Prezzario 2015	Variabile	U.M.	Quantità
18.A65.A25.015	A_decesp-50%	m²	7.20
18.A05.A25.005	V_scavo	m³	4.86
18.A05.B10.005	V_scavo_obblig	m³	0
18.A05.C15.005	V_rilevato	m³	0.03
18.A55.A15.005	A_inerbimento	m²	4.01
18.A80.A91.005	V_unghia	m³	0
18.A80.A96.005 18.A80.A91.005	V_scogliera_monte	m³	0
18.A80.A96.005 18.A80.A91.005	V_scogliera_valle	m³	0.15
18.A80.A05.005	L_palif_semplice	m	0
18.A80.A40.005	V_palif_doppia	m³	0
18.A85.A05.005	V_spandimento	m³	0.03
18.A90.A05.005	A_massicciata	m²	3.00

Scala 1:100

Misure in metri

Sezione 27tris_b	0+535.68
Quota Asse	558.31 m
ΔH	-0.68 m
p_pendio	47%

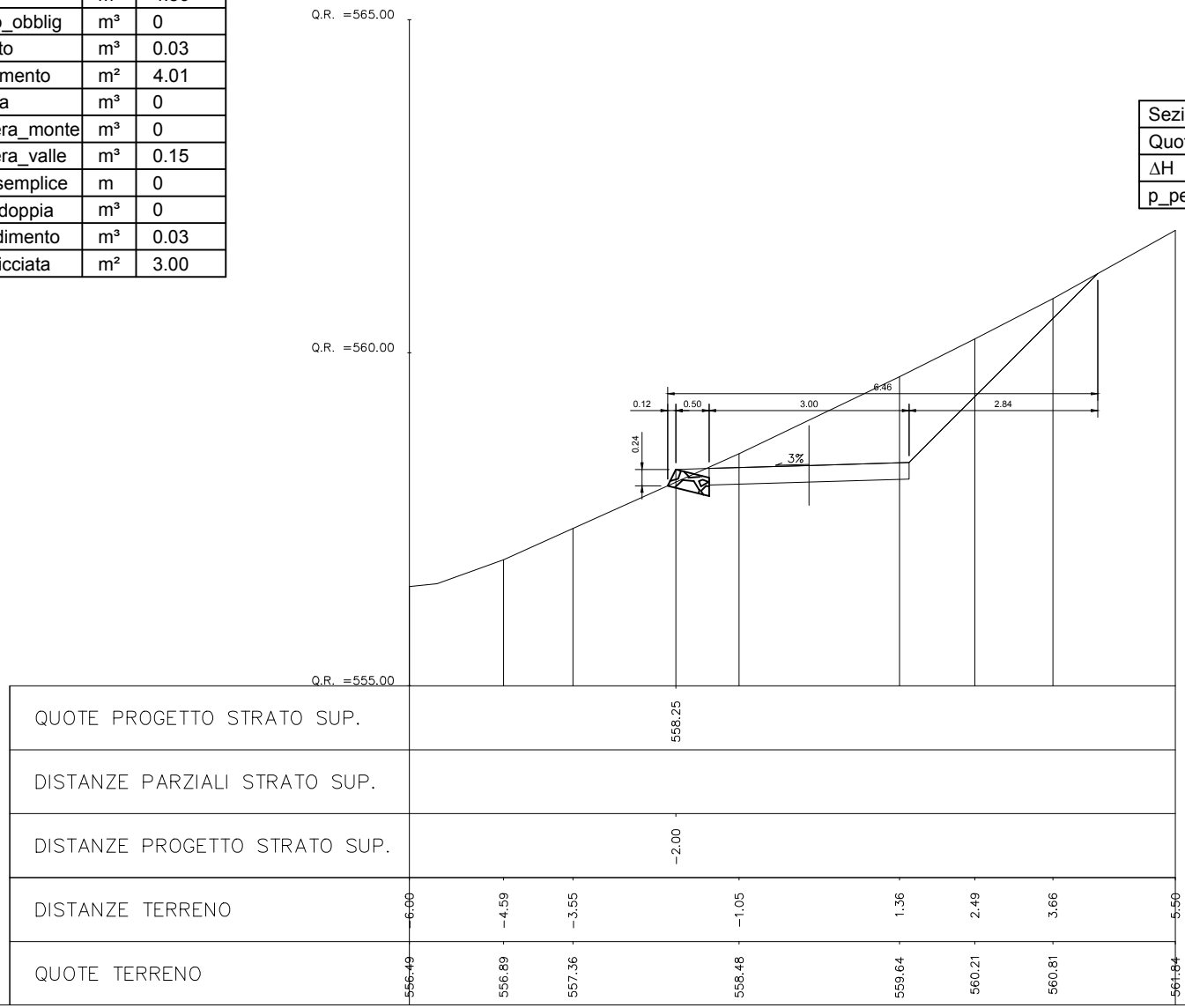

Prezzario 2015	Variabile	U.M.	Quantità
18.A65.A25.015	A_decesp-50%	m²	5.65
18.A05.A25.005	V_scavo	m³	0.93
18.A05.B10.005	V_scavo_obblig	m³	0.42
18.A05.C15.005	V_rilevato	m³	0.33
18.A55.A15.005	A_inerbimento	m²	1.45
18.A80.A91.005	V_unghia	m³	0
18.A80.A96.005 18.A80.A91.005	V_scogliera_monte	m³	0
18.A80.A96.005 18.A80.A91.005	V_scogliera_valle	m³	1.10
18.A80.A05.005	L_palif_semplice	m	0
18.A80.A40.005	V_palif_doppia	m³	0
18.A85.A05.005	V_spandimento	m³	0.03
18.A90.A05.005	A_massicciata	m²	3.00

Scala 1:100

Misure in metri

Sezione 28	0+542.80
Quota Asse	559.29 m
ΔH	0.14 m
p_pendio	50%

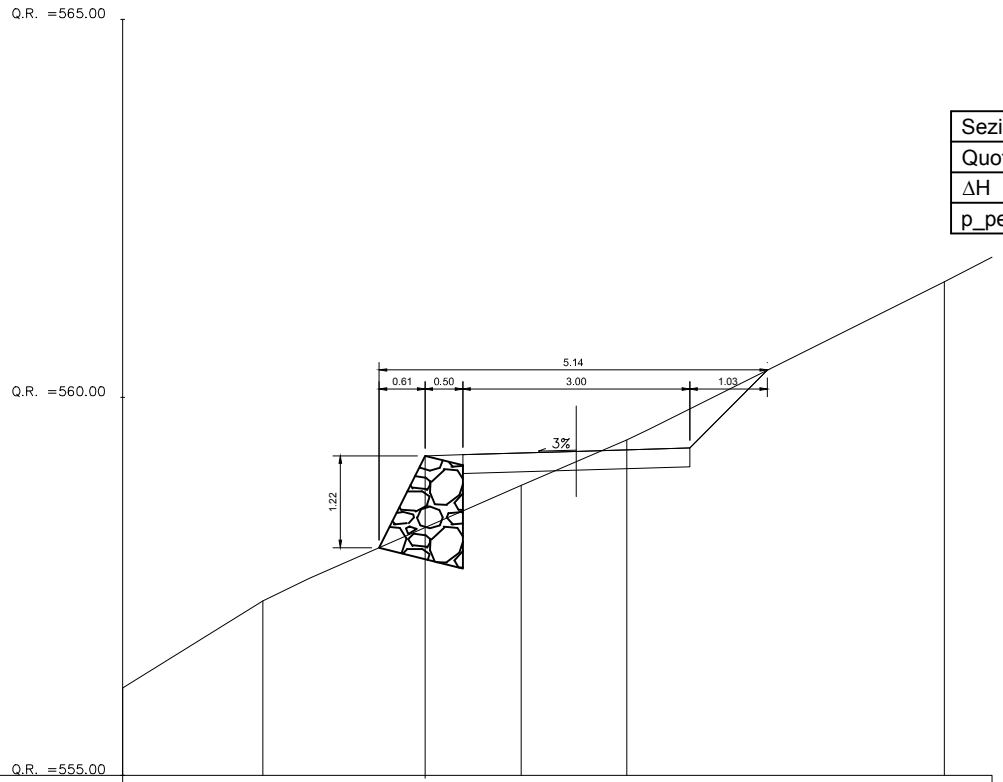

QUOTE PROGETTO STRATO SUP.			559.23			
DISTANZE PARZIALI STRATO SUP.						
DISTANZE PROGETTO STRATO SUP.			-2.00			
DISTANZE TERRENO	-6.00	-4.15	-0.73	0.67		4.87
QUOTE TERRENO	556.16	557.31	558.83	559.44		561.53

Prezzario 2015	Variabile	U.M.	Quantità
18.A65.A30.015	A_decesp+50%	m²	6.22
18.A05.A25.005	V_scavo	m³	1.59
18.A05.B10.005	V_scavo_obblig	m³	0.41
18.A05.C15.005	V_rilevato	m³	0.22
18.A55.A15.005	A_inerbimento	m²	2.14
18.A80.A91.005	V_unghia	m³	0
18.A80.A96.005 18.A80.A91.005	V_scogliera_monte	m³	0
18.A80.A96.005 18.A80.A91.005	V_scogliera_valle	m³	1.00
18.A80.A05.005	L_palif_semplice	m	0
18.A80.A40.005	V_palif_doppia	m³	0
18.A85.A05.005	V_spandimento	m³	0.03
18.A90.A05.005	A_massicciata	m²	3.00

Scala 1:100

Misure in metri

Sezione 29	0+550
Quota Asse	560.27 m
ΔH	0 m
p_pendio	54%

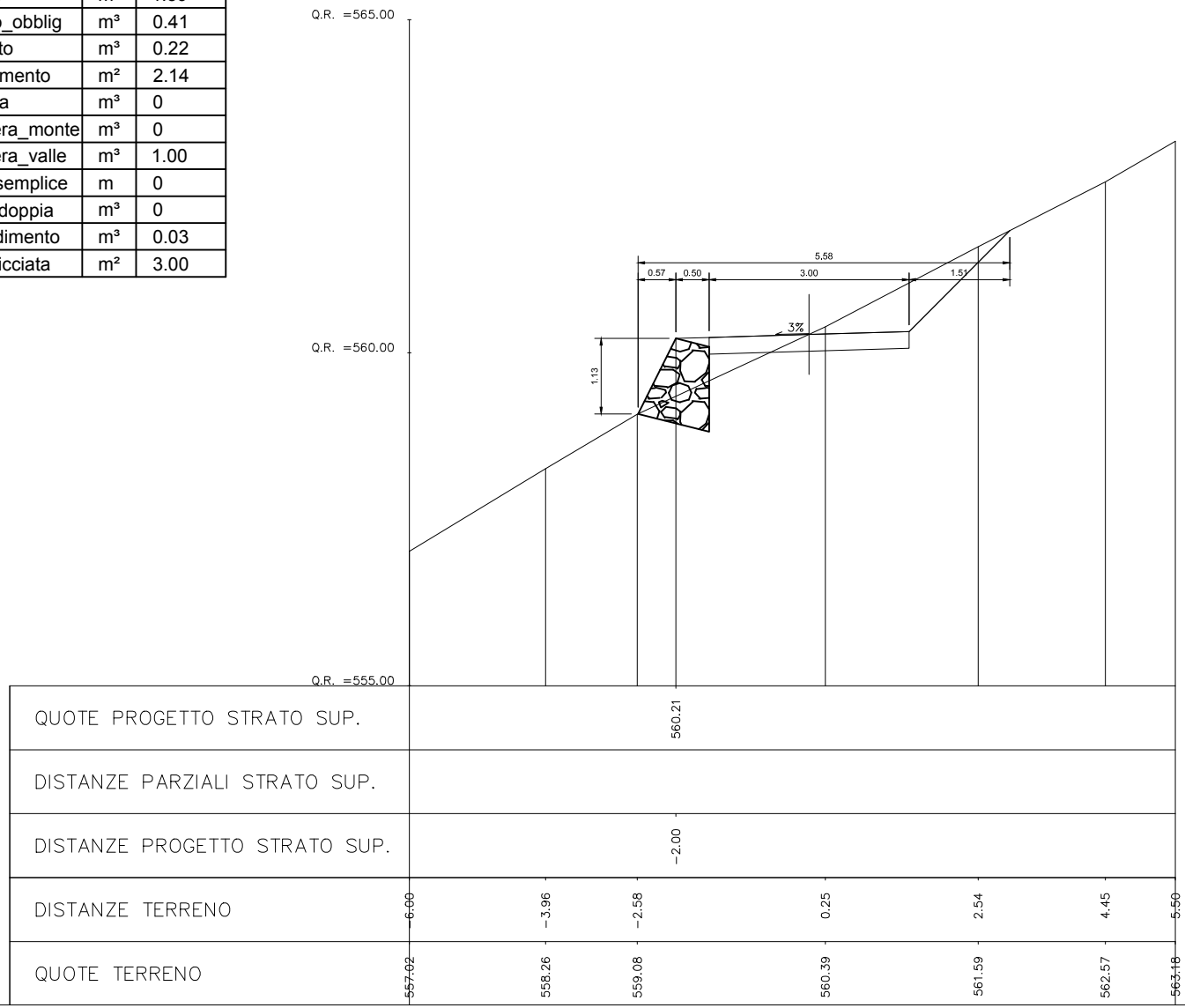

Prezzario 2015	Variabile	U.M.	Quantità
18.A65.A30.015	A_decesp+50%	m²	7.96
18.A05.A25.005	V_scavo	m³	4.37
18.A05.B10.005	V_scavo_obblig	m³	0.23
18.A05.C15.005	V_rilevato	m³	0.03
18.A55.A15.005	A_inerbimento	m²	4.53
18.A80.A91.005	V_unghia	m³	0
18.A80.A96.005 18.A80.A91.005	V_scogliera_monte	m³	0
18.A80.A96.005 18.A80.A91.005	V_scogliera_valle	m³	0.42
18.A80.A05.005	L_palif_semplice	m	0
18.A80.A40.005	V_palif_doppia	m³	0
18.A85.A05.005	V_spandimento	m³	0.03
18.A90.A05.005	A_massicciata	m²	3.00

Scala 1:100

Misure in metri

Sezione 29bis_a	0+556.20
Quota Asse	560.40 m
ΔH	-0.50 m
p_pendio	55%

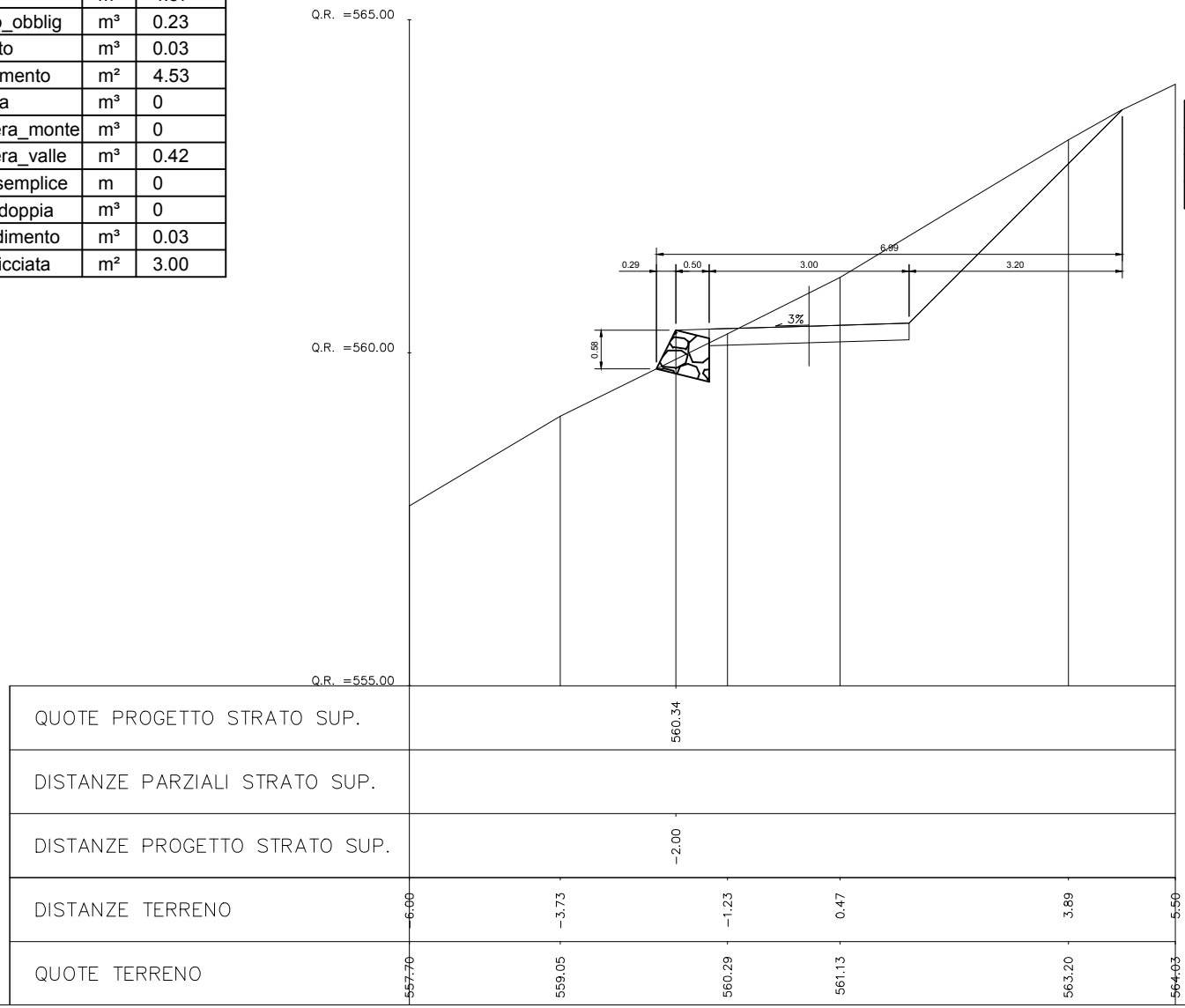

Prezzario 2015	Variabile	U.M.	Quantità
18.A65.A30.015	A_decesp+50%	m²	11.84
18.A05.A25.005	V_scavo	m³	4.37
18.A05.B10.005	V_scavo_obblig	m³	0
18.A05.C15.005	V_rilevato	m³	0.78
18.A55.A15.005	A_inerbimento	m²	8.30
18.A80.A91.005	V_unghia	m³	0.19
18.A80.A96.005 18.A80.A91.005	V_scogliera_monte	m³	0
18.A80.A96.005 18.A80.A91.005	V_scogliera_valle	m³	0
18.A80.A05.005	L_palif_semplice	m	0
18.A80.A40.005	V_palif_doppia	m³	0
18.A85.A05.005	V_spandimento	m³	0.03
18.A90.A05.005	A_massicciata	m²	3.00

Scala 1:100

Misure in metri

Sezione 29bis_b	0+556.20
Quota Asse	560.40 m
ΔH	-0.50 m
p_pendio	55%

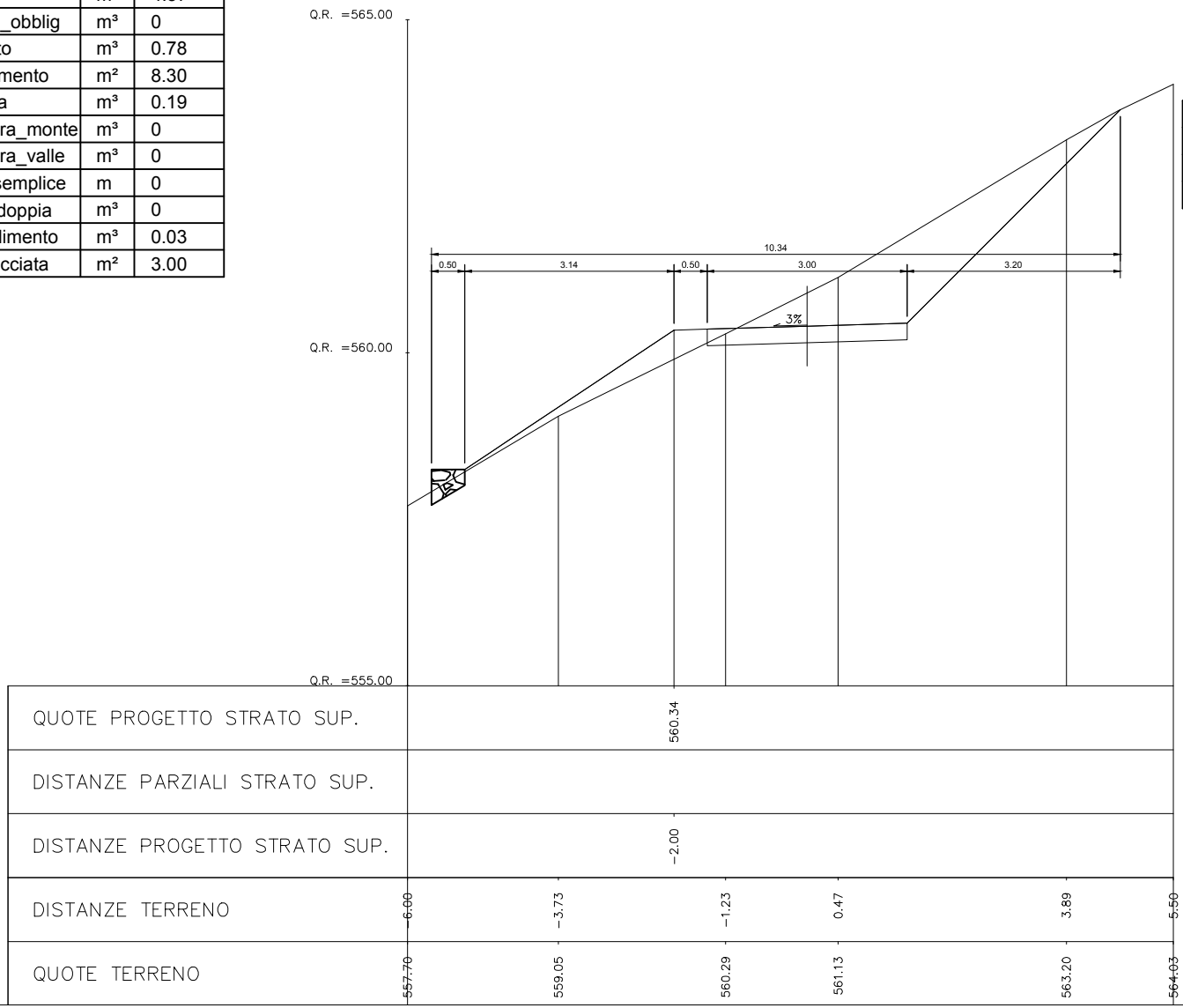

Prezzario 2015	Variabile	U.M.	Quantità
18.A65.A30.015	A_decesp+50%	m²	11.12
18.A05.A25.005	V_scavo	m³	3.47
18.A05.B10.005	V_scavo_obblig	m³	0
18.A05.C15.005	V_rilevato	m³	1.50
18.A55.A15.005	A_inerbimento	m²	7.55
18.A80.A91.005	V_unghia	m³	0.19
18.A80.A96.005 18.A80.A91.005	V_scogliera_monte	m³	0
18.A80.A96.005 18.A80.A91.005	V_scogliera_valle	m³	0
18.A80.A05.005	L_palif_semplice	m	0
18.A80.A40.005	V_palif_doppia	m³	0
18.A85.A05.005	V_spandimento	m³	0.03
18.A90.A05.005	A_massicciata	m²	3.00

Scala 1:100

Misure in metri

Sezione 29tris_a	0+565.86
Quota Asse	560.59 m
ΔH	-0.42 m
p_pendio	51%

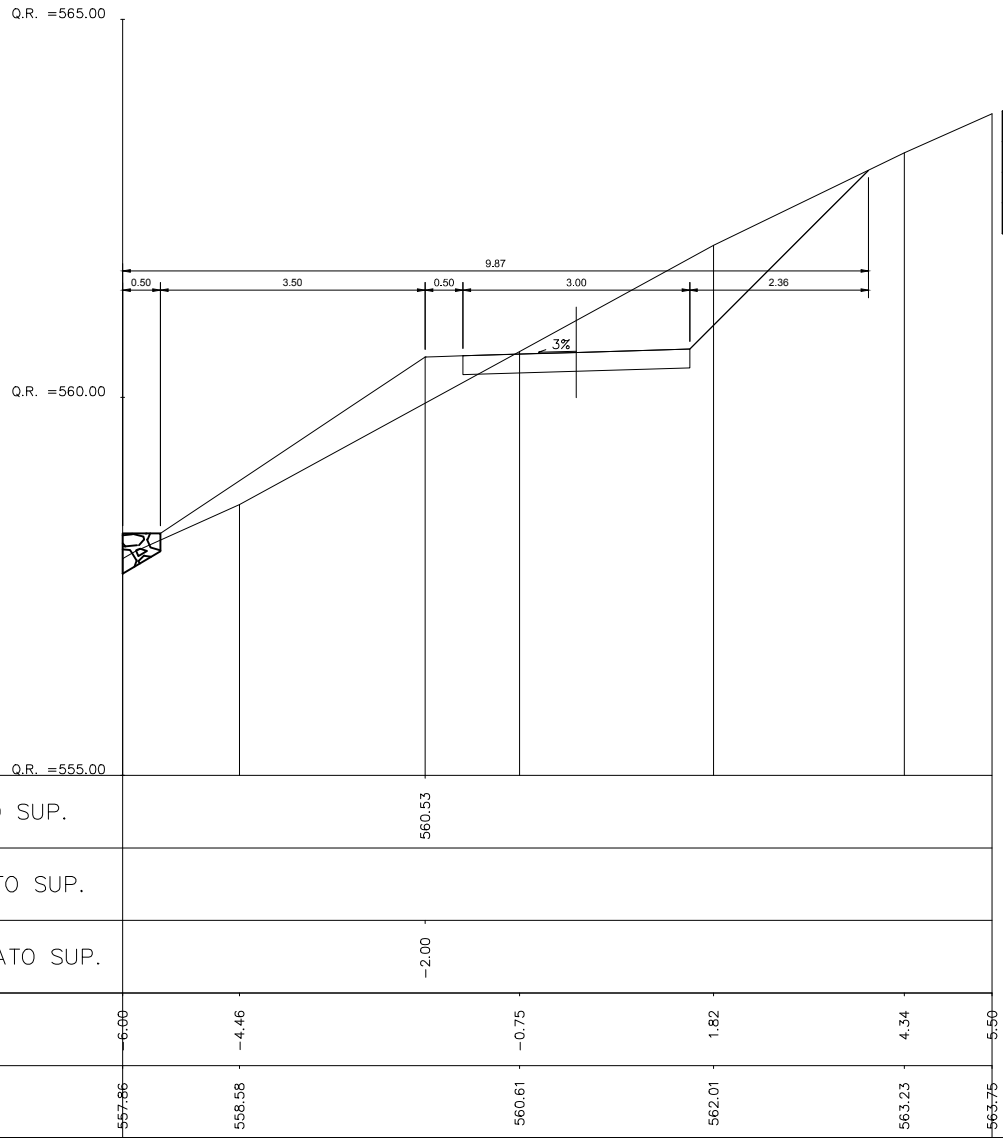

Prezzario 2015	Variabile	U.M.	Quantità
18.A65.A30.015	A_decesp+50%	m²	7.10
18.A05.A25.005	V_scavo	m³	3.47
18.A05.B10.005	V_scavo_obblig	m³	0.34
18.A05.C15.005	V_rilevato	m³	0.04
18.A55.A15.005	A_inerbimento	m²	3.34
18.A80.A91.005	V_unghia	m³	0
18.A80.A96.005 18.A80.A91.005	V_scogliera_monte	m³	0
18.A80.A96.005 18.A80.A91.005	V_scogliera_valle	m³	0.67
18.A80.A05.005	L_palif_semplice	m	0
18.A80.A40.005	V_palif_doppia	m³	0
18.A85.A05.005	V_spandimento	m³	0.03
18.A90.A05.005	A_massicciata	m²	3.00

Scala 1:100

Misure in metri

Sezione 29tris_b	0+565.86
Quota Asse	560.59 m
ΔH	-0.42 m
p_pendio	51%

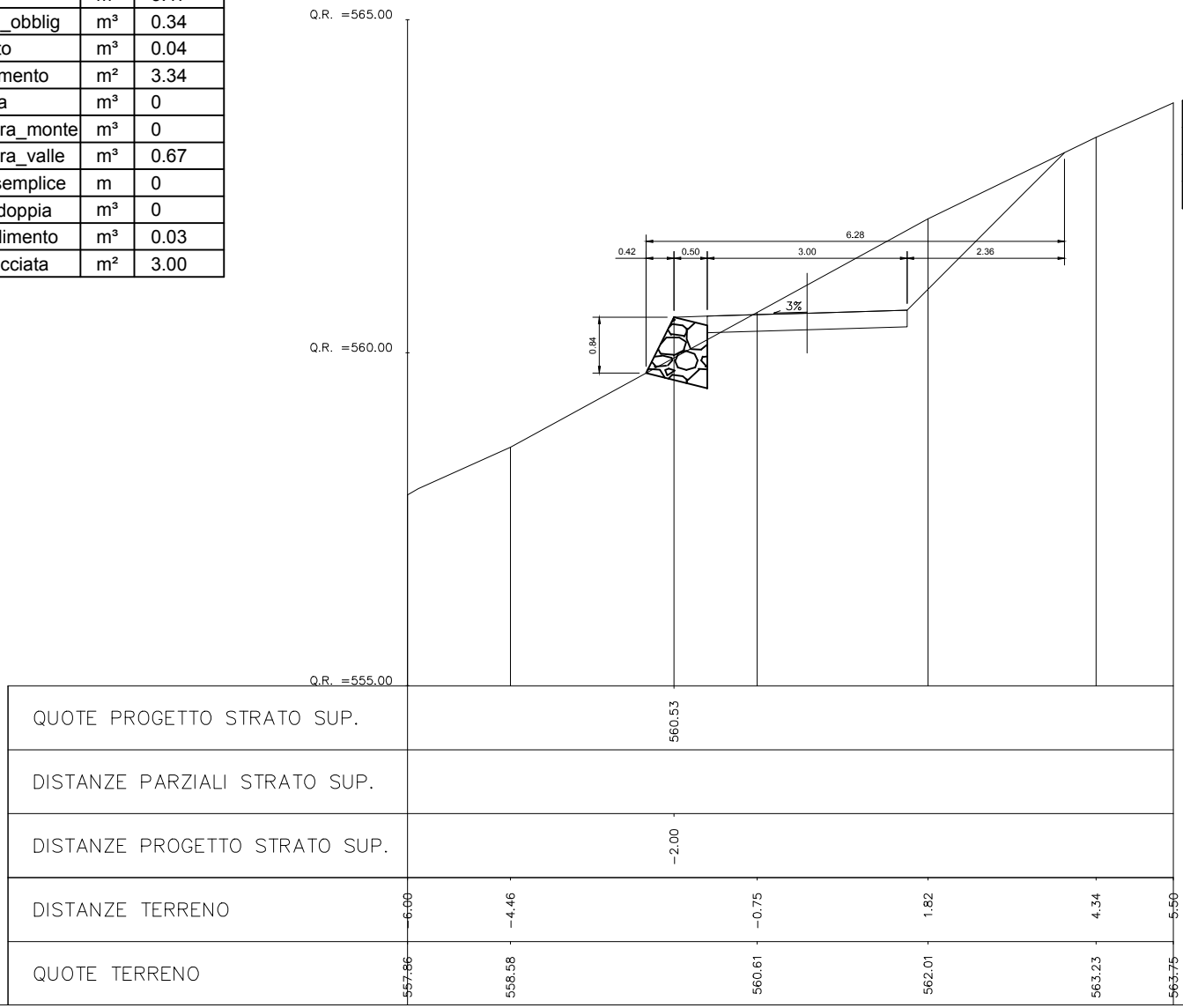

Prezzario 2015	Variabile	U.M.	Quantità
18.A65.A25.015	A_decesp-50%	m²	6.96
18.A05.A25.005	V_scavo	m³	1.68
18.A05.B10.005	V_scavo_obblig	m³	0.72
18.A05.C15.005	V_rilevato	m³	0.30
18.A55.A15.005	A_inerbimento	m²	2.48
18.A80.A91.005	V_unghia	m³	0
18.A80.A96.005 18.A80.A91.005	V_scogliera_monte	m³	0
18.A80.A96.005 18.A80.A91.005	V_scogliera_valle	m³	1.63
18.A80.A05.005	L_palif_semplice	m	0
18.A80.A40.005	V_palif_doppia	m³	0
18.A85.A05.005	V_spandimento	m³	0.03
18.A90.A05.005	A_massicciata	m²	3.00

Scala 1:100

Misure in metri

Sezione 30	0+575
Quota Asse	560.78 m
ΔH	0 m
p_pendio	57%

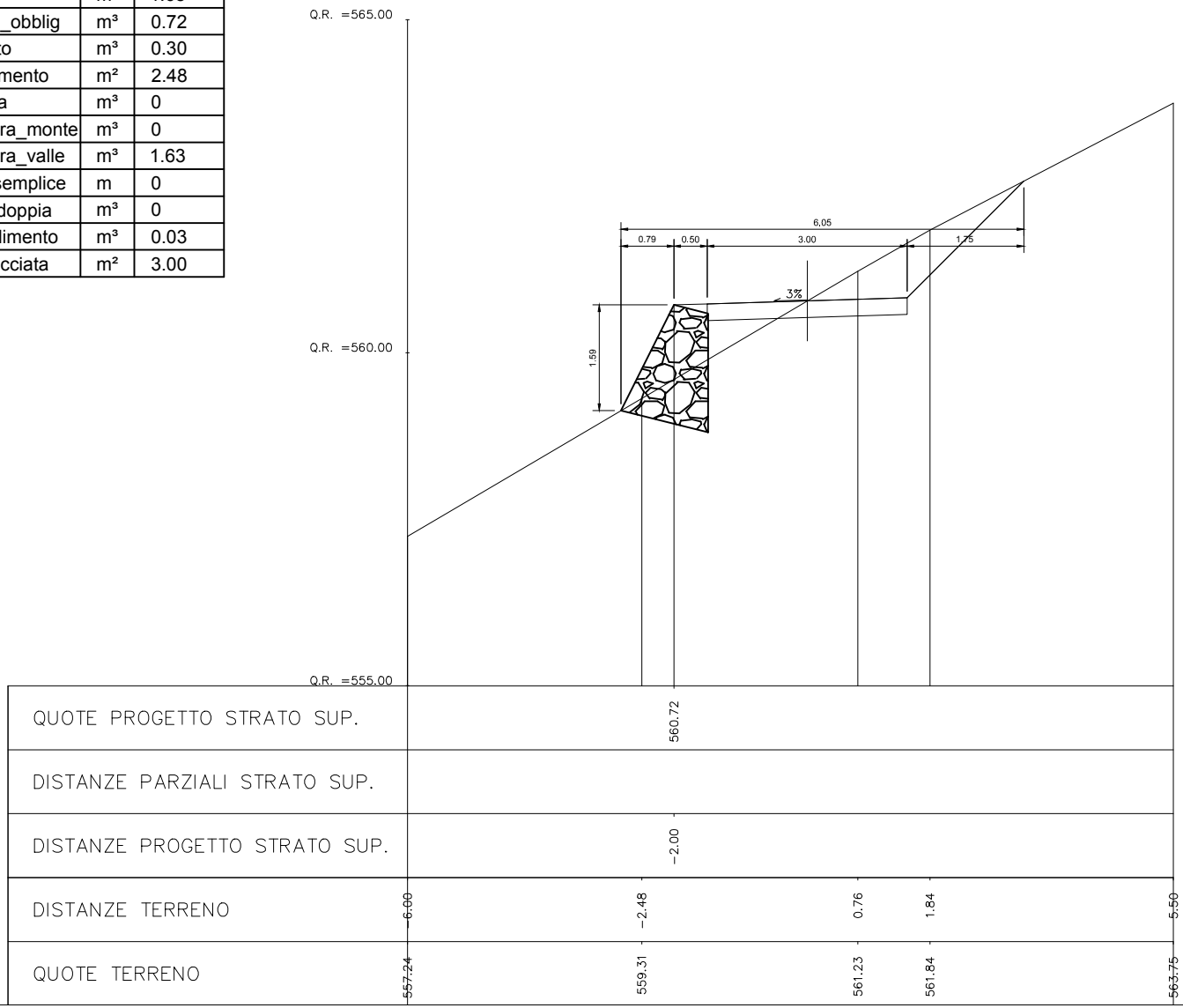

Prezzario 2015	Variabile	U.M.	Quantità
18.A65.A30.015	A_decesp+50%	m²	10.50
18.A05.A25.005	V_scavo	m³	3.43
18.A05.B10.005	V_scavo_obblig	m³	1.14
18.A05.C15.005	V_rilevato	m³	0.38
18.A55.A15.005	A_inerbimento	m²	5.80
18.A80.A91.005	V_unghia	m³	0
18.A80.A96.005 18.A80.A91.005	V_scogliera_monte	m³	0
18.A80.A96.005 18.A80.A91.005	V_scogliera_valle	m³	2.55
18.A80.A05.005	L_palif_semplice	m	0
18.A80.A40.005	V_palif_doppia	m³	0
18.A85.A05.005	V_spandimento	m³	0.03
18.A90.A05.005	A_massicciata	m²	3.00

Scala 1:100

Misure in metri

Sezione 31_a	0+600
Quota Asse	563.17 m
ΔH	0 m
p_pendio	75%

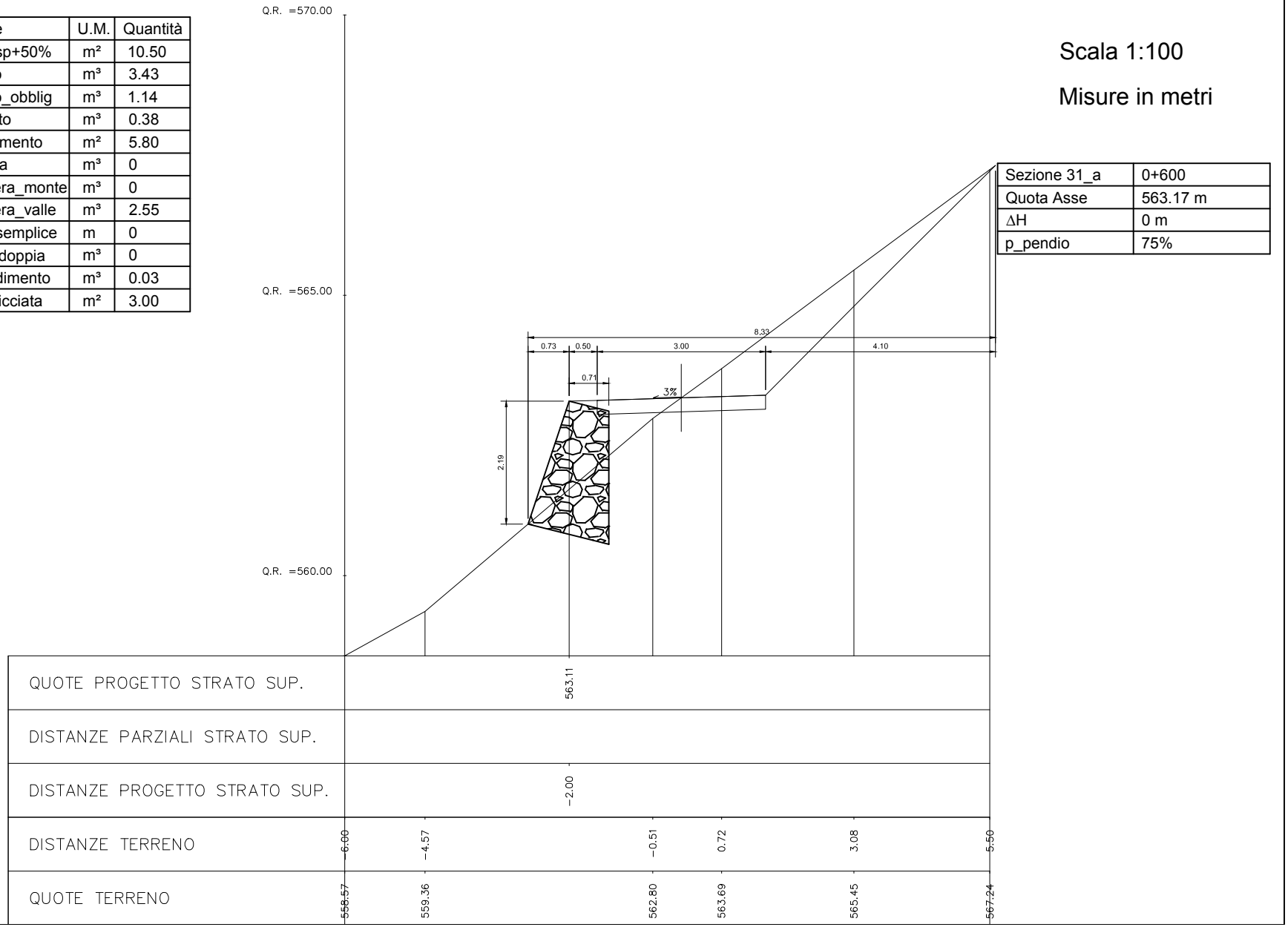

Prezzario 2015	Variabile	U.M.	Quantità
18.A65.A30.015	A_decesp+50%	m²	8.55
18.A05.A25.005	V_scavo	m³	5.14
18.A05.B10.005	V_scavo_obblig	m³	1.14
18.A05.C15.005	V_rilevato	m³	0.39
18.A55.A15.005	A_inerbimento	m²	0
18.A80.A91.005	V_unghia	m³	0
18.A80.A96.005 18.A80.A91.005	V_scogliera_monte	m³	2.55
18.A80.A96.005 18.A80.A91.005	V_scogliera_valle	m³	2.55
18.A80.A05.005	L_palif_semplice	m	0
18.A80.A40.005	V_palif_doppia	m³	0
18.A85.A05.005	V_spandimento	m³	0.03
18.A90.A05.005	A_massicciata	m²	3.00
01.A01.B87.020	V_reinterro	m³	1.36

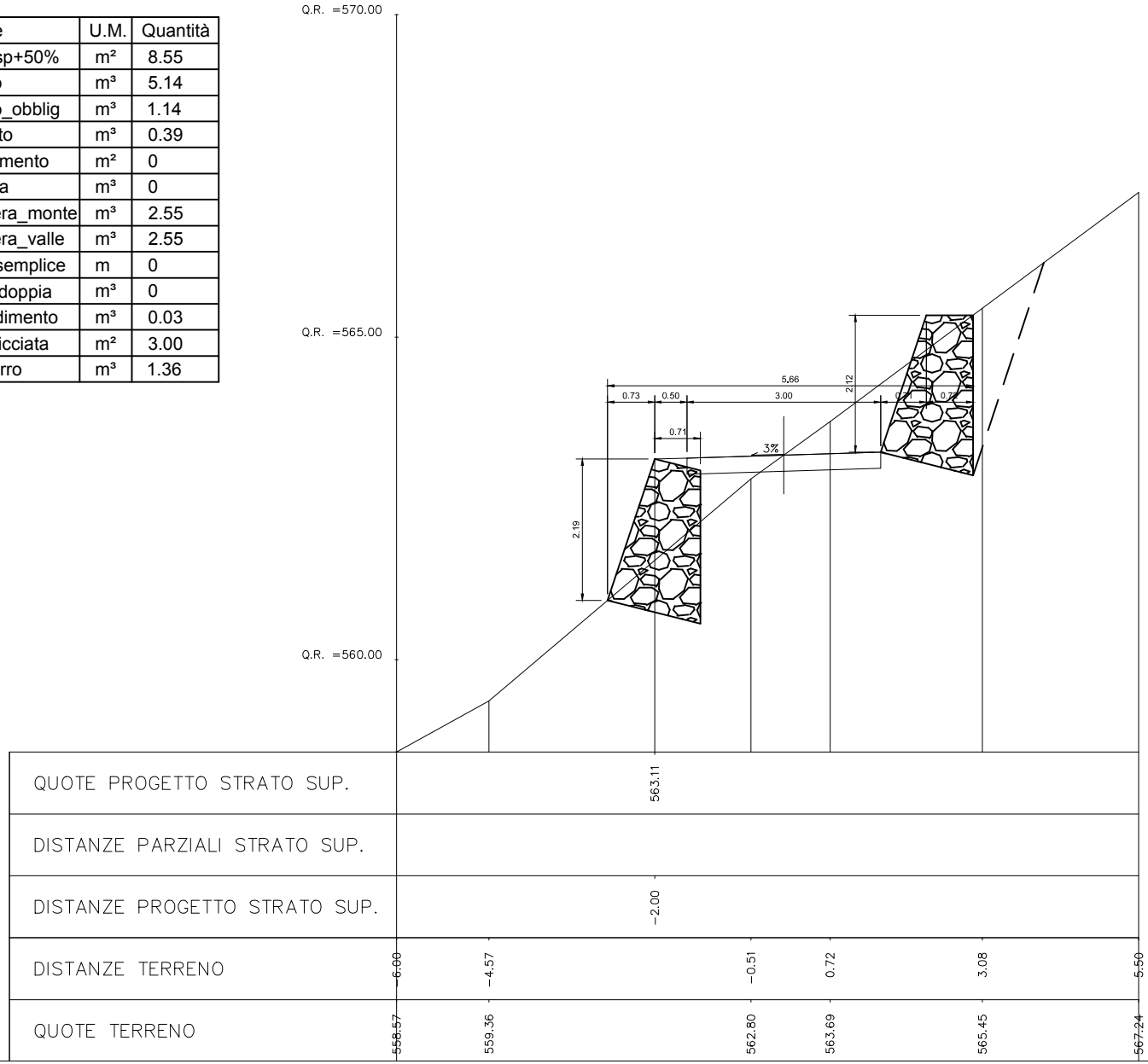

Scala 1:100

Misure in metri

Sezione 31_b	0+600
Quota Asse	563.17 m
ΔH	0 m
p_pendio	75%

Prezzario 2015	Variabile	U.M.	Quantità
18.A65.A30.015	A_decesp+50%	m²	7.90
18.A05.A25.005	V_scavo	m³	5.08
18.A05.B10.005	V_scavo_obblig	m³	0.42
18.A05.C15.005	V_rilevato	m³	0.38
18.A55.A15.005	A_inerbimento	m²	0
18.A80.A91.005	V_unghia	m³	0
18.A80.A96.005 18.A80.A91.005	V_scogliera_monte	m³	2.53
18.A80.A96.005 18.A80.A91.005	V_scogliera_valle	m³	1.18
18.A80.A05.005	L_palif_semplice	m	0
18.A80.A40.005	V_palif_doppia	m³	0
18.A85.A05.005	V_spandimento	m³	0.03
18.A90.A05.005	A_massicciata	m²	3.00
01.A01.B87.020	V_reinterro	m³	1.34

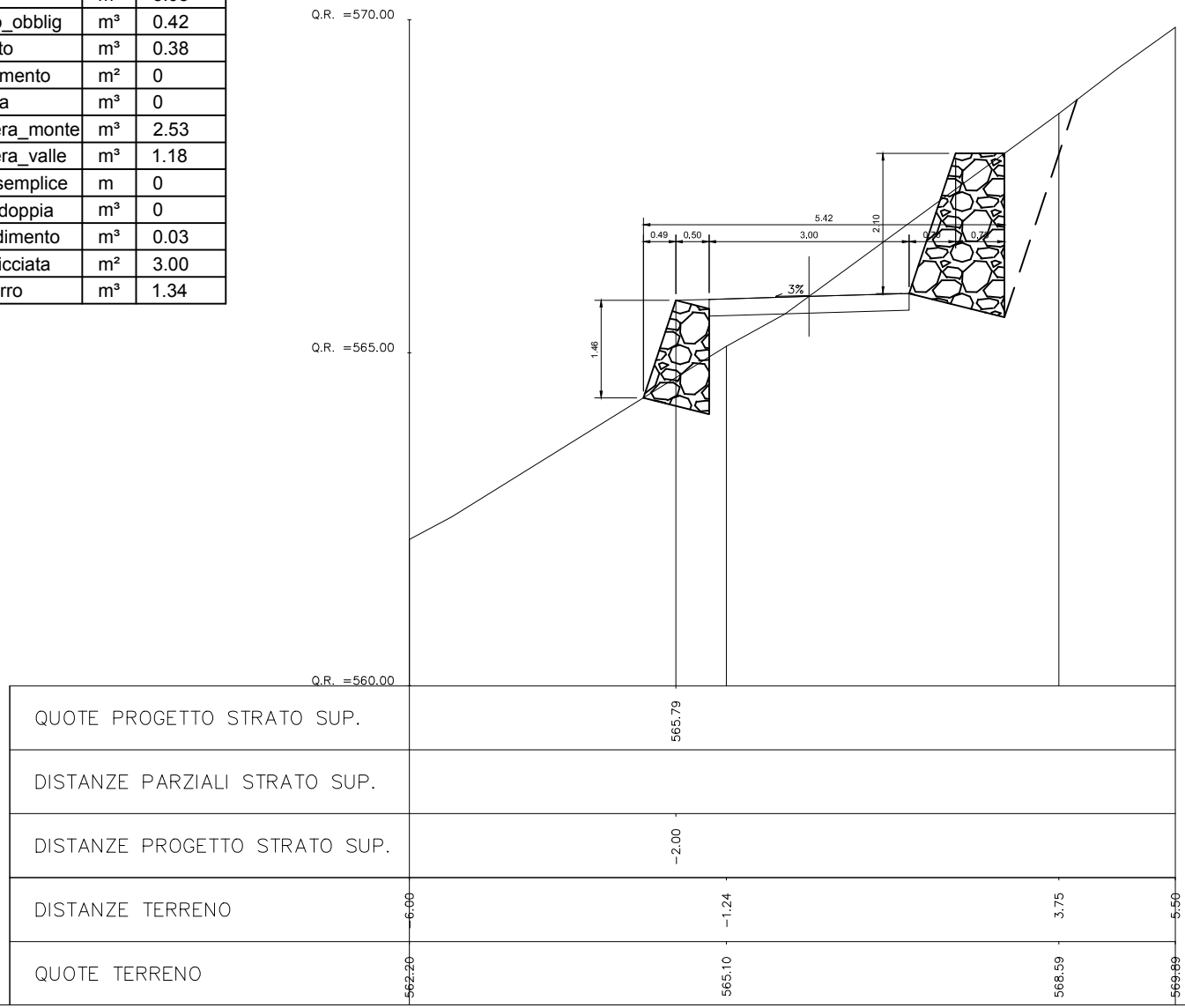

Scala 1:100

Misure in metri

Sezione 32_a	0+625
Quota Asse	565.85 m
ΔH	0 m
p_pendio	67%

Prezzario 2015	Variabile	U.M.	Quantità
18.A65.A30.015	A_decesp+50%	m²	9.71
18.A05.A25.005	V_scavo	m³	3.32
18.A05.B10.005	V_scavo_obblig	m³	0.42
18.A05.C15.005	V_rilevato	m³	0.38
18.A55.A15.005	A_inerbimento	m²	5.63
18.A80.A91.005	V_unghia	m³	0
18.A80.A96.005 18.A80.A91.005	V_scogliera_monte	m³	0
18.A80.A96.005 18.A80.A91.005	V_scogliera_valle	m³	1.18
18.A80.A05.005	L_palif_semplice	m	0
18.A80.A40.005	V_palif_doppia	m³	0
18.A85.A05.005	V_spandimento	m³	0.03
18.A90.A05.005	A_massicciata	m²	3.00

Scala 1:100

Misure in metri

Sezione 32_b	0+625
Quota Asse	565.85 m
ΔH	0 m
p_pendio	67%

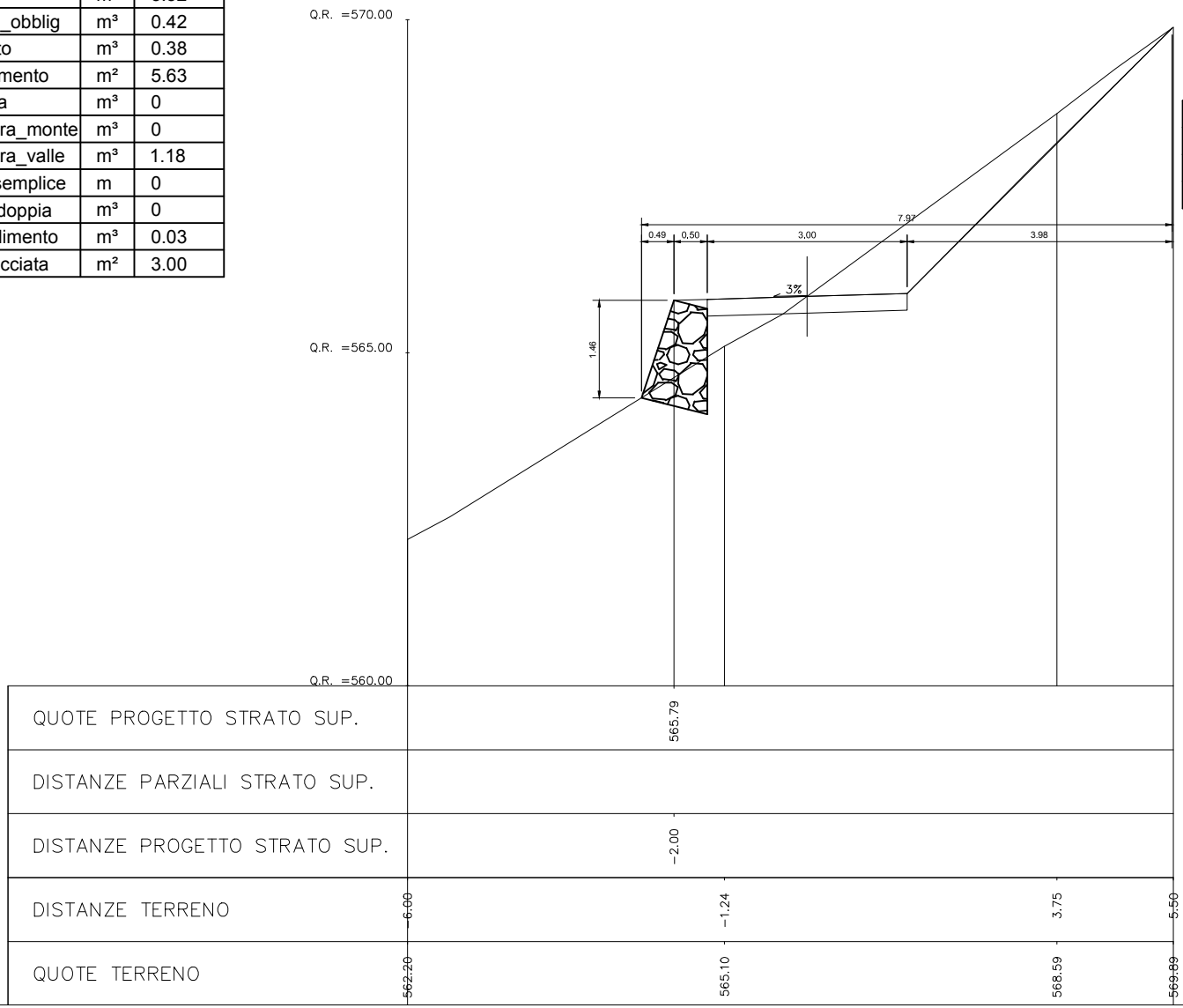

Prezzario 2015	Variabile	U.M.	Quantità
18.A65.A25.015	A_decesp-50%	m²	6.15
18.A05.A25.005	V_scavo	m³	1.37
18.A05.B10.005	V_scavo_obblig	m³	0.27
18.A05.C15.005	V_rilevato	m³	0.43
18.A55.A15.005	A_inerbimento	m²	2.20
18.A80.A91.005	V_unghia	m³	0
18.A80.A96.005 18.A80.A91.005	V_scogliera_monte	m³	0
18.A80.A96.005 18.A80.A91.005	V_scogliera_valle	m³	0.90
18.A80.A05.005	L_palif_semplice	m	0
18.A80.A40.005	V_palif_doppia	m³	0
18.A85.A05.005	V_spandimento	m³	0.03
18.A90.A05.005	A_massicciata	m²	3.00

Scala 1:100

Misure in metri

Sezione 32bis_a	0+641.32
Quota Asse	568.75 m
ΔH	-0.09 m
p_pendio	49%

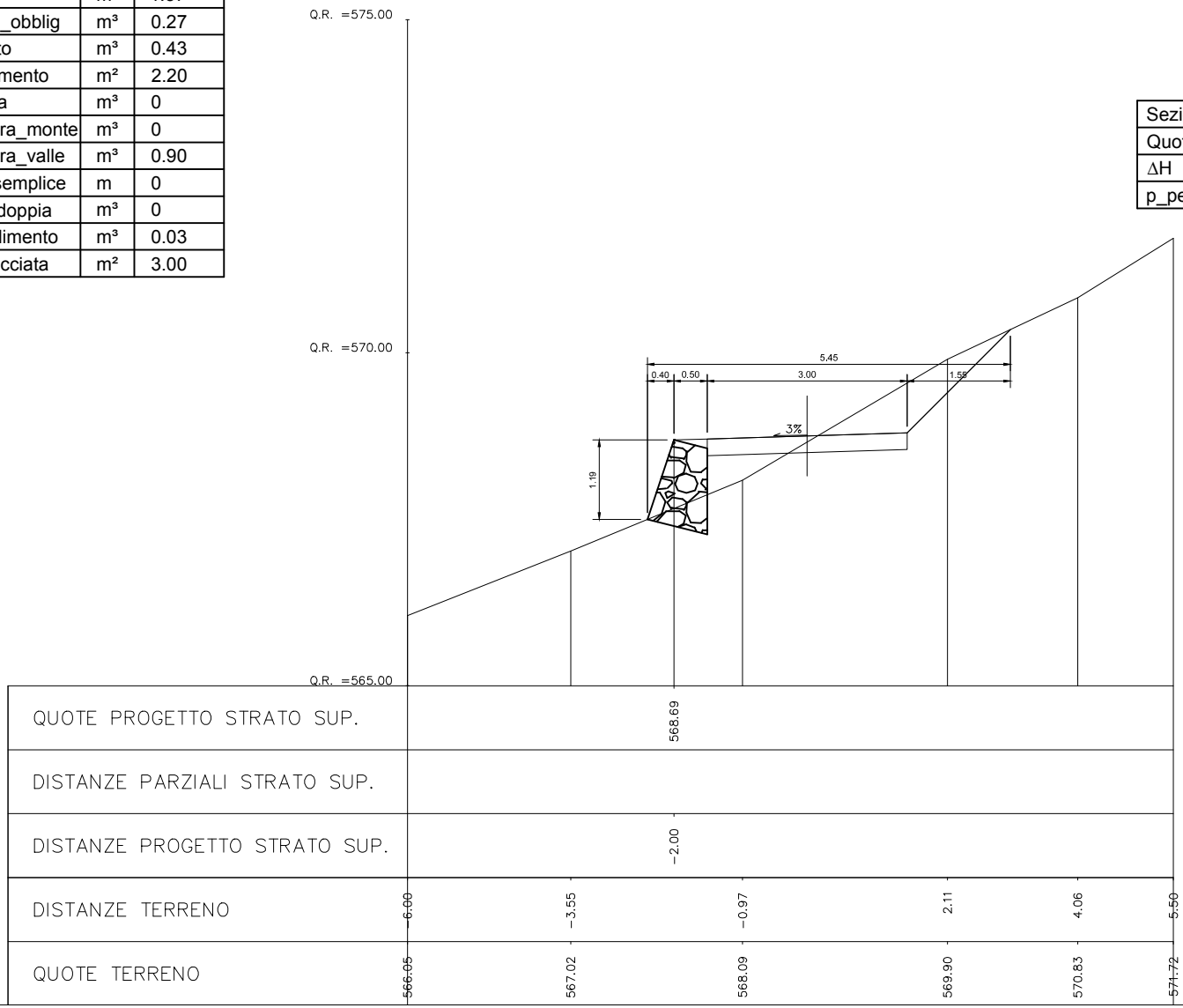

Prezzario 2015	Variabile	U.M.	Quantità
18.A65.A25.015	A_decesp-50%	m²	9.91
18.A05.A25.005	V_scavo	m³	1.37
18.A05.B10.005	V_scavo_obblig	m³	0
18.A05.C15.005	V_rilevato	m³	2.88
18.A55.A15.005	A_inerbimento	m²	6.28
18.A80.A91.005	V_unghia	m³	0.22
18.A80.A96.005 18.A80.A91.005	V_scogliera_monte	m³	0
18.A80.A96.005 18.A80.A91.005	V_scogliera_valle	m³	0
18.A80.A05.005	L_palif_semplice	m	0
18.A80.A40.005	V_palif_doppia	m³	0
18.A85.A05.005	V_spandimento	m³	0.03
18.A90.A05.005	A_massicciata	m²	3.00

Scala 1:100

Misure in metri

Sezione 32bis_b	0+641.32
Quota Asse	568.75 m
ΔH	-0.09 m
p_pendio	49%

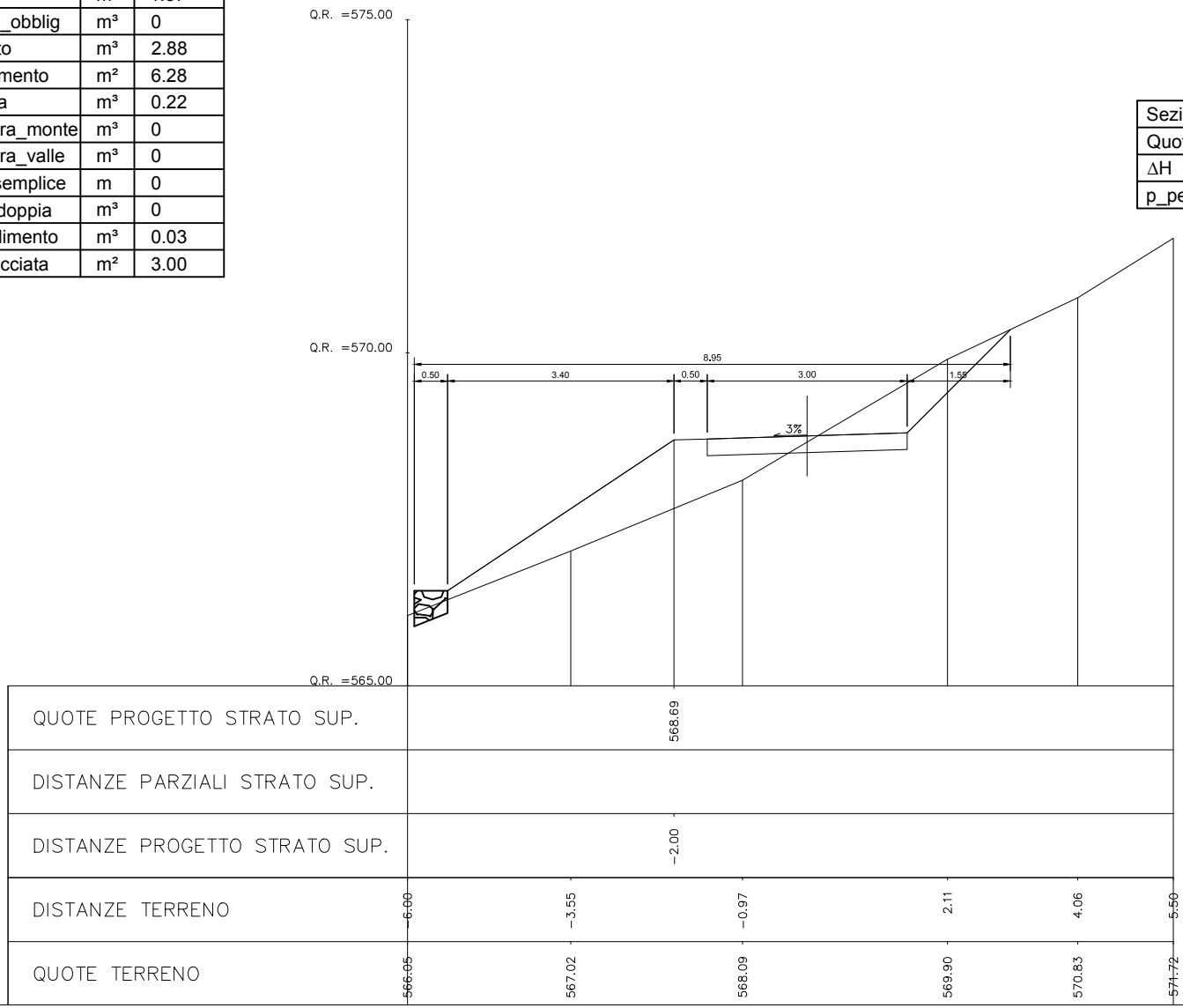

Prezzario 2015	Variabile	U.M.	Quantità
18.A65.A25.015	A_decesp-50%	m²	9.10
18.A05.A25.005	V_scavo	m³	0.92
18.A05.B10.005	V_scavo_obblig	m³	0
18.A05.C15.005	V_rilevato	m³	2.41
18.A55.A15.005	A_inerbimento	m²	5.41
18.A80.A91.005	V_unghia	m³	0.22
18.A80.A96.005 18.A80.A91.005	V_scogliera_monte	m³	0
18.A80.A96.005 18.A80.A91.005	V_scogliera_valle	m³	0
18.A80.A05.005	L_palif_semplice	m	0
18.A80.A40.005	V_palif_doppia	m³	0
18.A85.A05.005	V_spandimento	m³	0.03
18.A90.A05.005	A_massicciata	m²	3.00

Scala 1:100

Misure in metri

Sezione 32tris_a	0+648.65
Quota Asse	570.06 m
ΔH	0.09 m
p_pendio	45%

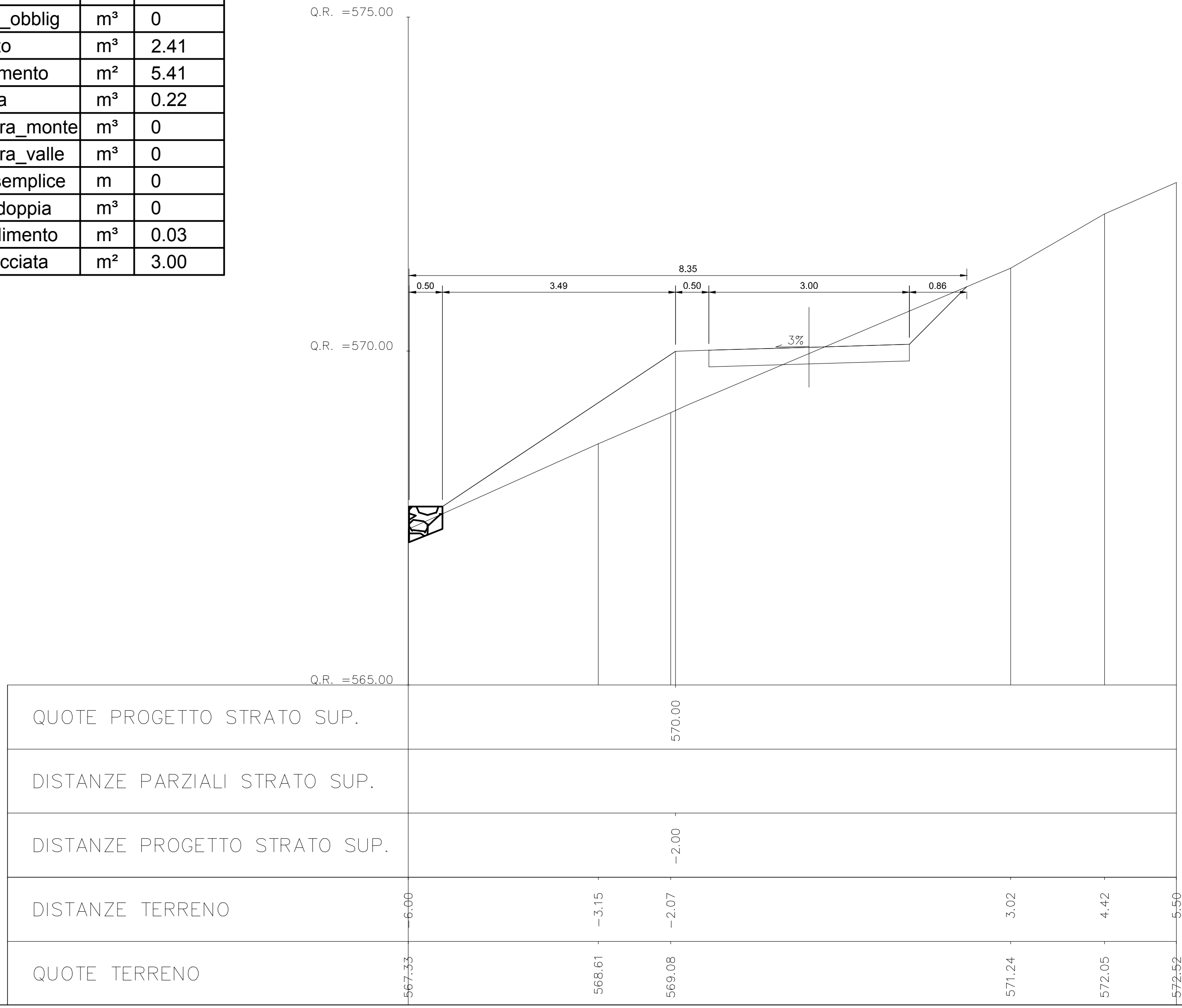

Prezzario 2015	Variabile	U.M.	Quantità
18.A65.A25.015	A_decesp-50%	m²	5.36
18.A05.A25.005	V_scavo	m³	0.92
18.A05.B10.005	V_scavo_obblig	m³	0.39
18.A05.C15.005	V_rilevato	m³	0.27
18.A55.A15.005	A_inerbimento	m²	1.22
18.A80.A91.005	V_unghia	m³	0
18.A80.A96.005 18.A80.A91.005	V_scogliera_monte	m³	0
18.A80.A96.005 18.A80.A91.005	V_scogliera_valle	m³	1.00
18.A80.A05.005	L_palif_semplice	m	0
18.A80.A40.005	V_palif_doppia	m³	0
18.A85.A05.005	V_spandimento	m³	0.03
18.A90.A05.005	A_massicciata	m²	3.00

Scala 1:100

Misure in metri

Sezione 32tris_b	0+648.65
Quota Asse	570.06 m
ΔH	0.09 m
p_pendio	45%

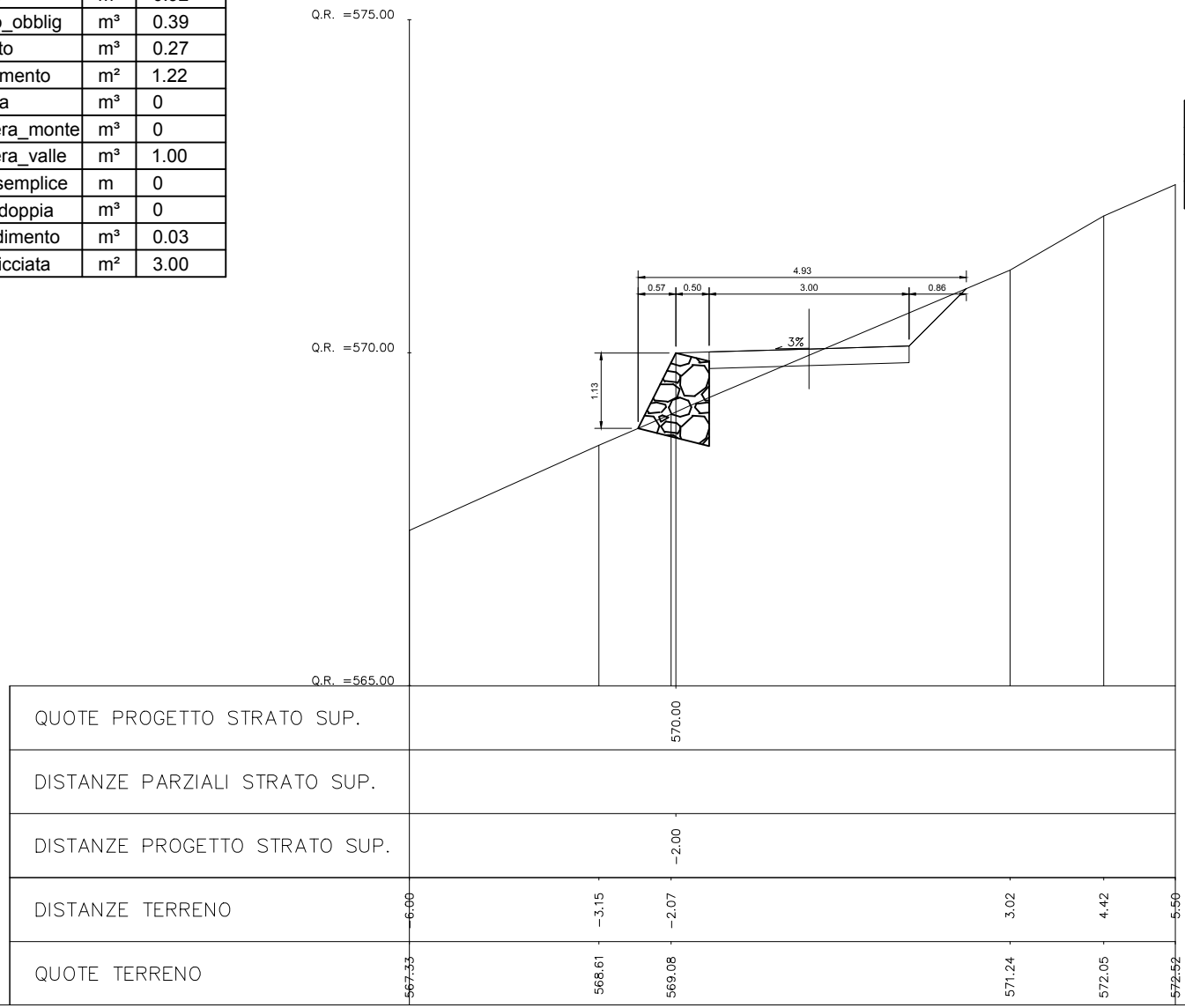

Prezzario 2015	Variabile	U.M.	Quantità
18.A65.A25.015	A_decesp-50%	m²	5.24
18.A05.A25.005	V_scavo	m³	0.84
18.A05.B10.005	V_scavo_obblig	m³	0.39
18.A05.C15.005	V_rilevato	m³	0.28
18.A55.A15.005	A_inerbimento	m²	1.10
18.A80.A91.005	V_unghia	m³	0
18.A80.A96.005 18.A80.A91.005	V_scogliera_monte	m³	0
18.A80.A96.005 18.A80.A91.005	V_scogliera_valle	m³	1.00
18.A80.A05.005	L_palif_semplice	m	0
18.A80.A40.005	V_palif_doppia	m³	0
18.A85.A05.005	V_spandimento	m³	0.03
18.A90.A05.005	A_massicciata	m²	3.00

Scala 1:100

Misure in metri

Sezione 33	0+650
Quota Asse	570.30 m
ΔH	0.11 m
p_pendio	44%

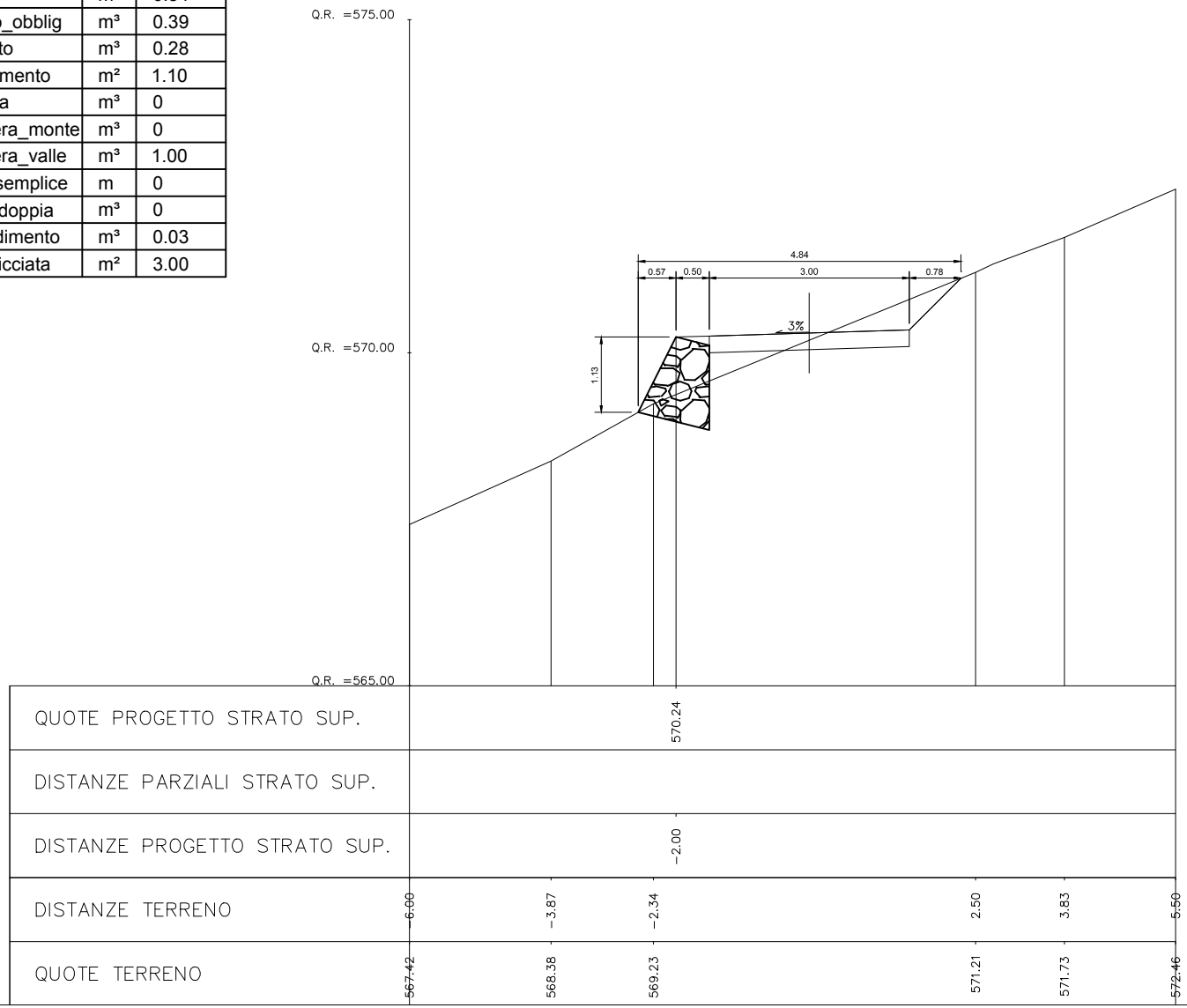

Prezzario 2015	Variabile	U.M.	Quantità
18.A65.A25.015	A_decesp-50%	m²	5.70
18.A05.A25.005	V_scavo	m³	0.94
18.A05.B10.005	V_scavo_obblig	m³	0.62
18.A05.C15.005	V_rilevato	m³	0.45
18.A55.A15.005	A_inerbimento	m²	1.21
18.A80.A91.005	V_unghia	m³	0
18.A80.A96.005 18.A80.A91.005	V_scogliera_monte	m³	0
18.A80.A96.005 18.A80.A91.005	V_scogliera_valle	m³	1.52
18.A80.A05.005	L_palif_semplice	m	0
18.A80.A40.005	V_palif_doppia	m³	0
18.A85.A05.005	V_spandimento	m³	0.03
18.A90.A05.005	A_massicciata	m²	3.00

Scala 1:100

Misure in metri

Sezione 34	0+657.10
Quota Asse	571.70 m
ΔH	0.15 m
p_pendio	50%

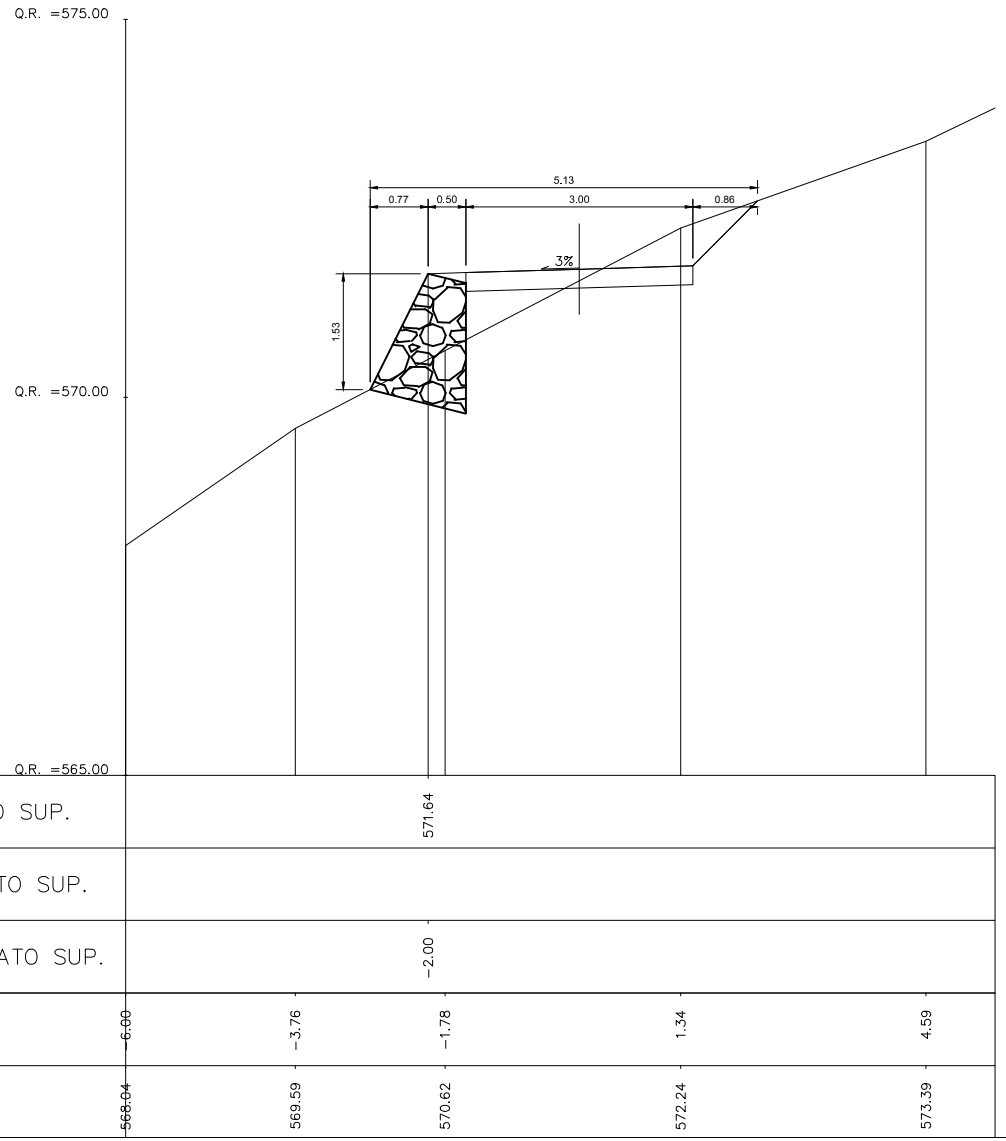

Prezzario 2015	Variabile	U.M.	Quantità
18.A65.A25.015	A_decesp-50%	m²	11.52
18.A05.A25.005	V_scavo	m³	3.92
18.A05.B10.005	V_scavo_obblig	m³	0.31
18.A05.C15.005	V_rilevato	m³	14.87
18.A55.A15.005	A_inerbimento	m²	5.01
18.A80.A91.005	V_unghia	m³	0
18.A80.A96.005 18.A80.A91.005	V_scogliera_monte	m³	0
18.A80.A96.005 18.A80.A91.005	V_scogliera_valle	m³	11.39
18.A80.A05.005	L_palif_semplice	m	0
18.A80.A40.005	V_palif_doppia	m³	0
18.A85.A05.005	V_spandimento	m³	0.03
18.A90.A05.005	A_massicciata	m²	3.00

Scala 1:100

Misure in metri

Sezione 35	0+666.10
Quota Asse	572.99 m
ΔH	2.49 m
p_pendio	61%

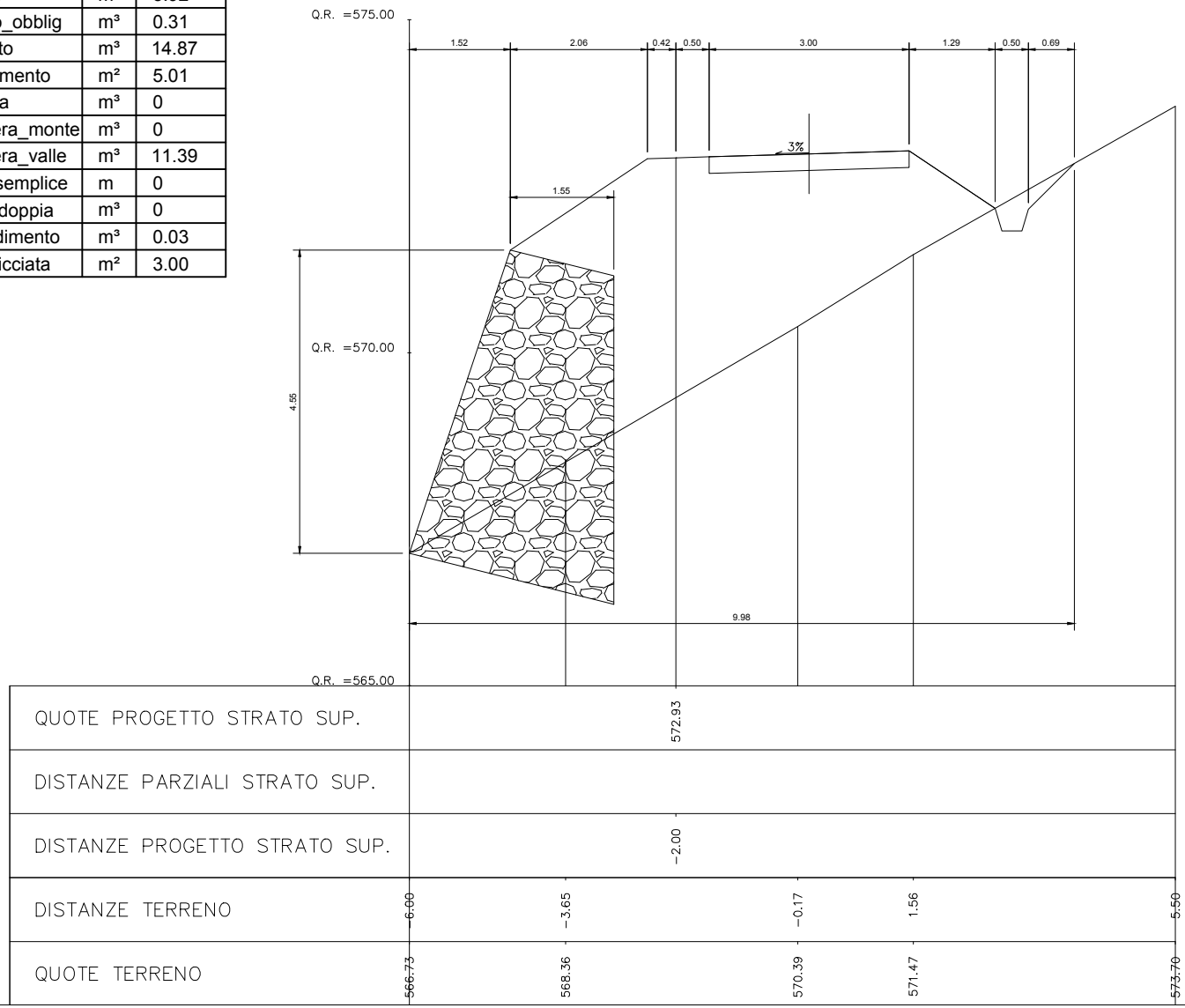

Prezzario 2015	Variabile	U.M.	Quantità
18.A65.A25.015	A_decesp-50%	m²	5.59
18.A05.A25.005	V_scavo	m³	0
18.A05.B10.005	V_scavo_obblig	m³	0.62
18.A05.C15.005	V_rilevato	m³	2.28
18.A55.A15.005	A_inerbimento	m²	0.66
18.A80.A91.005	V_unghia	m³	0
18.A80.A96.005 18.A80.A91.005	V_scogliera_monte	m³	0
18.A80.A96.005 18.A80.A91.005	V_scogliera_valle	m³	1.78
18.A80.A05.005	L_palif_semplice	m	0
18.A80.A40.005	V_palif_doppia	m³	0
18.A85.A05.005	V_spandimento	m³	0.03
18.A90.A05.005	A_massicciata	m²	3.00

Scala 1:100

Misure in metri

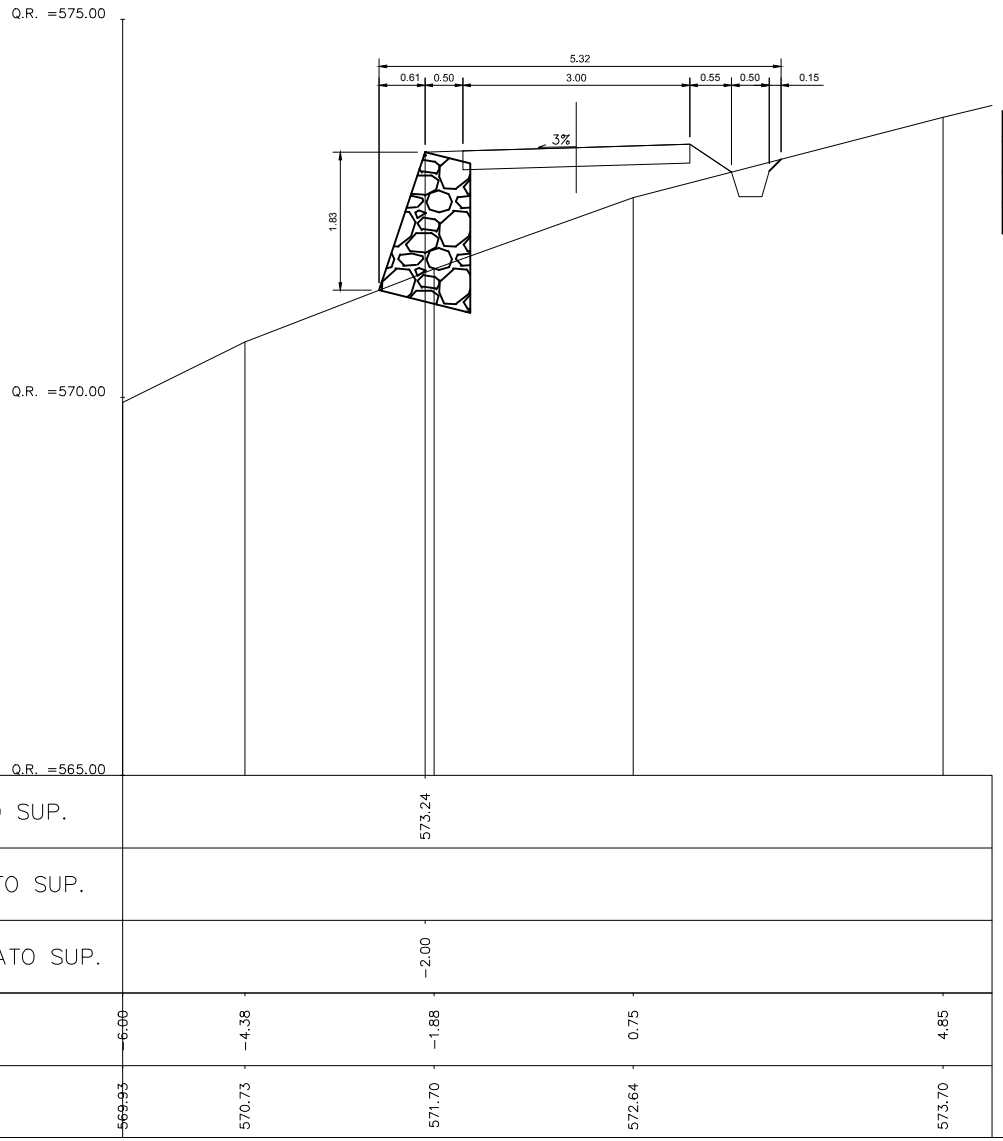

Sezione 35bis_a	0+672.39
Quota Asse	573.30 m
ΔH	0.93 m
p_pendio	34%

Prezzario 2015	Variabile	U.M.	Quantità
18.A65.A25.015	A_decesp-50%	m²	8.61
18.A05.A25.005	V_scavo	m³	0
18.A05.B10.005	V_scavo_obblig	m³	0
18.A05.C15.005	V_rilevato	m³	6.51
18.A55.A15.005	A_inerbimento	m²	8.05
18.A80.A91.005	V_unghia	m³	0.22
18.A80.A96.005 18.A80.A91.005	V_scogliera_monte	m³	0
18.A80.A96.005 18.A80.A91.005	V_scogliera_valle	m³	0
18.A80.A05.005	L_palif_semplice	m	0
18.A80.A40.005	V_palif_doppia	m³	0
18.A85.A05.005	V_spandimento	m³	0.03
18.A90.A05.005	A_massicciata	m²	3.00

Scala 1:100

Misure in metri

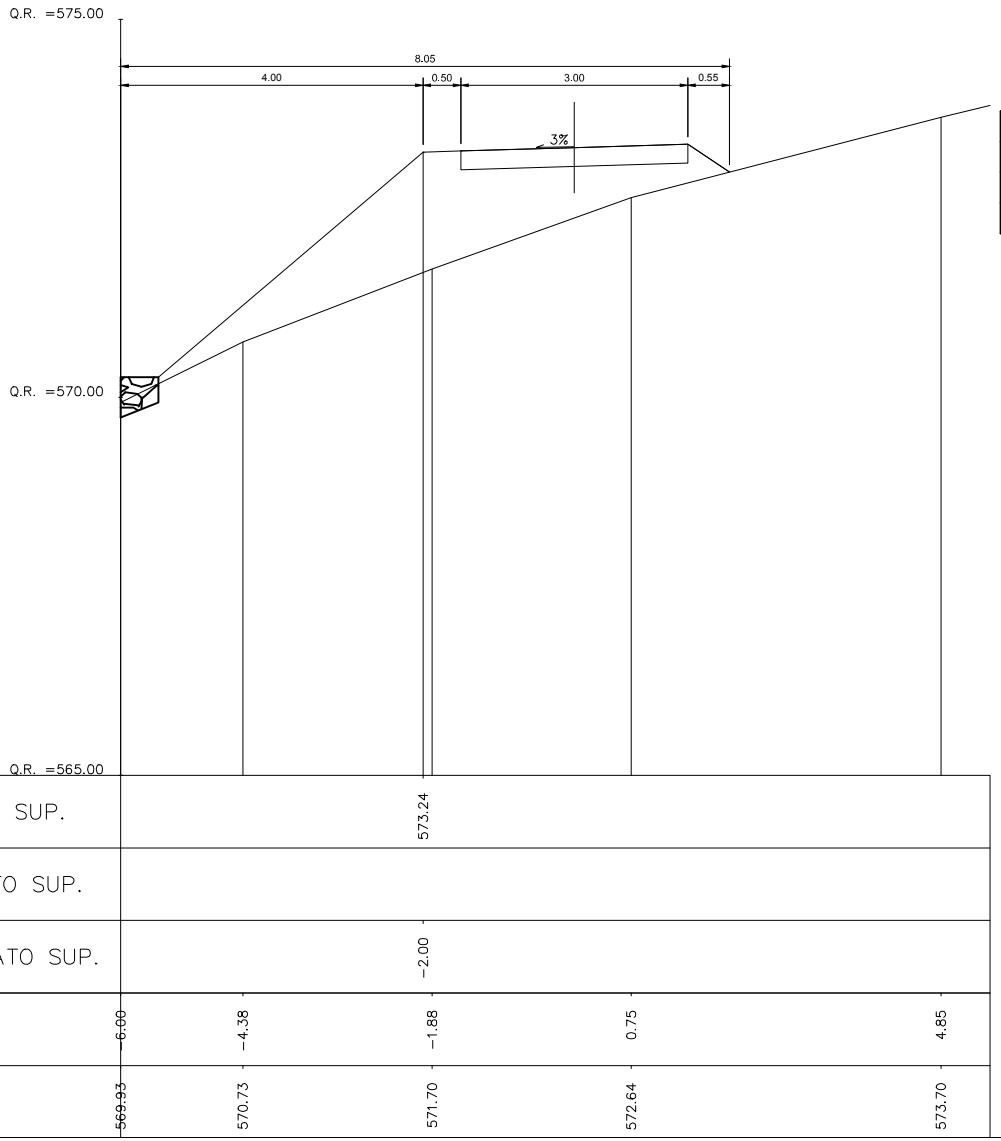

Sezione 35bis_b	0+672.39
Quota Asse	573.30 m
ΔH	0.93 m
p_pendio	34%

Prezzario 2015	Variabile	U.M.	Quantità
18.A65.A25.015	A_decesp-50%	m²	7.00
18.A05.A25.005	V_scavo	m³	5.48
18.A05.B10.005	V_scavo_obblig	m³	0.10
18.A05.C15.005	V_rilevato	m³	0
18.A55.A15.005	A_inerbimento	m²	2.48
18.A80.A91.005	V_unghia	m³	0
18.A80.A96.005 18.A80.A91.005	V_scogliera_monte	m³	0
18.A80.A96.005 18.A80.A91.005	V_scogliera_valle	m³	0
18.A80.A05.005	L_palif_semplice	m	0
18.A80.A40.005	V_palif_doppia	m³	0
18.A85.A05.005	V_spandimento	m³	0.03
18.A90.A05.005	A_massicciata	m²	3.00

Scala 1:100

Misure in metri

Sezione 36	0+676.40
Quota Asse	573.51 m
ΔH	-1.00 m
p_pendio	1%

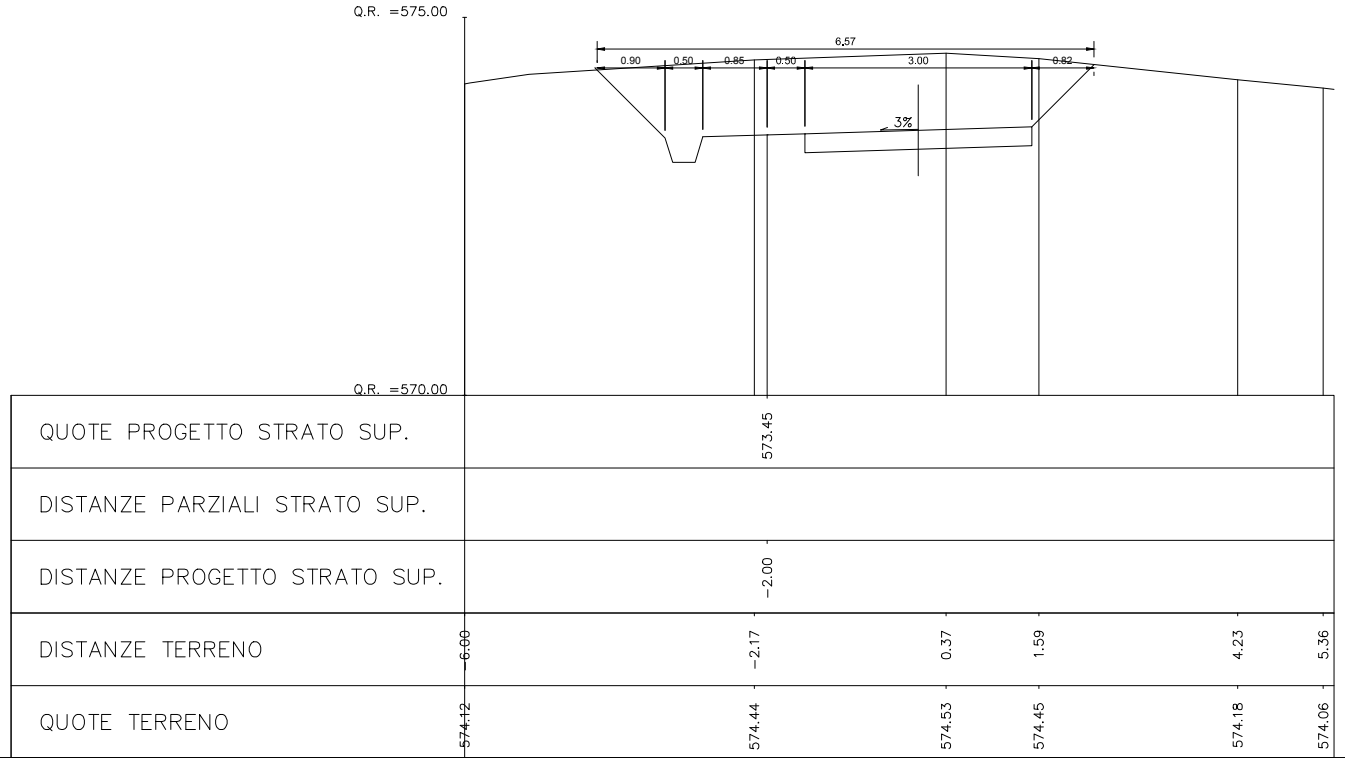

Prezzario 2015	Variabile	U.M.	Quantità
18.A65.A25.015	A_decesp-50%	m²	10.81
18.A05.A25.005	V_scavo	m³	20.79
18.A05.B10.005	V_scavo_obblig	m³	0.10
18.A05.C15.005	V_rilevato	m³	0
18.A55.A15.005	A_inerbimento	m²	8.73
18.A80.A91.005	V_unghia	m³	0
18.A80.A96.005 18.A80.A91.005	V_scogliera_monte	m³	0
18.A80.A96.005 18.A80.A91.005	V_scogliera_valle	m³	0
18.A80.A05.005	L_palif_semplice	m	0
18.A80.A40.005	V_palif_doppia	m³	0
18.A85.A05.005	V_spandimento	m³	0.03
18.A90.A05.005	A_massicciata	m²	3.00

Scala 1:100

Misure in metri

Sezione 36bis_a	0+680.61
Quota Asse	573.72 m
ΔH	-2.84 m
p_pendio	38%

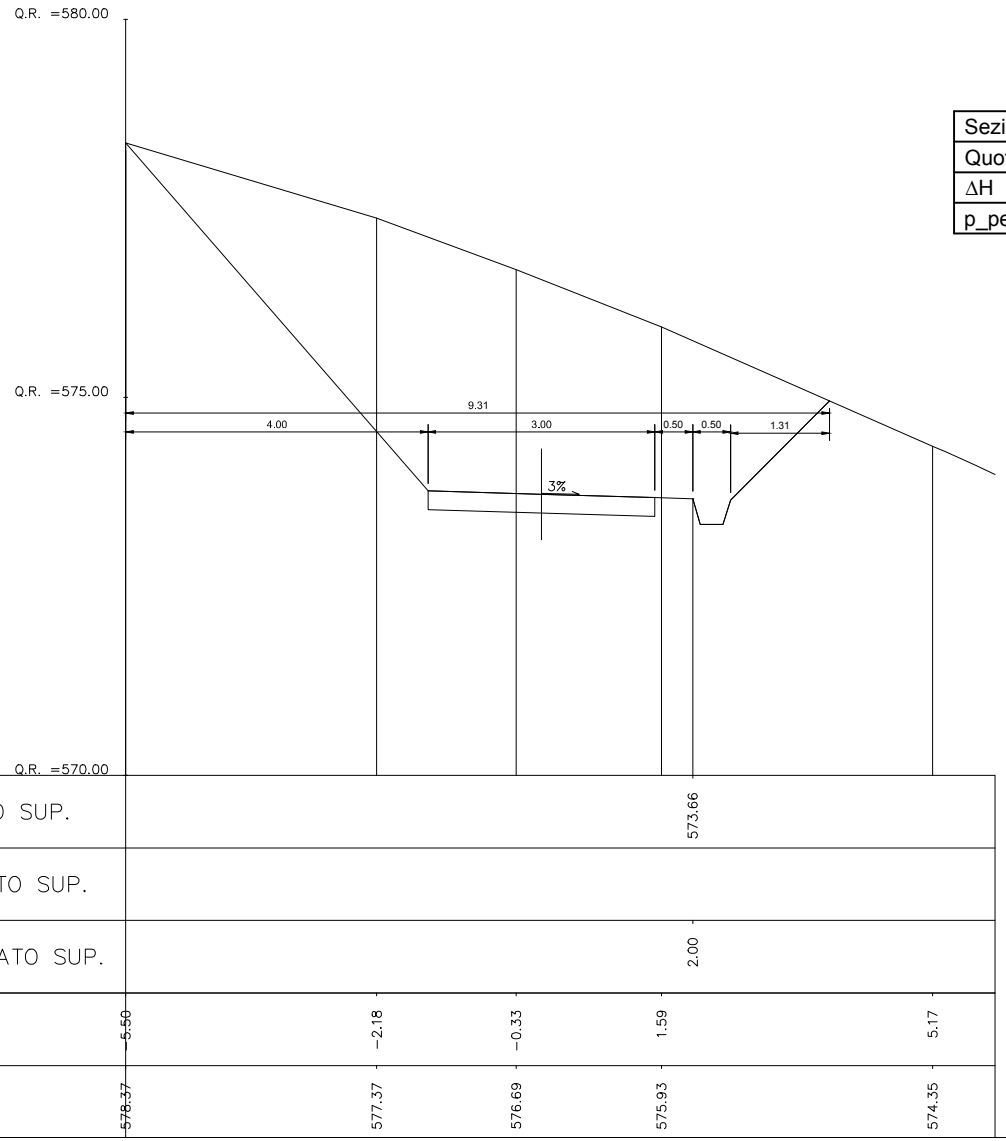

Prezzario 2015	Variabile	U.M.	Quantità
18.A65.A25.015	A_decesp-50%	m²	10.60
18.A05.A25.005	V_scavo	m³	28.85
18.A05.B10.005	V_scavo_obblig	m³	0.10
18.A05.C15.005	V_rilevato	m³	0
18.A55.A15.005	A_inerbimento	m²	1.85
18.A80.A91.005	V_unghia	m³	0
18.A80.A96.005 18.A80.A91.005	V_scogliera_monte	m³	9.84
18.A80.A96.005 18.A80.A91.005	V_scogliera_valle	m³	0
18.A80.A05.005	L_palif_semplice	m	0
18.A80.A40.005	V_palif_doppia	m³	0
18.A85.A05.005	V_spandimento	m³	0.03
18.A90.A05.005	A_massicciata	m²	3.00
01.A01.B87.020	V_reinterro	m³	4.55

Scala 1:100

Misure in metri

Sezione 36bis_b	0+680.61
Quota Asse	573.72 m
ΔH	-2.84 m
p_pendio	38%

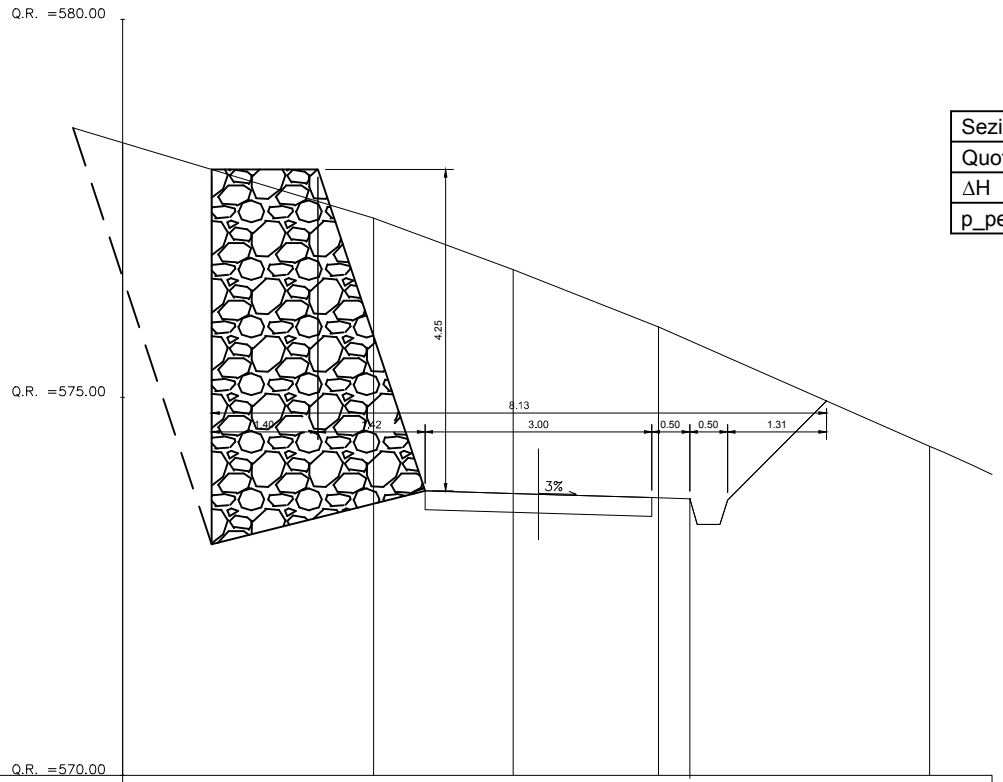

QUOTE PROGETTO STRATO SUP.				573.66		
DISTANZE PARZIALI STRATO SUP.						
DISTANZE PROGETTO STRATO SUP.				2.00		
DISTANZE TERRENO	-5.50	-2.18	-0.33	1.59		5.17
QUOTE TERRENO	578.37	577.37	576.69	575.93		574.35

Prezzario 2015	Variabile	U.M.	Quantità
18.A65.A25.015	A_decesp-50%	m²	11.29
18.A05.A25.005	V_scavo	m³	33.31
18.A05.B10.005	V_scavo_obblig	m³	0
18.A05.C15.005	V_rilevato	m³	0
18.A55.A15.005	A_inerbimento	m²	4.85
18.A80.A91.005	V_unghia	m³	0
18.A80.A96.005 18.A80.A91.005	V_scogliera_monte	m³	8.00
18.A80.A96.005 18.A80.A91.005	V_scogliera_valle	m³	0
18.A80.A05.005	L_palif_semplice	m	0
18.A80.A40.005	V_palif_doppia	m³	0
18.A85.A05.005	V_spandimento	m³	0.03
18.A90.A05.005	A_massicciata	m²	3.00
01.A01.B87.020	V_reinterro	m³	5.14

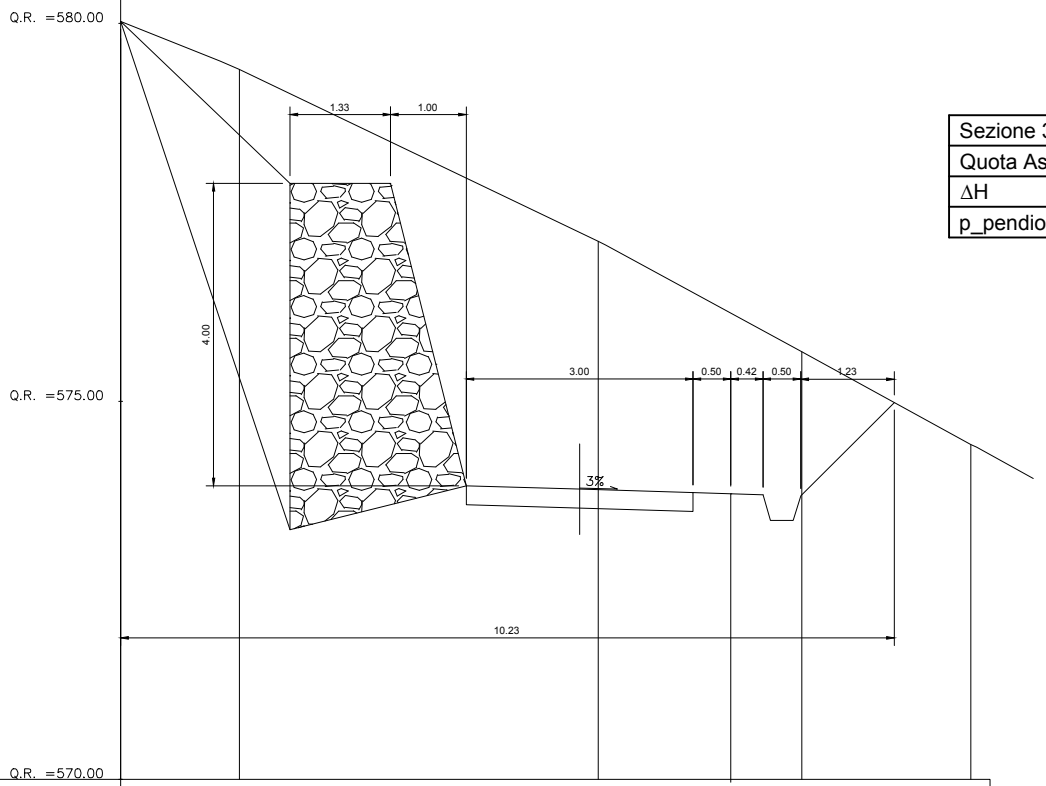

Scala 1:100

Misure in metri

Sezione 37	0+683
Quota Asse	573.84 m
ΔH	-3.40 m
p_pendio	51%

QUOTE PROGETTO STRATO SUP.				573.78		
DISTANZE PARZIALI STRATO SUP.						
DISTANZE PROGETTO STRATO SUP.				2.00		
DISTANZE TERRENO	-5.50	-4.50	0.25	2.94	5.17	
QUOTE TERRENO	579.80	579.39	577.12	575.66	574.43	

Prezzario 2015	Variabile	U.M.	Quantità
18.A65.A25.015	A_decesp-50%	m²	10.39
18.A05.A25.005	V_scavo	m³	27.15
18.A05.B10.005	V_scavo_obblig	m³	0.10
18.A05.C15.005	V_rilevato	m³	0
18.A55.A15.005	A_inerbimento	m²	1.58
18.A80.A91.005	V_unghia	m³	0
18.A80.A96.005 18.A80.A91.005	V_scogliera_monte	m³	9.70
18.A80.A96.005 18.A80.A91.005	V_scogliera_valle	m³	0
18.A80.A05.005	L_palif_semplice	m	0
18.A80.A40.005	V_palif_doppia	m³	0
18.A85.A05.005	V_spandimento	m³	0.03
18.A90.A05.005	A_massicciata	m²	3.00
01.A01.B87.020	V_reinterro	m³	4.33

Scala 1:100

Misure in metri

Sezione 37bis_a	0+686.76
Quota Asse	574.03 m
ΔH	-2.68 m
p_pendio	40%

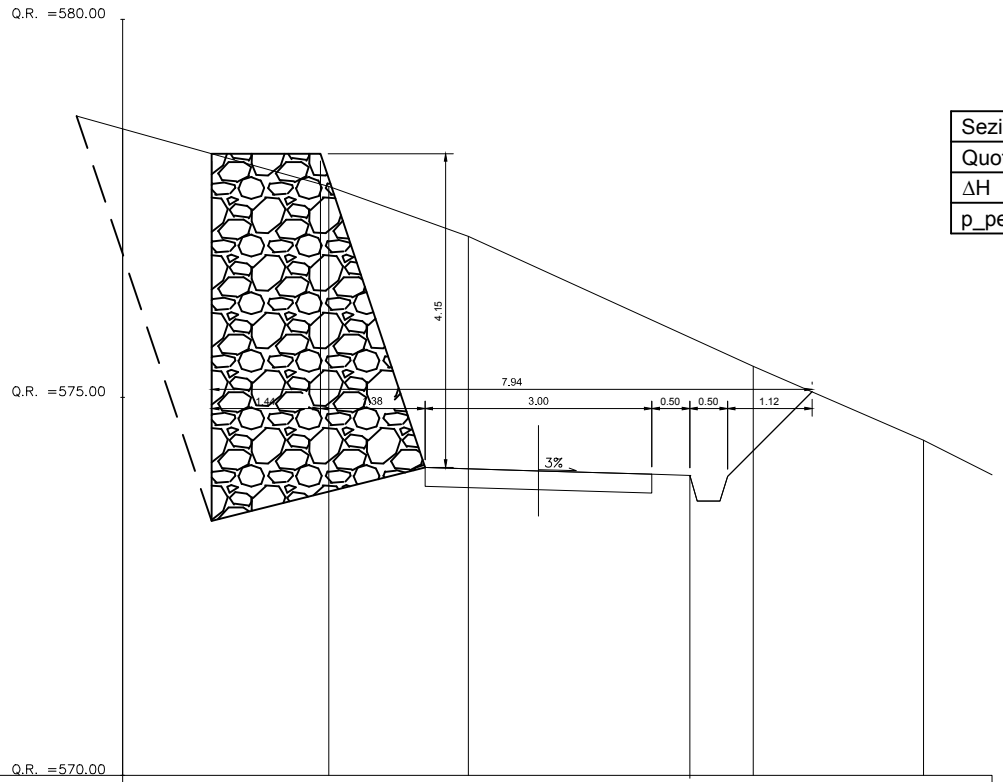

QUOTE PROGETTO STRATO SUP.				573.97		
DISTANZE PARZIALI STRATO SUP.						
DISTANZE PROGETTO STRATO SUP.				2.00		
DISTANZE TERRENO	-5.50	-2.77	-0.93	2.84	5.09	
QUOTE TERRENO	578.55	577.79	577.13	575.41	574.43	

Prezzario 2015	Variabile	U.M.	Quantità
18.A65.A25.015	A_decesp-50%	m²	10.44
18.A05.A25.005	V_scavo	m³	19.05
18.A05.B10.005	V_scavo_obblig	m³	0.10
18.A05.C15.005	V_rilevato	m³	0
18.A55.A15.005	A_inerbimento	m²	8.18
18.A80.A91.005	V_unghia	m³	0
18.A80.A96.005 18.A80.A91.005	V_scogliera_monte	m³	0
18.A80.A96.005 18.A80.A91.005	V_scogliera_valle	m³	0
18.A80.A05.005	L_palif_semplice	m	0
18.A80.A40.005	V_palif_doppia	m³	0
18.A85.A05.005	V_spandimento	m³	0.03
18.A90.A05.005	A_massicciata	m²	3.00

Scala 1:100

Misure in metri

Sezione 37bis_b	0+686.76
Quota Asse	574.03 m
ΔH	-2.68 m
p_pendio	40%

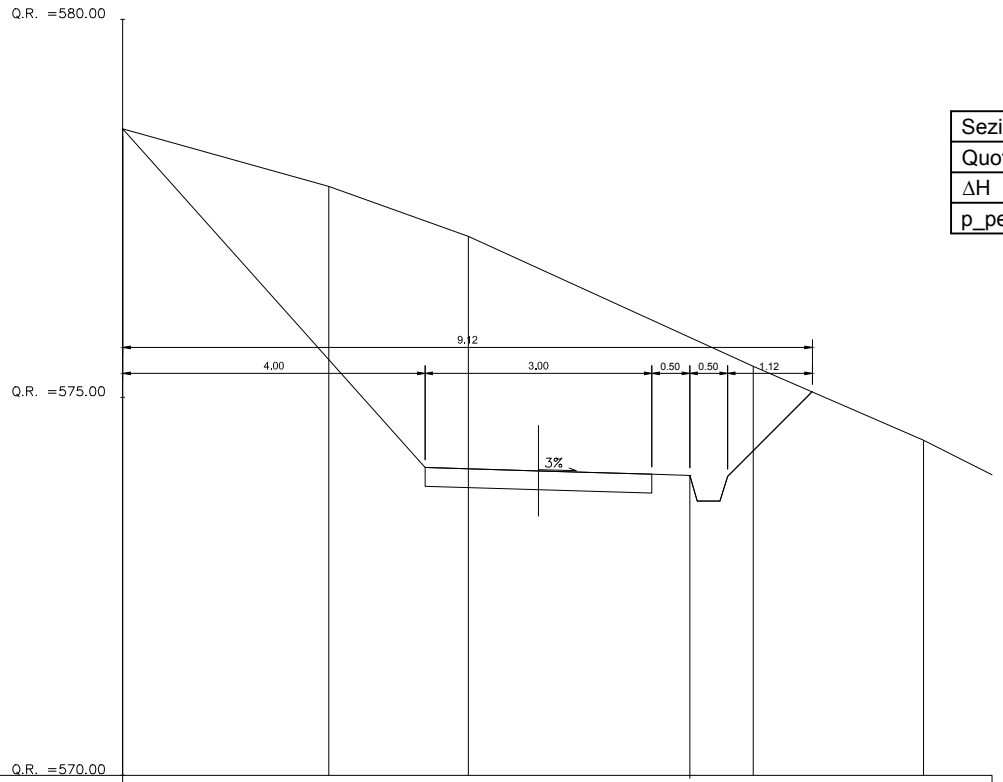

QUOTE PROGETTO STRATO SUP.				573.97		
DISTANZE PARZIALI STRATO SUP.						
DISTANZE PROGETTO STRATO SUP.				2.00		
DISTANZE TERRENO	-5.50	-2.77	-0.93	2.84	5.09	
QUOTE TERRENO	578.55	577.79	577.13	575.41	574.43	

Prezzario 2015	Variabile	U.M.	Quantità
18.A65.A25.015	A_decesp-50%	m²	9.81
18.A05.A25.005	V_scavo	m³	1.52
18.A05.B10.005	V_scavo_obblig	m³	0
18.A05.C15.005	V_rilevato	m³	2.62
18.A55.A15.005	A_inerbimento	m²	6.17
18.A80.A91.005	V_unghia	m³	0.21
18.A80.A96.005 18.A80.A91.005	V_scogliera_monte	m³	0
18.A80.A96.005 18.A80.A91.005	V_scogliera_valle	m³	0
18.A80.A05.005	L_palif_semplice	m	0
18.A80.A40.005	V_palif_doppia	m³	0
18.A85.A05.005	V_spandimento	m³	0.03
18.A90.A05.005	A_massicciata	m²	3.00

Scala 1:100

Misure in metri

Sezione 37tris_a	0+695.91
Quota Asse	574.98 m
ΔH	-0.07 m
p_pendio	47%

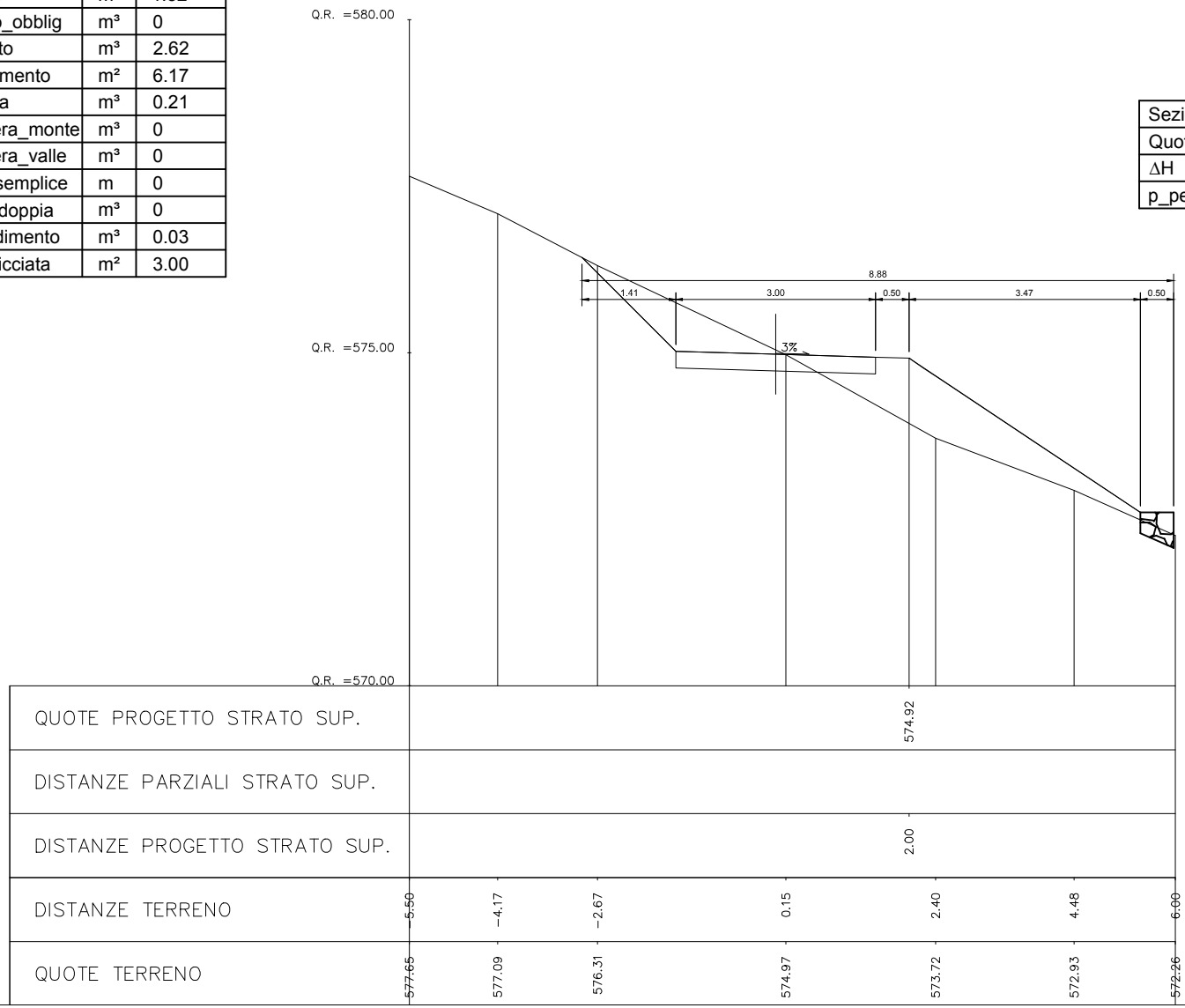

Prezzario 2015	Variabile	U.M.	Quantità
18.A65.A25.015	A_decesp-50%	m²	6.22
18.A05.A25.005	V_scavo	m³	1.52
18.A05.B10.005	V_scavo_obblig	m³	0.51
18.A05.C15.005	V_rilevato	m³	0.24
18.A55.A15.005	A_inerbimento	m²	1.99
18.A80.A91.005	V_unghia	m³	0
18.A80.A96.005 18.A80.A91.005	V_scogliera_monte	m³	0
18.A80.A96.005 18.A80.A91.005	V_scogliera_valle	m³	1.20
18.A80.A05.005	L_palif_semplice	m	0
18.A80.A40.005	V_palif_doppia	m³	0
18.A85.A05.005	V_spandimento	m³	0.03
18.A90.A05.005	A_massicciata	m²	3.00

Scala 1:100

Misure in metri

Sezione 37tris_b	0+695.91
Quota Asse	574.98 m
ΔH	-0.07 m
p_pendio	47%

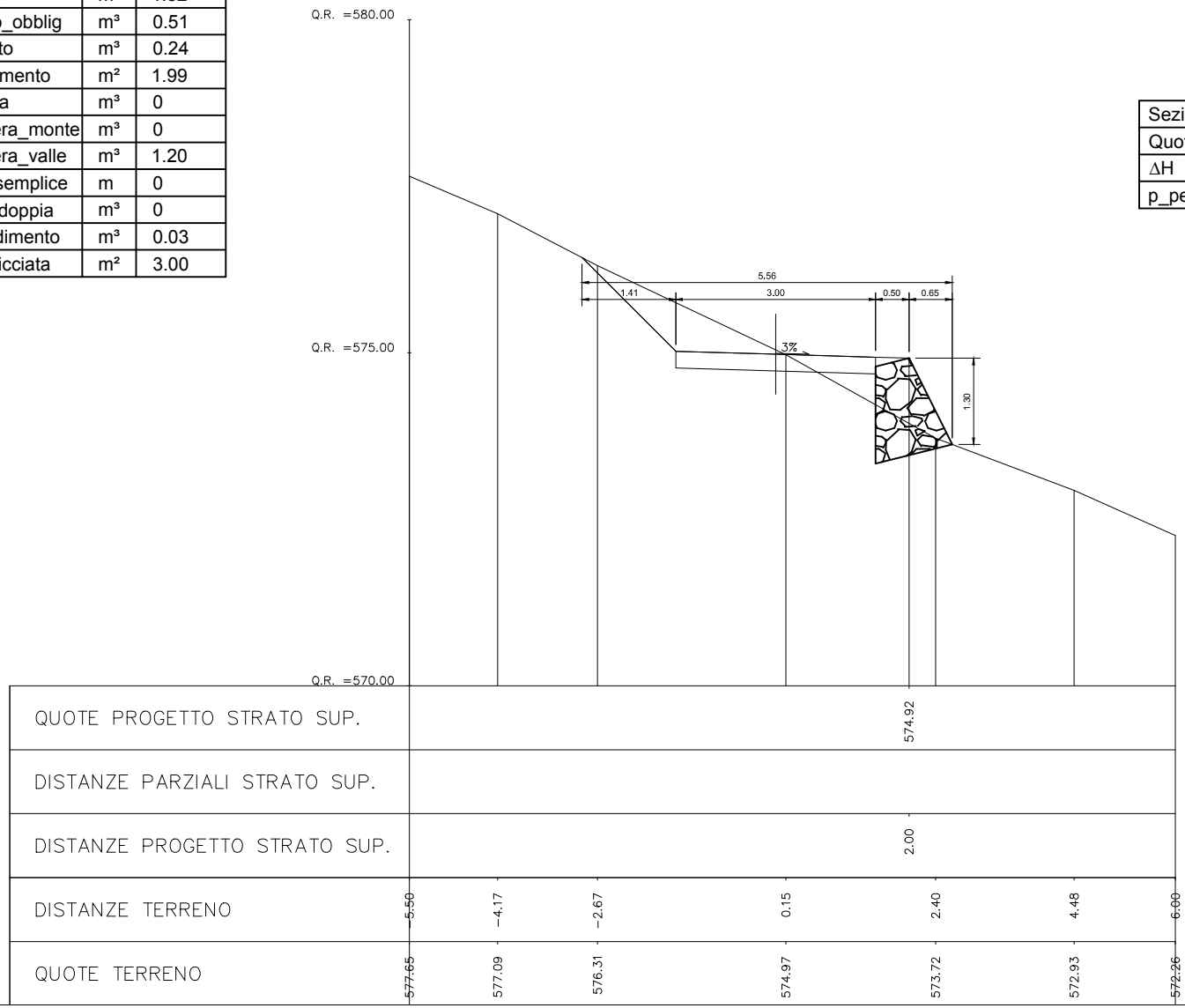

Prezzario 2015	Variabile	U.M.	Quantità
18.A65.A25.015	A_decesp-50%	m²	6.22
18.A05.A25.005	V_scavo	m³	1.38
18.A05.B10.005	V_scavo_obblig	m³	0.59
18.A05.C15.005	V_rilevato	m³	0.33
18.A55.A15.005	A_inerbimento	m²	1.84
18.A80.A91.005	V_unghia	m³	0
18.A80.A96.005 18.A80.A91.005	V_scogliera_monte	m³	0
18.A80.A96.005 18.A80.A91.005	V_scogliera_valle	m³	1.41
18.A80.A05.005	L_palif_semplice	m	0
18.A80.A40.005	V_palif_doppia	m³	0
18.A85.A05.005	V_spandimento	m³	0.03
18.A90.A05.005	A_massicciata	m²	3.00

Scala 1:100

Misure in metri

Sezione 38	0+696.60
Quota Asse	575.05 m
ΔH	0 m
p_pendio	48%

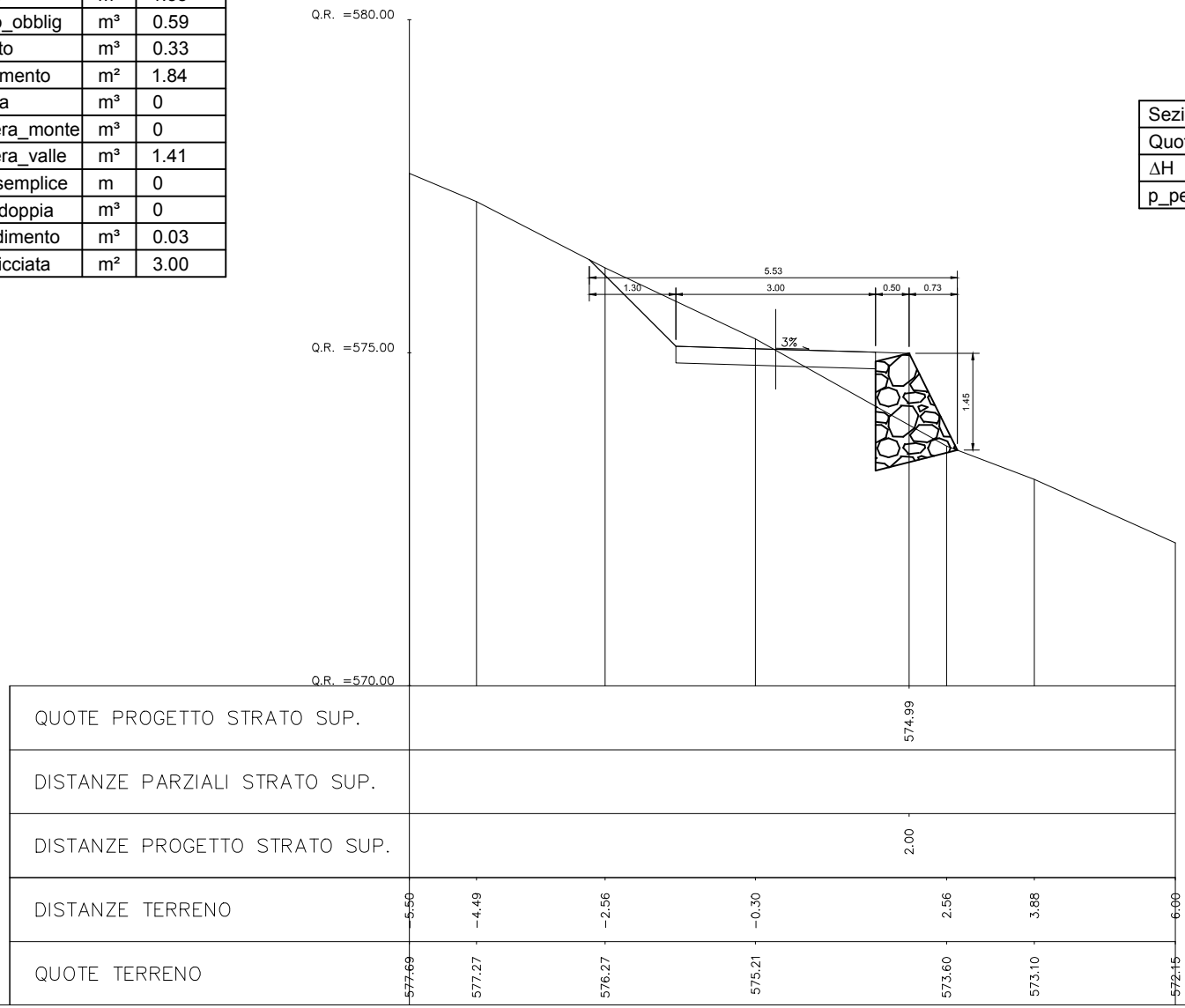

Prezzario 2015	Variabile	U.M.	Quantità
18.A65.A25.015	A_decesp-50%	m²	5.79
18.A05.A25.005	V_scavo	m³	0.70
18.A05.B10.005	V_scavo_obblig	m³	0.57
18.A05.C15.005	V_rilevato	m³	0.63
18.A55.A15.005	A_inerbimento	m²	1.28
18.A80.A91.005	V_unghia	m³	0
18.A80.A96.005 18.A80.A91.005	V_scogliera_monte	m³	0
18.A80.A96.005 18.A80.A91.005	V_scogliera_valle	m³	1.56
18.A80.A05.005	L_palif_semplice	m	0
18.A80.A40.005	V_palif_doppia	m³	0
18.A85.A05.005	V_spandimento	m³	0.03
18.A90.A05.005	A_massicciata	m²	3.00

Scala 1:100

Misure in metri

Sezione 39	0+700
Quota Asse	575.49 m
ΔH	0.28 m
p_pendio	47%

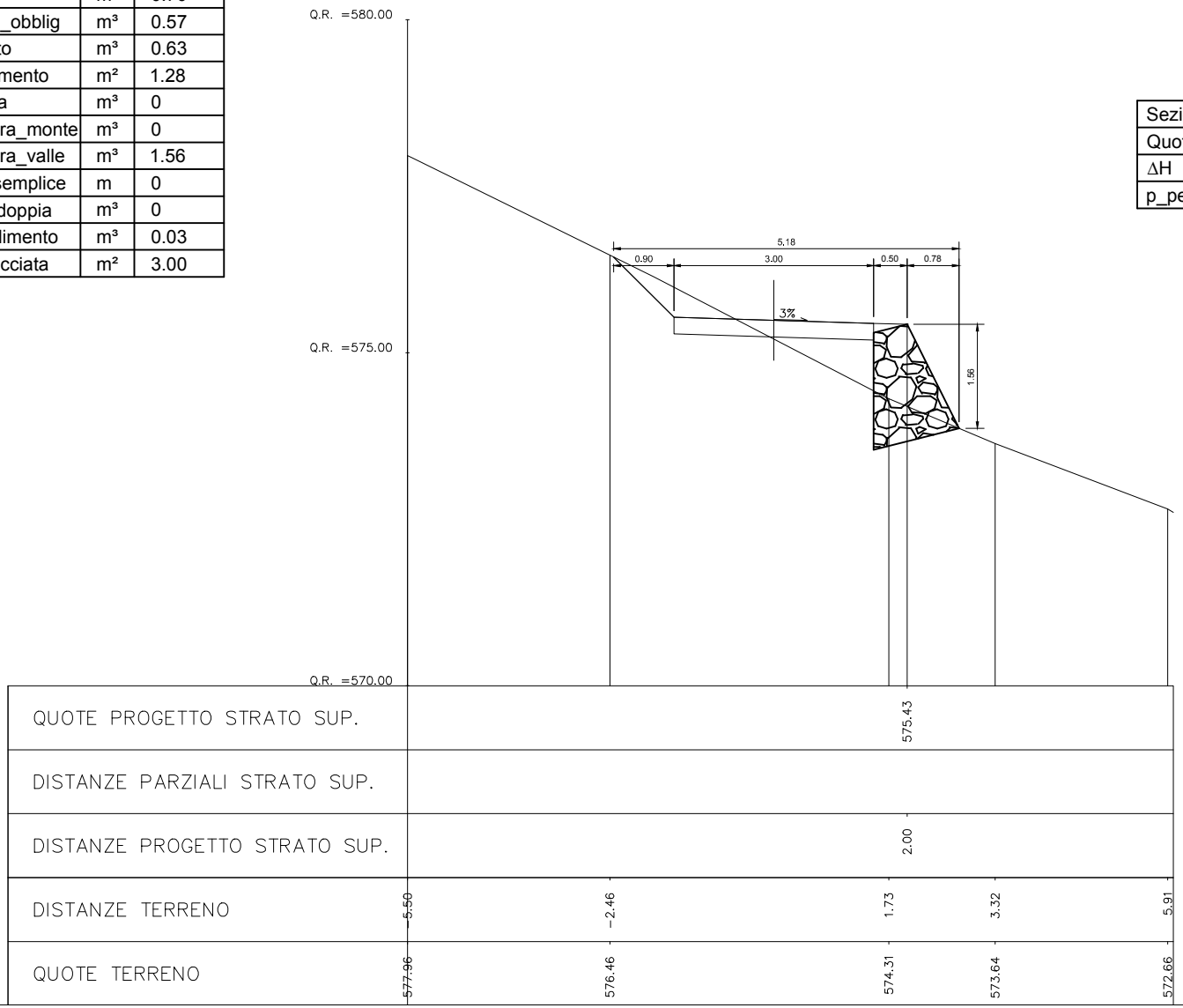

Prezzario 2015	Variabile	U.M.	Quantità
18.A65.A30.015	A_decesp+50%	m²	7.41
18.A05.A25.005	V_scavo	m³	2.04
18.A05.B10.005	V_scavo_obblig	m³	0.47
18.A05.C15.005	V_rilevato	m³	0.40
18.A55.A15.005	A_inerbimento	m²	3.19
18.A80.A91.005	V_unghia	m³	0
18.A80.A96.005 18.A80.A91.005	V_scogliera_monte	m³	0
18.A80.A96.005 18.A80.A91.005	V_scogliera_valle	m³	1.31
18.A80.A05.005	L_palif_semplice	m	0
18.A80.A40.005	V_palif_doppia	m³	0
18.A85.A05.005	V_spandimento	m³	0.03
18.A90.A05.005	A_massicciata	m²	3.00

Scala 1:100

Misure in metri

Sezione 40	0+725
Quota Asse	578.68 m
ΔH	0 m
p_pendio	63%

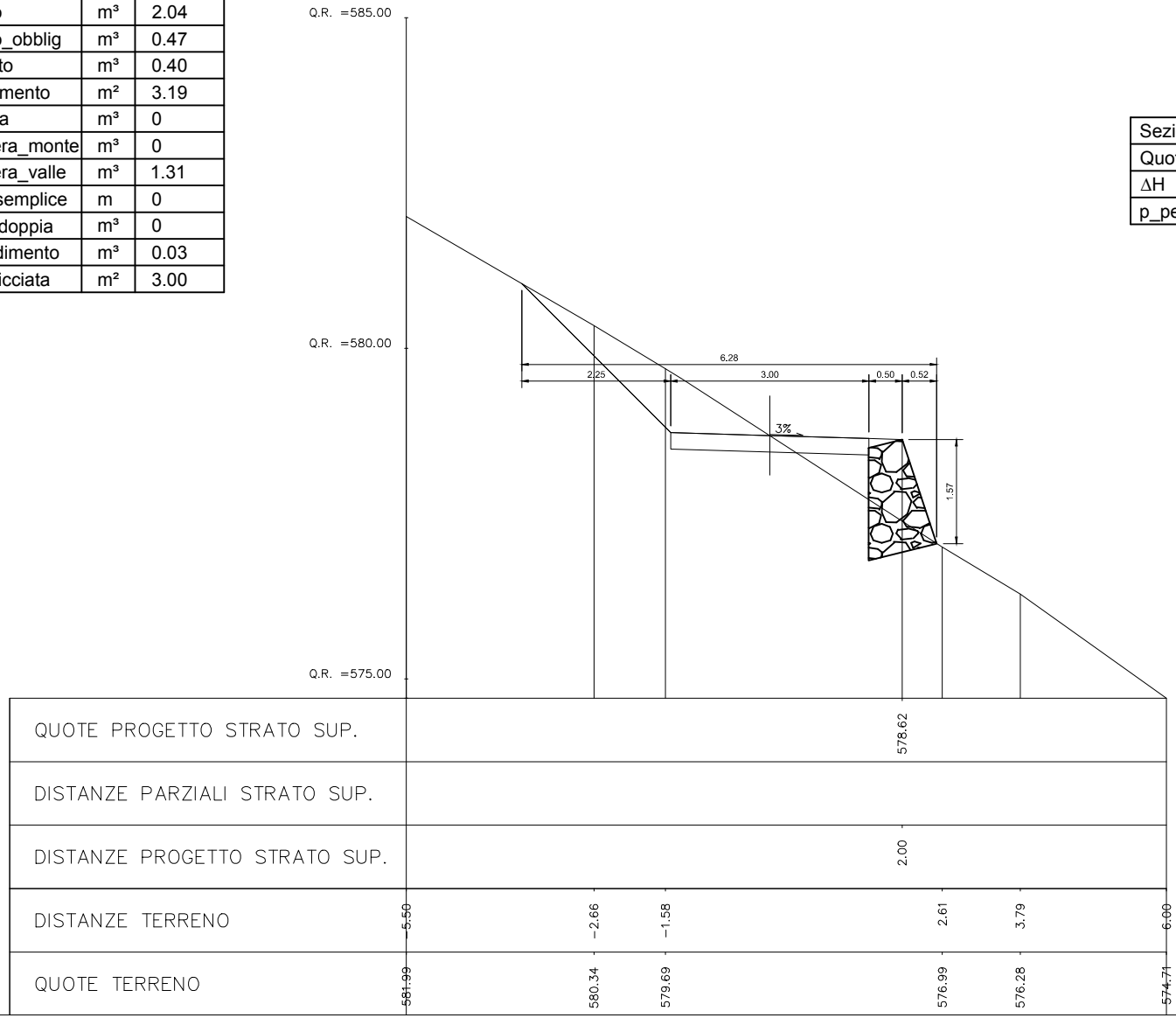

Prezzario 2015	Variabile	U.M.	Quantità
18.A65.A30.015	A_decesp+50%	m²	7.97
18.A05.A25.005	V_scavo	m³	2.36
18.A05.B10.005	V_scavo_obblig	m³	0.48
18.A05.C15.005	V_rilevato	m³	0.37
18.A55.A15.005	A_inerbimento	m²	3.76
18.A80.A91.005	V_unghia	m³	0
18.A80.A96.005 18.A80.A91.005	V_scogliera_monte	m³	0
18.A80.A96.005 18.A80.A91.005	V_scogliera_valle	m³	1.31
18.A80.A05.005	L_palif_semplice	m	0
18.A80.A40.005	V_palif_doppia	m³	0
18.A85.A05.005	V_spandimento	m³	0.03
18.A90.A05.005	A_massicciata	m²	3.00

Scala 1:100

Misure in metri

Sezione 41	0+750
Quota Asse	580.76 m
ΔH	0 m
p_pendio	65%

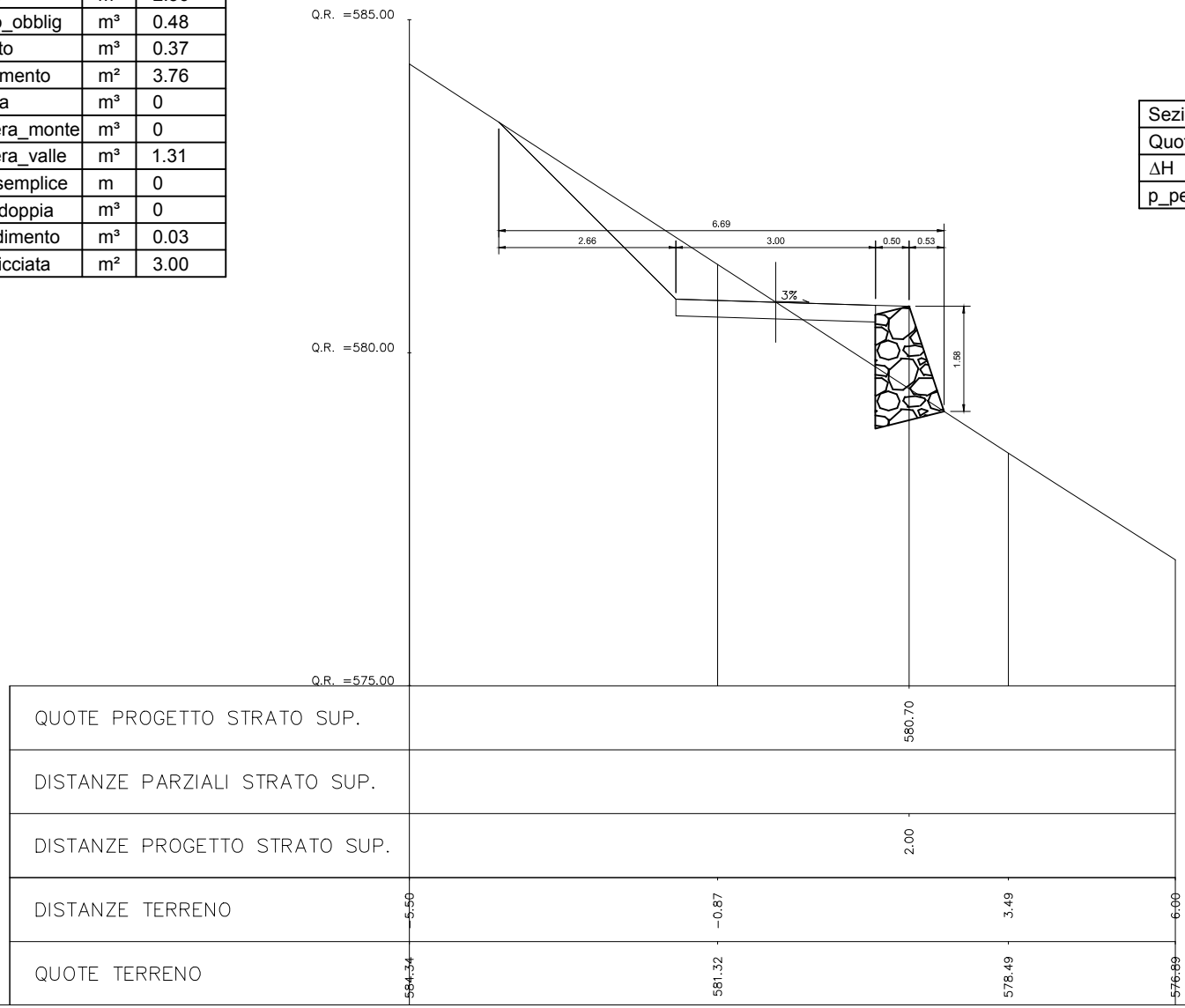

Prezzario 2015	Variabile	U.M.	Quantità
18.A65.A30.015	A_decesp+50%	m²	7.26
18.A05.A25.005	V_scavo	m³	2.00
18.A05.B10.005	V_scavo_obblig	m³	0.57
18.A05.C15.005	V_rilevato	m³	0.33
18.A55.A15.005	A_inerbimento	m²	2.92
18.A80.A91.005	V_unghia	m³	0
18.A80.A96.005 18.A80.A91.005	V_scogliera_monte	m³	0
18.A80.A96.005 18.A80.A91.005	V_scogliera_valle	m³	1.41
18.A80.A05.005	L_palif_semplice	m	0
18.A80.A40.005	V_palif_doppia	m³	0
18.A85.A05.005	V_spandimento	m³	0.03
18.A90.A05.005	A_massicciata	m²	3.00

Scala 1:100

Misure in metri

Sezione 41bis_a	0+772.14
Quota Asse	583.13 m
ΔH	-0.05 m
p_pendio	52%

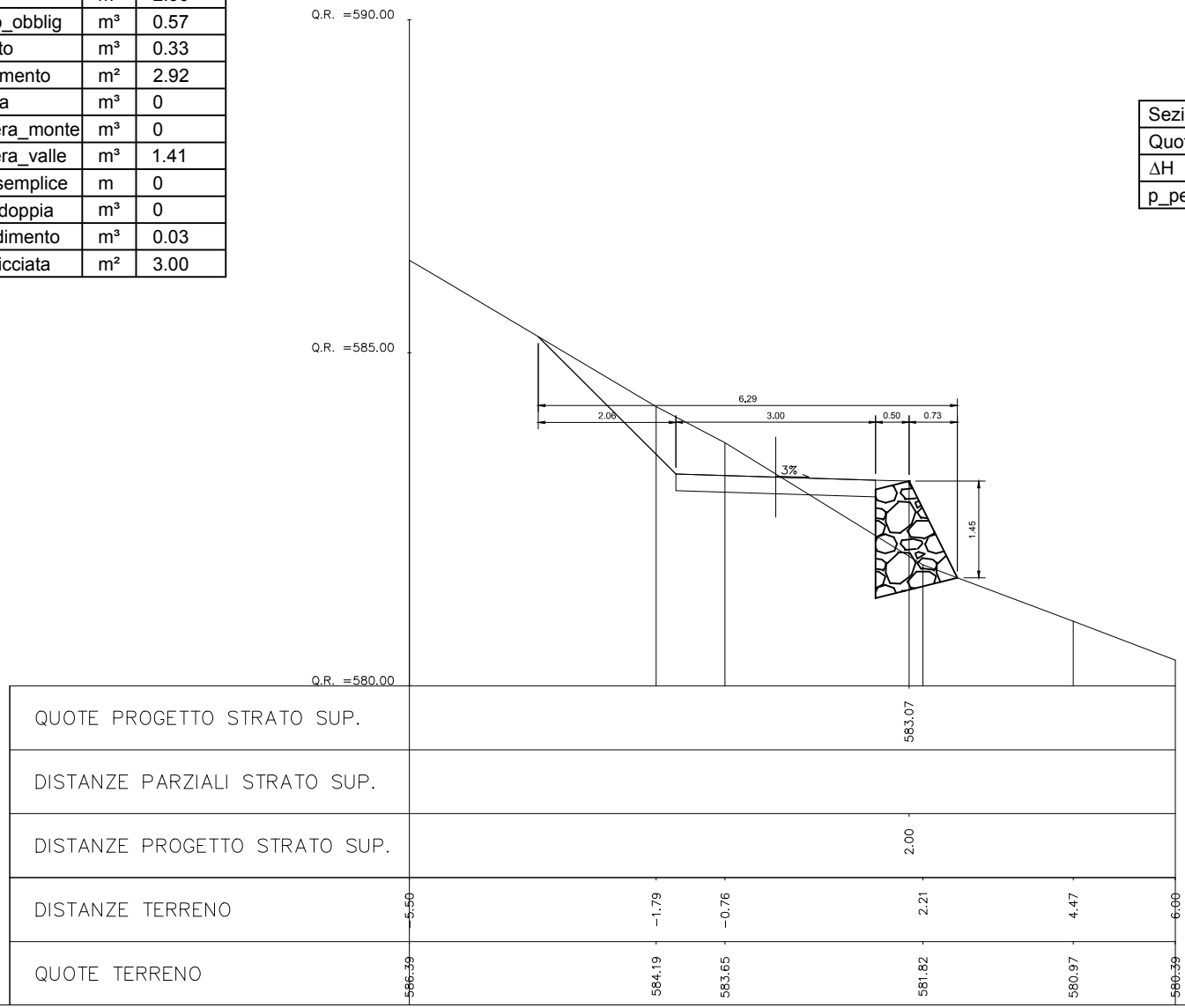

Prezzario 2015	Variabile	U.M.	Quantità
18.A65.A30.015	A_decesp+50%	m²	10.80
18.A05.A25.005	V_scavo	m³	2.00
18.A05.B10.005	V_scavo_obblig	m³	0
18.A05.C15.005	V_rilevato	m³	3.14
18.A55.A15.005	A_inerbimento	m²	7.21
18.A80.A91.005	V_unghia	m³	0.21
18.A80.A96.005 18.A80.A91.005	V_scogliera_monte	m³	0
18.A80.A96.005 18.A80.A91.005	V_scogliera_valle	m³	0
18.A80.A05.005	L_palif_semplice	m	0
18.A80.A40.005	V_palif_doppia	m³	0
18.A85.A05.005	V_spandimento	m³	0.03
18.A90.A05.005	A_massicciata	m²	3.00

Scala 1:100

Misure in metri

Sezione 41bis_b	0+772.14
Quota Asse	583.13 m
ΔH	-0.05 m
p_pendio	52%

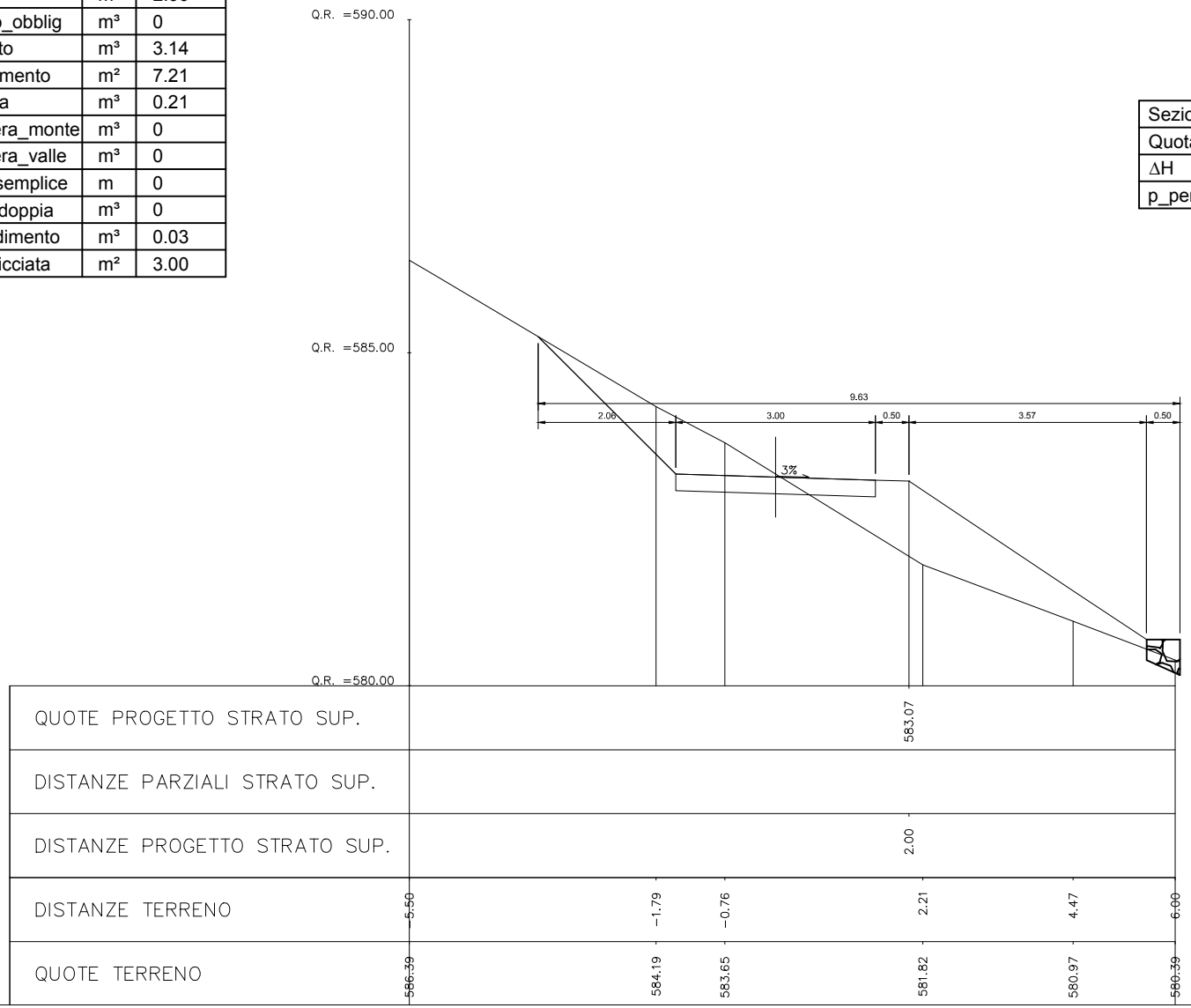

Prezzario 2015	Variabile	U.M.	Quantità
18.A65.A25.015	A_decesp-50%	m²	8.75
18.A05.A25.005	V_scavo	m³	1.53
18.A05.B10.005	V_scavo_obblig	m³	0
18.A05.C15.005	V_rilevato	m³	1.85
18.A55.A15.005	A_inerbimento	m²	5.10
18.A80.A91.005	V_unghia	m³	0.22
18.A80.A96.005 18.A80.A91.005	V_scogliera_monte	m³	0
18.A80.A96.005 18.A80.A91.005	V_scogliera_valle	m³	0
18.A80.A05.005	L_palif_semplice	m	0
18.A80.A40.005	V_palif_doppia	m³	0
18.A85.A05.005	V_spandimento	m³	0.03
18.A90.A05.005	A_massicciata	m²	3.00

Scala 1:100

Misure in metri

Sezione 42	0+775
Quota Asse	583.44 m
ΔH	0 m
p_pendio	47%

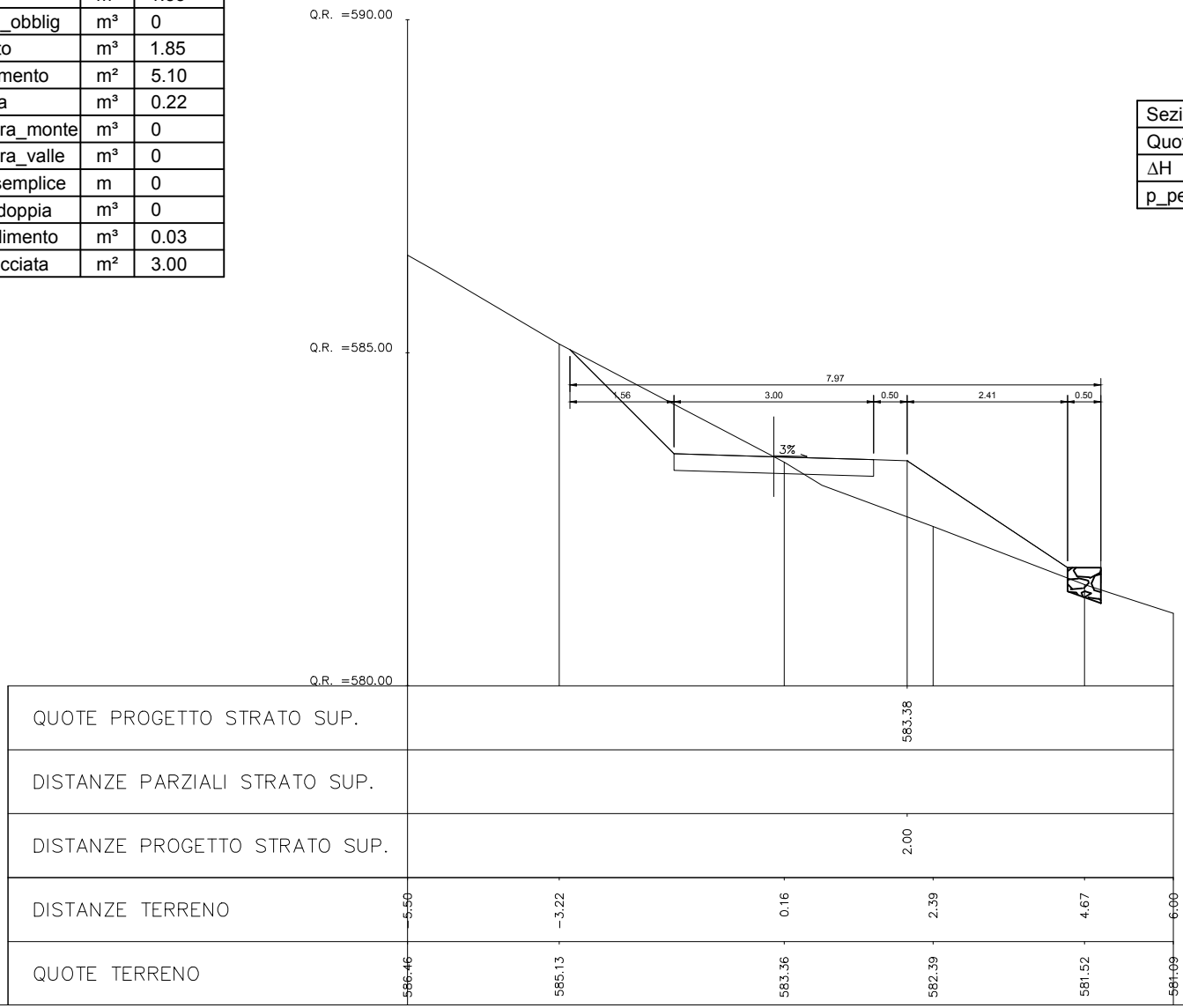

Prezzario 2015	Variabile	U.M.	Quantità
18.A65.A25.015	A_decesp-50%	m²	8.51
18.A05.A25.005	V_scavo	m³	1.22
18.A05.B10.005	V_scavo_obblig	m³	0
18.A05.C15.005	V_rilevato	m³	1.75
18.A55.A15.005	A_inerbimento	m²	4.82
18.A80.A91.005	V_unghia	m³	0.21
18.A80.A96.005 18.A80.A91.005	V_scogliera_monte	m³	0
18.A80.A96.005 18.A80.A91.005	V_scogliera_valle	m³	0
18.A80.A05.005	L_palif_semplice	m	0
18.A80.A40.005	V_palif_doppia	m³	0
18.A85.A05.005	V_spandimento	m³	0.03
18.A90.A05.005	A_massicciata	m²	3.00

Scala 1:100

Misure in metri

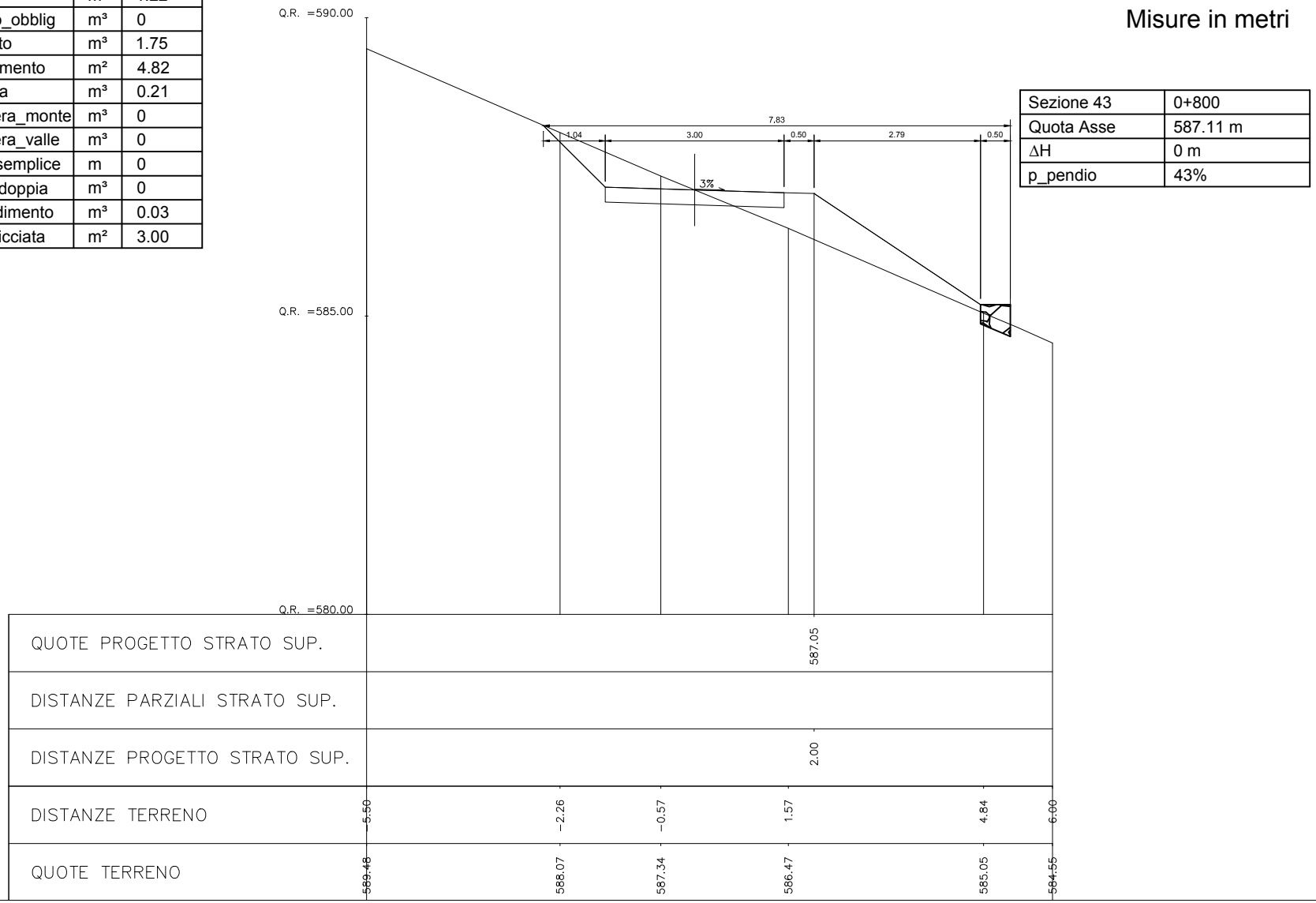

Sezione 43	0+800
Quota Asse	587.11 m
ΔH	0 m
p_pendio	43%

Prezzario 2015	Variabile	U.M.	Quantità
18.A65.A25.015	A_decesp-50%	m²	10.16
18.A05.A25.005	V_scavo	m³	2.19
18.A05.B10.005	V_scavo_obblig	m³	0
18.A05.C15.005	V_rilevato	m³	1.65
18.A55.A15.005	A_inerbimento	m²	6.54
18.A80.A91.005	V_unghia	m³	0.21
18.A80.A96.005 18.A80.A91.005	V_scogliera_monte	m³	0
18.A80.A96.005 18.A80.A91.005	V_scogliera_valle	m³	0
18.A80.A05.005	L_palif_semplice	m	0
18.A80.A40.005	V_palif_doppia	m³	0
18.A85.A05.005	V_spandimento	m³	0.03
18.A90.A05.005	A_massicciata	m²	3.00

Scala 1:100

Misure in metri

Sezione 43bis_a	0+803.37
Quota Asse	587.25 m
ΔH	-0.26 m
p_pendio	48%

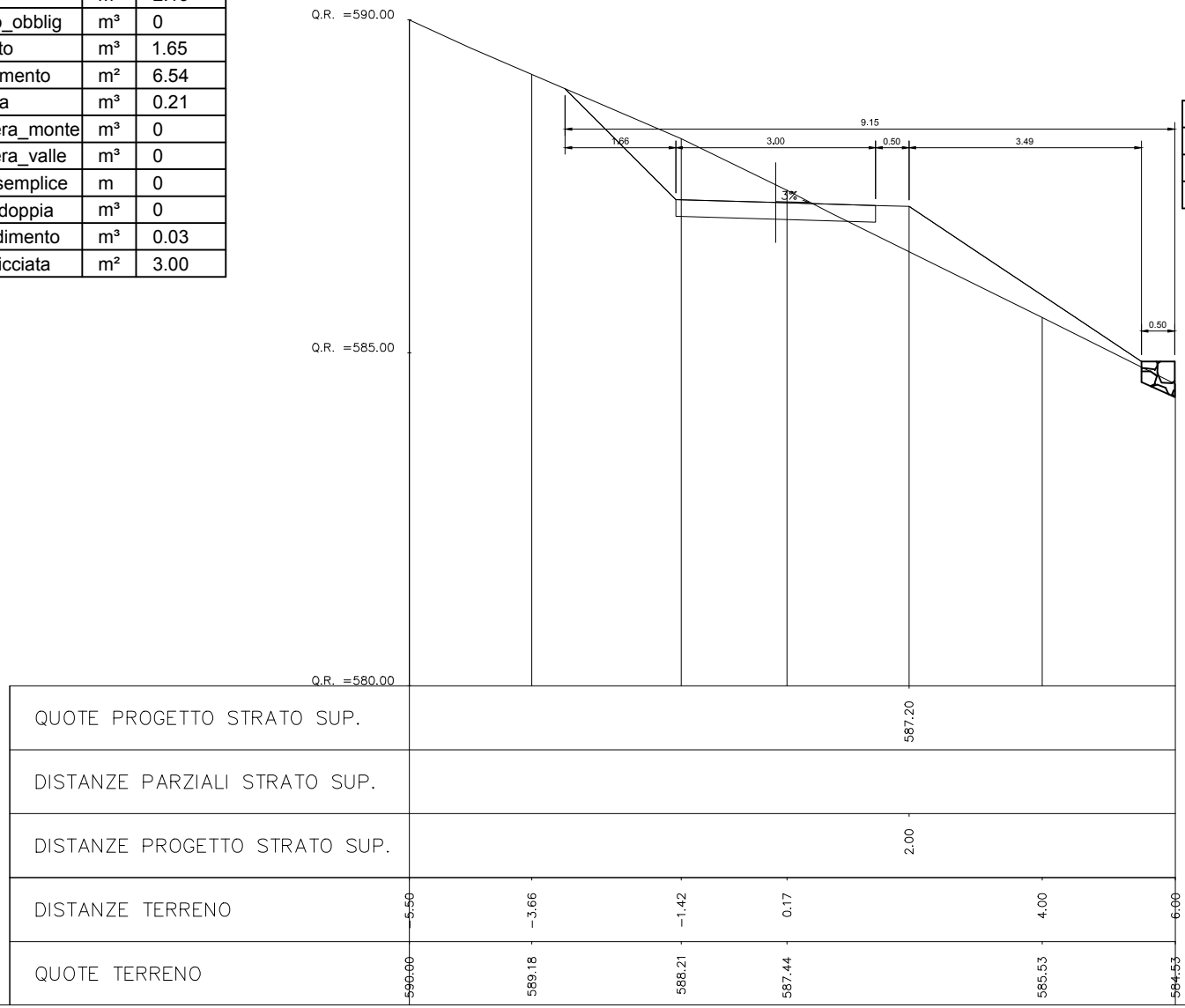

Prezzario 2015	Variabile	U.M.	Quantità
18.A65.A25.015	A_decesp-50%	m²	6.21
18.A05.A25.005	V_scavo	m³	2.19
18.A05.B10.005	V_scavo_obblig	m³	0.34
18.A05.C15.005	V_rilevato	m³	0.08
18.A55.A15.005	A_inerbimento	m²	2.35
18.A80.A91.005	V_unghia	m³	0
18.A80.A96.005 18.A80.A91.005	V_scogliera_monte	m³	0
18.A80.A96.005 18.A80.A91.005	V_scogliera_valle	m³	0.73
18.A80.A05.005	L_palif_semplice	m	0
18.A80.A40.005	V_palif_doppia	m³	0
18.A85.A05.005	V_spandimento	m³	0.03
18.A90.A05.005	A_massicciata	m²	3.00

Scala 1:100

Misure in metri

Sezione 43bis_b	0+803.37
Quota Asse	587.25 m
ΔH	-0.26 m
p_pendio	48%

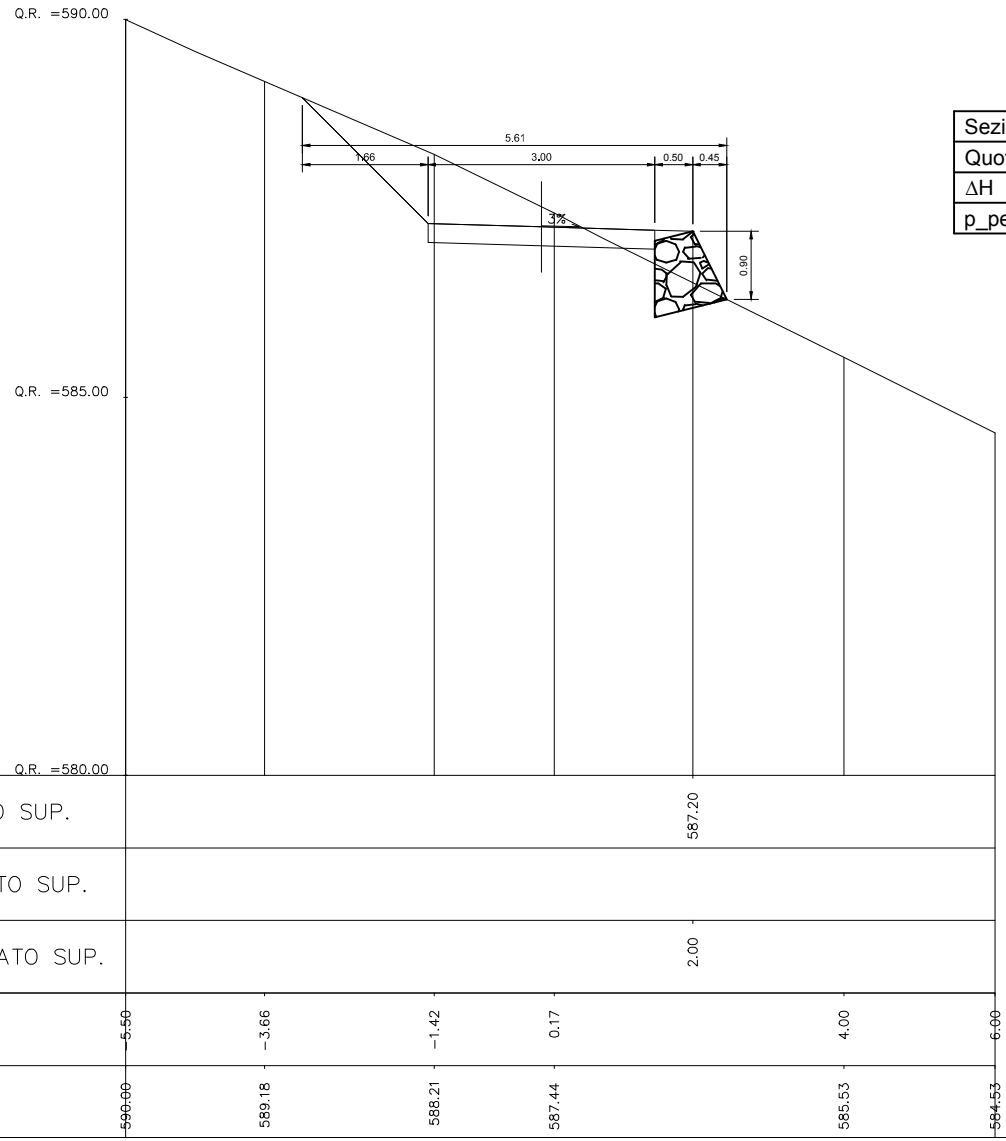

Prezzario 2015	Variabile	U.M.	Quantità
18.A65.A30.015	A_decesp+50%	m²	6.45
18.A05.A25.005	V_scavo	m³	1.59
18.A05.B10.005	V_scavo_obblig	m³	0.45
18.A05.C15.005	V_rilevato	m³	0.27
18.A55.A15.005	A_inerbimento	m²	2.28
18.A80.A91.005	V_unghia	m³	0
18.A80.A96.005 18.A80.A91.005	V_scogliera_monte	m³	0
18.A80.A96.005 18.A80.A91.005	V_scogliera_valle	m³	1.12
18.A80.A05.005	L_palif_semplice	m	0
18.A80.A40.005	V_palif_doppia	m³	0
18.A85.A05.005	V_spandimento	m³	0.03
18.A90.A05.005	A_massicciata	m²	3.00

Scala 1:100

Misure in metri

Sezione 44	0+815
Quota Asse	587.75 m
ΔH	0 m
p_pendio	53%

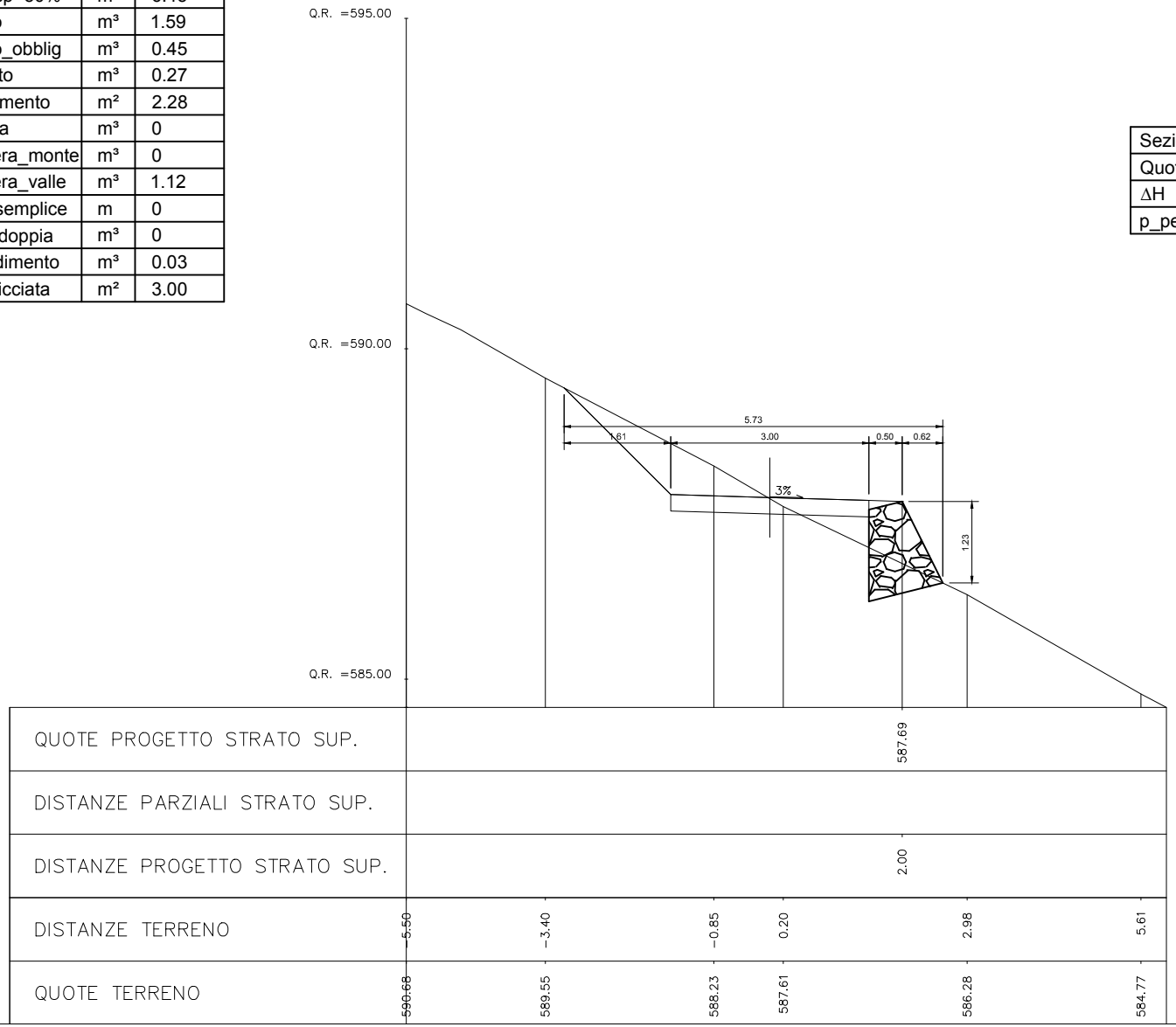

Prezzario 2015	Variabile	U.M.	Quantità
18.A65.A25.015	A_decesp-50%	m²	9.20
18.A05.A25.005	V_scavo	m³	2.76
18.A05.B10.005	V_scavo_obblig	m³	0.33
18.A05.C15.005	V_rilevato	m³	7.89
18.A55.A15.005	A_inerbimento	m²	2.87
18.A80.A91.005	V_unghia	m³	0
18.A80.A96.005 18.A80.A91.005	V_scogliera_monte	m³	0
18.A80.A96.005 18.A80.A91.005	V_scogliera_valle	m³	9.98
18.A80.A05.005	L_palif_semplice	m	0
18.A80.A40.005	V_palif_doppia	m³	0
18.A85.A05.005	V_spandimento	m³	0.03
18.A90.A05.005	A_massicciata	m²	3.00

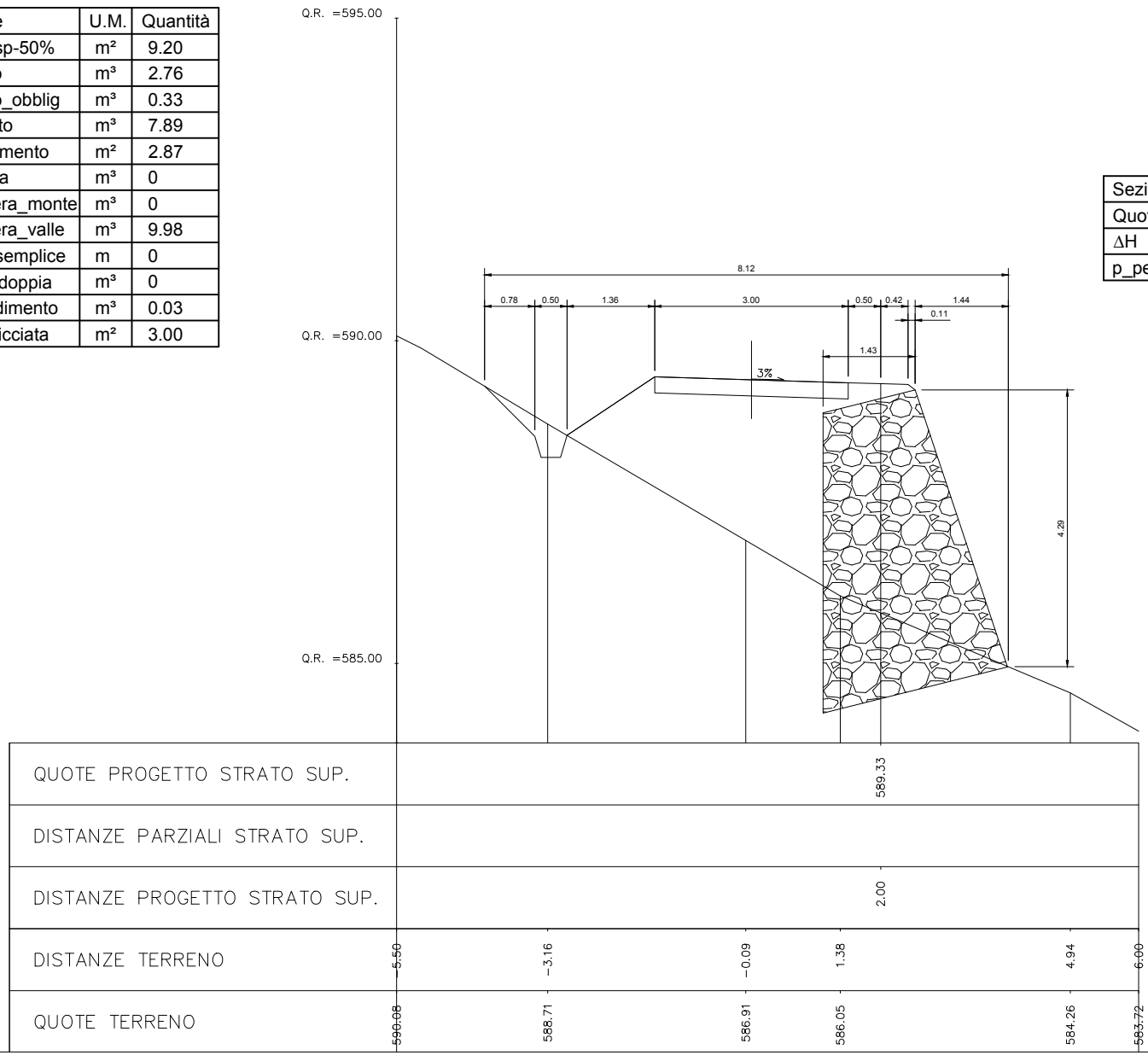

Scala 1:100

Misure in metri

Sezione 45	0+827.40
Quota Asse	589.39 m
ΔH	2.54 m
p_pendio	55%

Prezzario 2015	Variabile	U.M.	Quantità
18.A65.A25.015	A_decesp-50%	m²	7.26
18.A05.A25.005	V_scavo	m³	0
18.A05.B10.005	V_scavo_obblig	m³	1.59
18.A05.C15.005	V_rilevato	m³	4.47
18.A55.A15.005	A_inerbimento	m²	1.85
18.A80.A91.005	V_unghia	m³	0
18.A80.A96.005 18.A80.A91.005	V_scogliera_monte	m³	0
18.A80.A96.005 18.A80.A91.005	V_scogliera_valle	m³	4.76
18.A80.A05.005	L_palif_semplice	m	0
18.A80.A40.005	V_palif_doppia	m³	0
18.A85.A05.005	V_spandimento	m³	0.03
18.A90.A05.005	A_massicciata	m²	3.00

Scala 1:100

Misure in metri

Sezione 45bis_a	0+831.35
Quota Asse	589.56 m
ΔH	1.78 m
p_pendio	33%

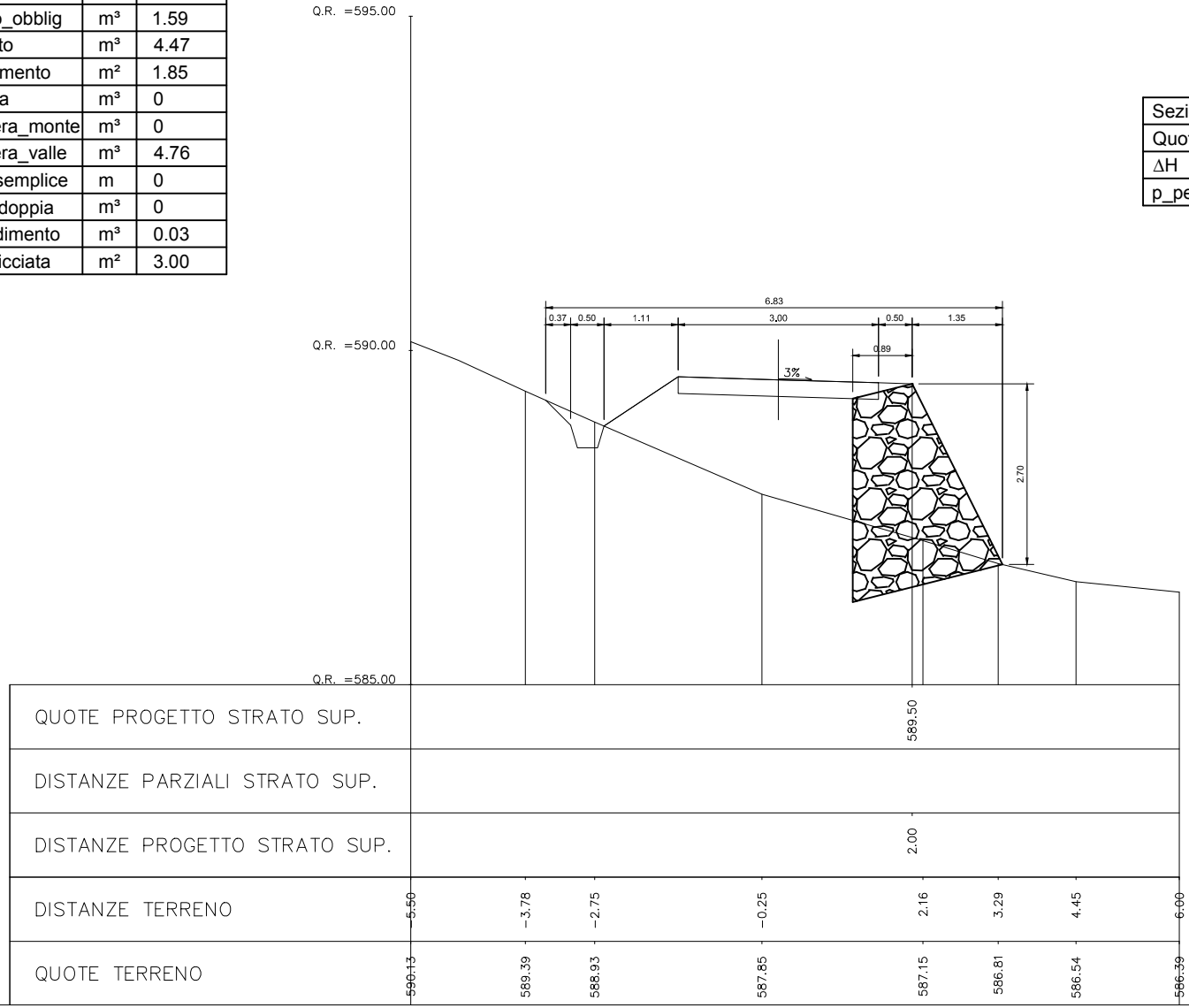

Prezzario 2015	Variabile	U.M.	Quantità
18.A65.A25.015	A_decesp-50%	m²	10.69
18.A05.A25.005	V_scavo	m³	0
18.A05.B10.005	V_scavo_obblig	m³	0.22
18.A05.C15.005	V_rilevato	m³	12.35
18.A55.A15.005	A_inerbimento	m²	6.49
18.A80.A91.005	V_unghia	m³	0.25
18.A80.A96.005 18.A80.A91.005	V_scogliera_monte	m³	0
18.A80.A96.005 18.A80.A91.005	V_scogliera_valle	m³	0
18.A80.A05.005	L_palif_semplice	m	0
18.A80.A40.005	V_palif_doppia	m³	0
18.A85.A05.005	V_spandimento	m³	0.03
18.A90.A05.005	A_massicciata	m²	3.00

Scala 1:100

Misure in metri

Sezione 45bis_b	0+831.35
Quota Asse	589.56 m
ΔH	1.78 m
p_pendio	33%

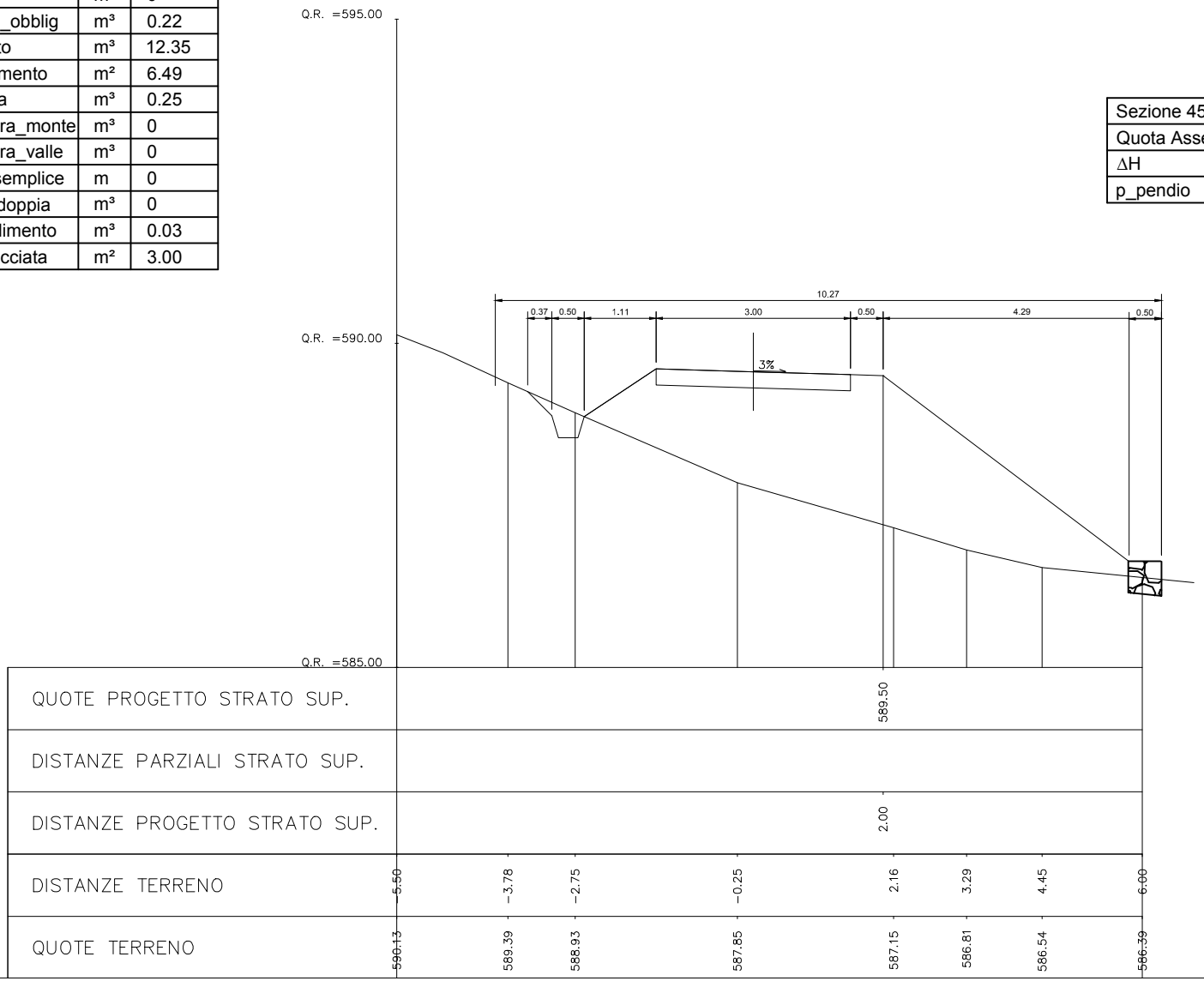

Prezzario 2015	Variabile	U.M.	Quantità
18.A65.A25.015	A_decesp-50%	m²	6.52
18.A05.A25.005	V_scavo	m³	3.71
18.A05.B10.005	V_scavo_obblig	m³	0.10
18.A05.C15.005	V_rilevato	m³	0
18.A55.A15.005	A_inerbimento	m²	1.83
18.A80.A91.005	V_unghia	m³	0
18.A80.A96.005 18.A80.A91.005	V_scogliera_monte	m³	0
18.A80.A96.005 18.A80.A91.005	V_scogliera_valle	m³	0
18.A80.A05.005	L_palif_semplice	m	0
18.A80.A40.005	V_palif_doppia	m³	0
18.A85.A05.005	V_spandimento	m³	0.03
18.A90.A05.005	A_massicciata	m²	3.00

Scala 1:100

Misure in metri

Sezione 46	0+836
Quota Asse	589.76 m
ΔH	-0.33 m
p_pendio	-%

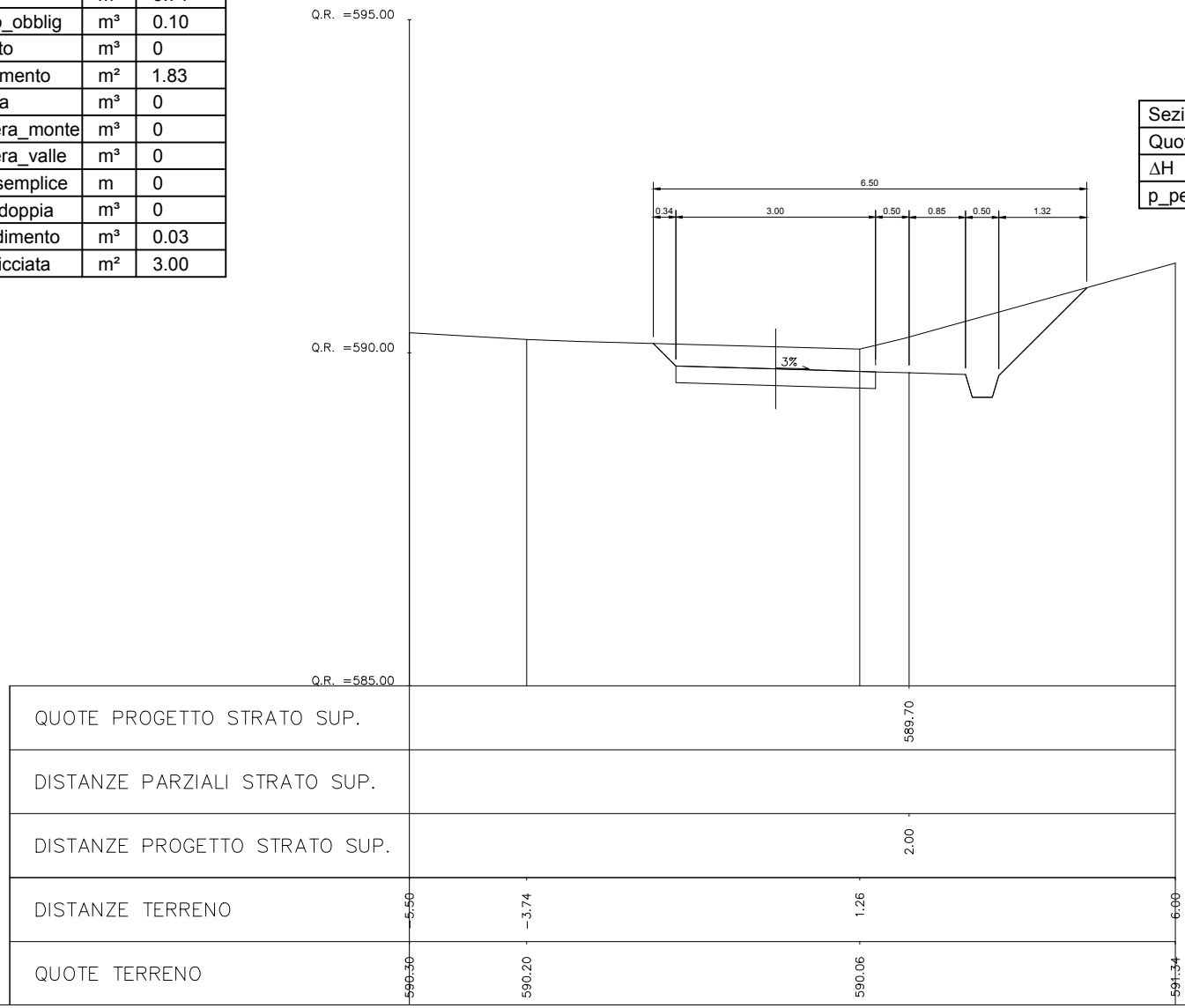

Prezzario 2015	Variabile	U.M.	Quantità
18.A65.A25.015	A_decesp-50%	m²	10.63
18.A05.A25.005	V_scavo	m³	17.56
18.A05.B10.005	V_scavo_obblig	m³	0.10
18.A05.C15.005	V_rilevato	m³	0
18.A55.A15.005	A_inerbimento	m²	8.46
18.A80.A91.005	V_unghia	m³	0
18.A80.A96.005 18.A80.A91.005	V_scogliera_monte	m³	0
18.A80.A96.005 18.A80.A91.005	V_scogliera_valle	m³	0
18.A80.A05.005	L_palif_semplice	m	0
18.A80.A40.005	V_palif_doppia	m³	0
18.A85.A05.005	V_spandimento	m³	0.03
18.A90.A05.005	A_massicciata	m²	3.00

Scala 1:100

Misure in metri

Sezione 46bis_a	0+841.32
Quota Asse	589.98 m
ΔH	-2.48 m
p_pendio	35%

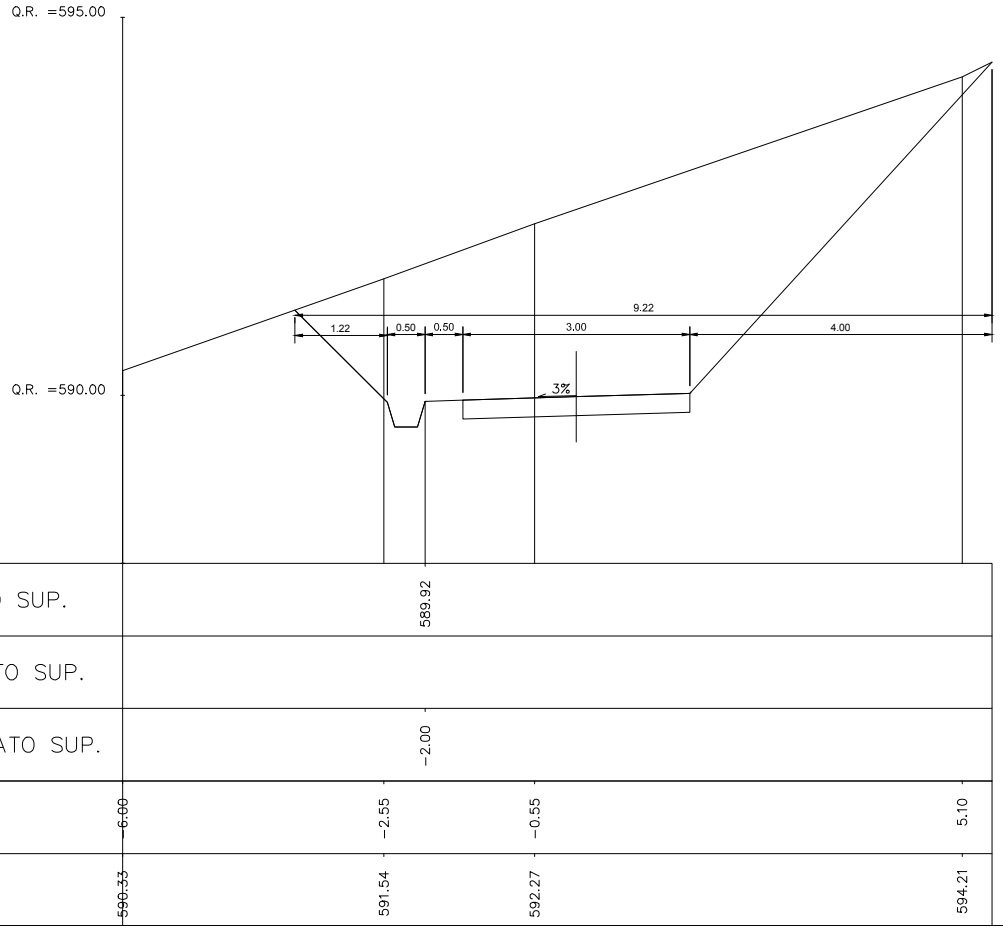

Prezzario 2015	Variabile	U.M.	Quantità
18.A65.A25.015	A_decesp-50%	m²	10.18
18.A05.A25.005	V_scavo	m³	24.43
18.A05.B10.005	V_scavo_obblig	m³	0.10
18.A05.C15.005	V_rilevato	m³	0
18.A55.A15.005	A_inerbimento	m²	1.73
18.A80.A91.005	V_unghia	m³	0
18.A80.A96.005 18.A80.A91.005	V_scogliera_monte	m³	8.46
18.A80.A96.005 18.A80.A91.005	V_scogliera_valle	m³	0
18.A80.A05.005	L_palif_semplice	m	0
18.A80.A40.005	V_palif_doppia	m³	0
18.A85.A05.005	V_spandimento	m³	0.03
18.A90.A05.005	A_massicciata	m²	3.00
01.A01.B87.020	V_reinterro	m³	3.85

Scala 1:100

Misure in metri

Sezione 46bis_b	0+841.32
Quota Asse	589.98 m
ΔH	-2.48 m
p_pendio	35%

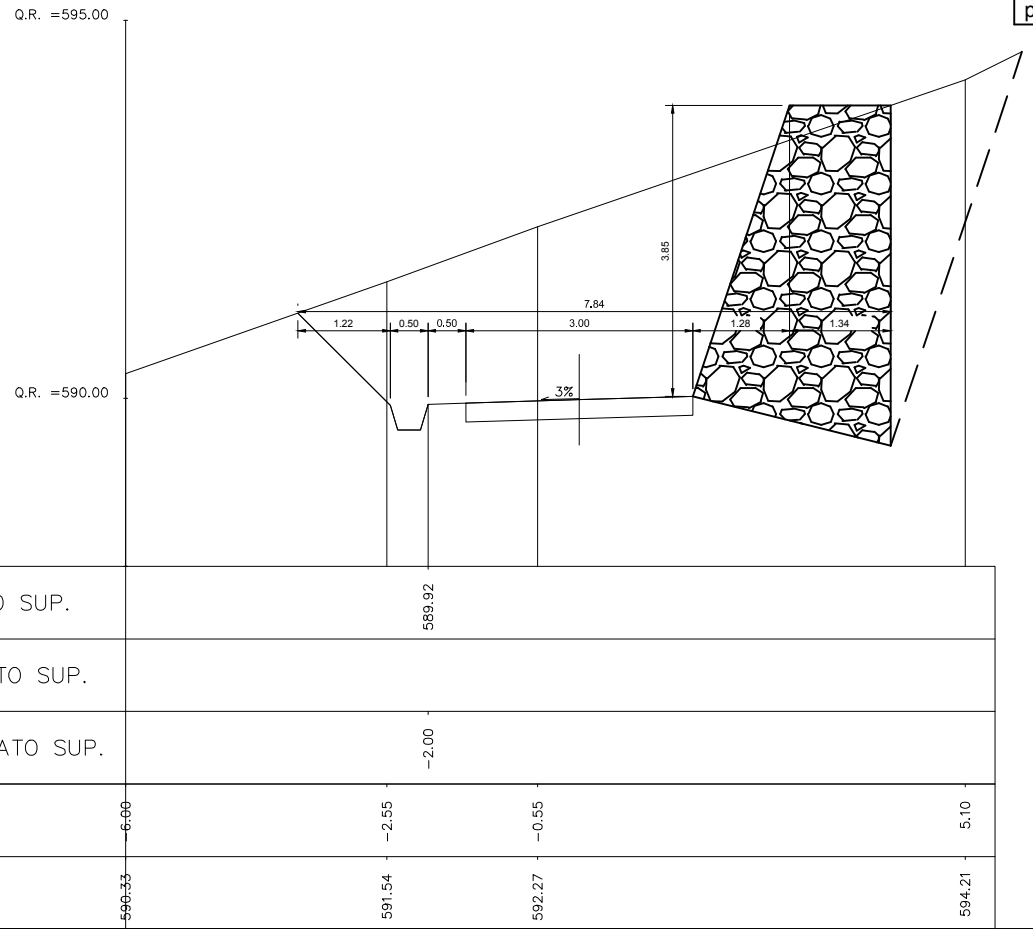

Prezzario 2015	Variabile	U.M.	Quantità
18.A65.A25.015	A_decesp-50%	m²	11.38
18.A05.A25.005	V_scavo	m³	31.90
18.A05.B10.005	V_scavo_obblig	m³	0.13
18.A05.C15.005	V_rilevato	m³	0
18.A55.A15.005	A_inerbimento	m²	4.78
18.A80.A91.005	V_unghia	m³	0
18.A80.A96.005 18.A80.A91.005	V_scogliera_monte	m³	8.00
18.A80.A96.005 18.A80.A91.005	V_scogliera_valle	m³	0
18.A80.A05.005	L_palif_semplice	m	0
18.A80.A40.005	V_palif_doppia	m³	0
18.A85.A05.005	V_spandimento	m³	0.03
18.A90.A05.005	A_massicciata	m²	3.00
01.A01.B87.020	V_reinterro	m³	4.80

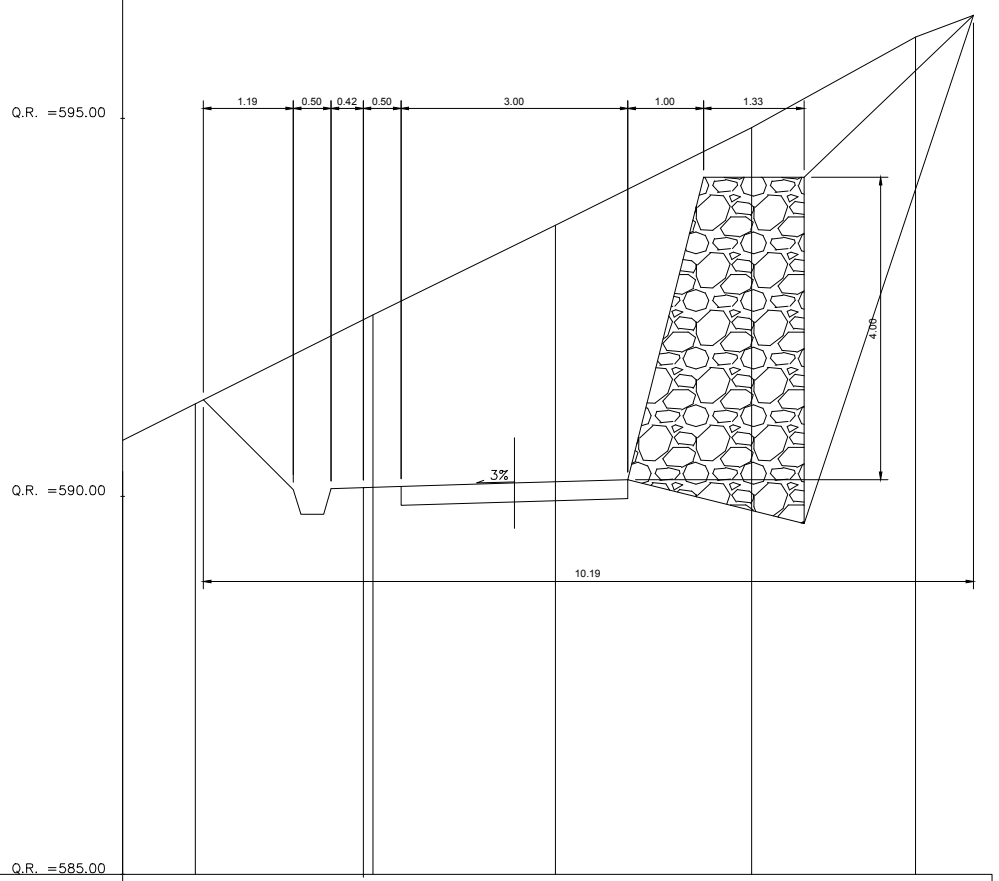

Scala 1:100

Misure in metri

Sezione 47	0+845.90
Quota Asse	590.18 m
ΔH	-3.14 m
p_pendio	51%

QUOTE PROGETTO STRATO SUP.			590.12			
DISTANZE PARZIALI STRATO SUP.						
DISTANZE PROGETTO STRATO SUP.			-2.00			
DISTANZE TERRENO	-6.00	-4.22	-1.87	0.54	3.14	5.31
QUOTE TERRENO	590.33	591.22	592.40	593.59	594.88	596.08

Prezzario 2015	Variabile	U.M.	Quantità
18.A65.A25.015	A_decesp-50%	m²	10.72
18.A05.A25.005	V_scavo	m³	27.14
18.A05.B10.005	V_scavo_obblig	m³	0.10
18.A05.C15.005	V_rilevato	m³	0
18.A55.A15.005	A_inerbimento	m²	1.50
18.A80.A91.005	V_unghia	m³	0
18.A80.A96.005 18.A80.A91.005	V_scogliera_monte	m³	10.23
18.A80.A96.005 18.A80.A91.005	V_scogliera_valle	m³	0
18.A80.A05.005	L_palif_semplice	m	0
18.A80.A40.005	V_palif_doppia	m³	0
18.A85.A05.005	V_spandimento	m³	0.03
18.A90.A05.005	A_massicciata	m²	3.00
01.A01.B87.020	V_reinterro	m³	4.80

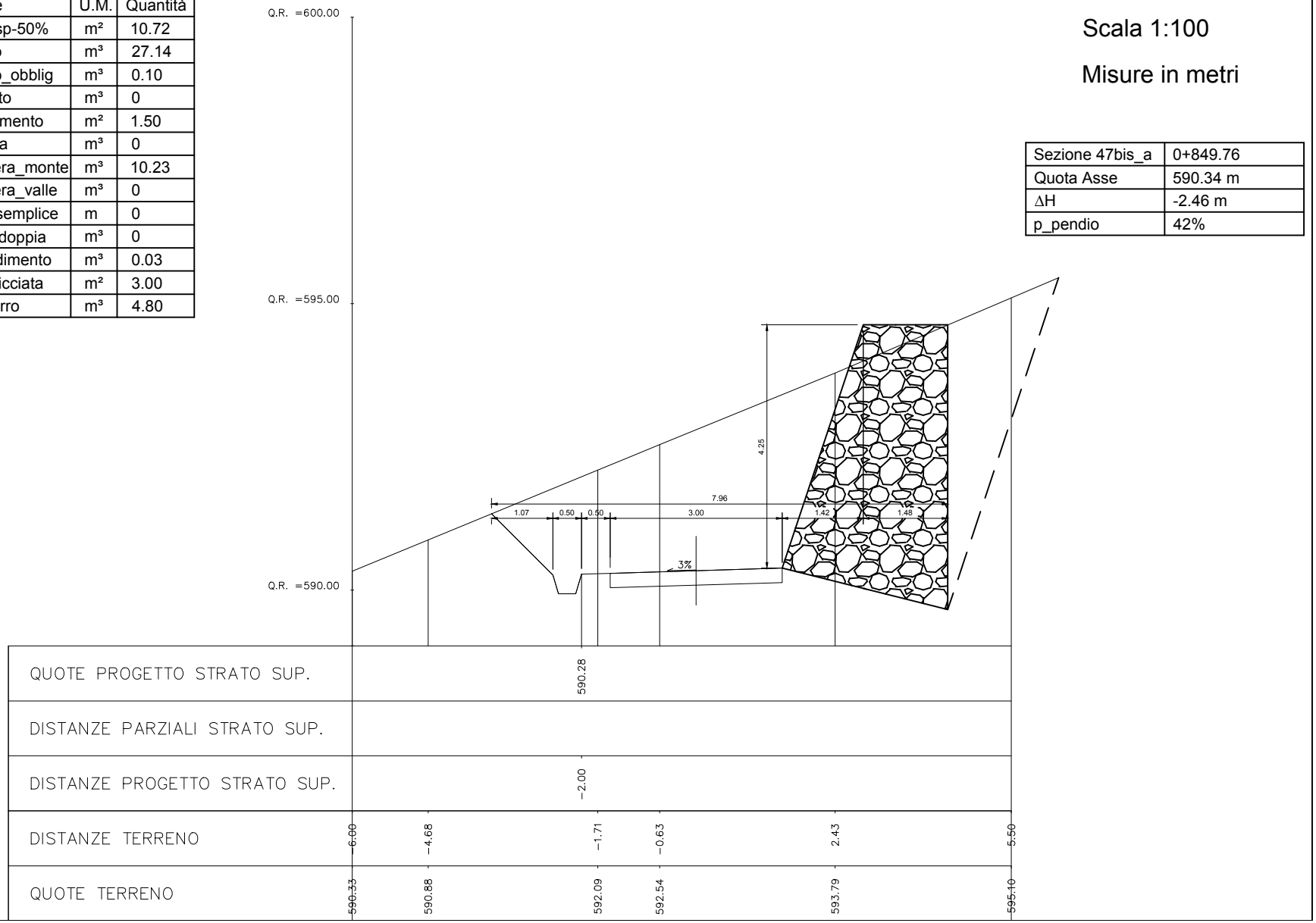

Scala 1:100

Misure in metri

Sezione 47bis_a	0+849.76
Quota Asse	590.34 m
ΔH	-2.46 m
p_pendio	42%

Prezzario 2015	Variabile	U.M.	Quantità
18.A65.A25.015	A_decesp-50%	m²	11.18
18.A05.A25.005	V_scavo	m³	18.76
18.A05.B10.005	V_scavo_obblig	m³	0.10
18.A05.C15.005	V_rilevato	m³	0
18.A55.A15.005	A_inerbimento	m²	8.94
18.A80.A91.005	V_unghia	m³	0
18.A80.A96.005 18.A80.A91.005	V_scogliera_monte	m³	0
18.A80.A96.005 18.A80.A91.005	V_scogliera_valle	m³	0
18.A80.A05.005	L_palif_semplice	m	0
18.A80.A40.005	V_palif_doppia	m³	0
18.A85.A05.005	V_spandimento	m³	0.03
18.A90.A05.005	A_massicciata	m²	3.00

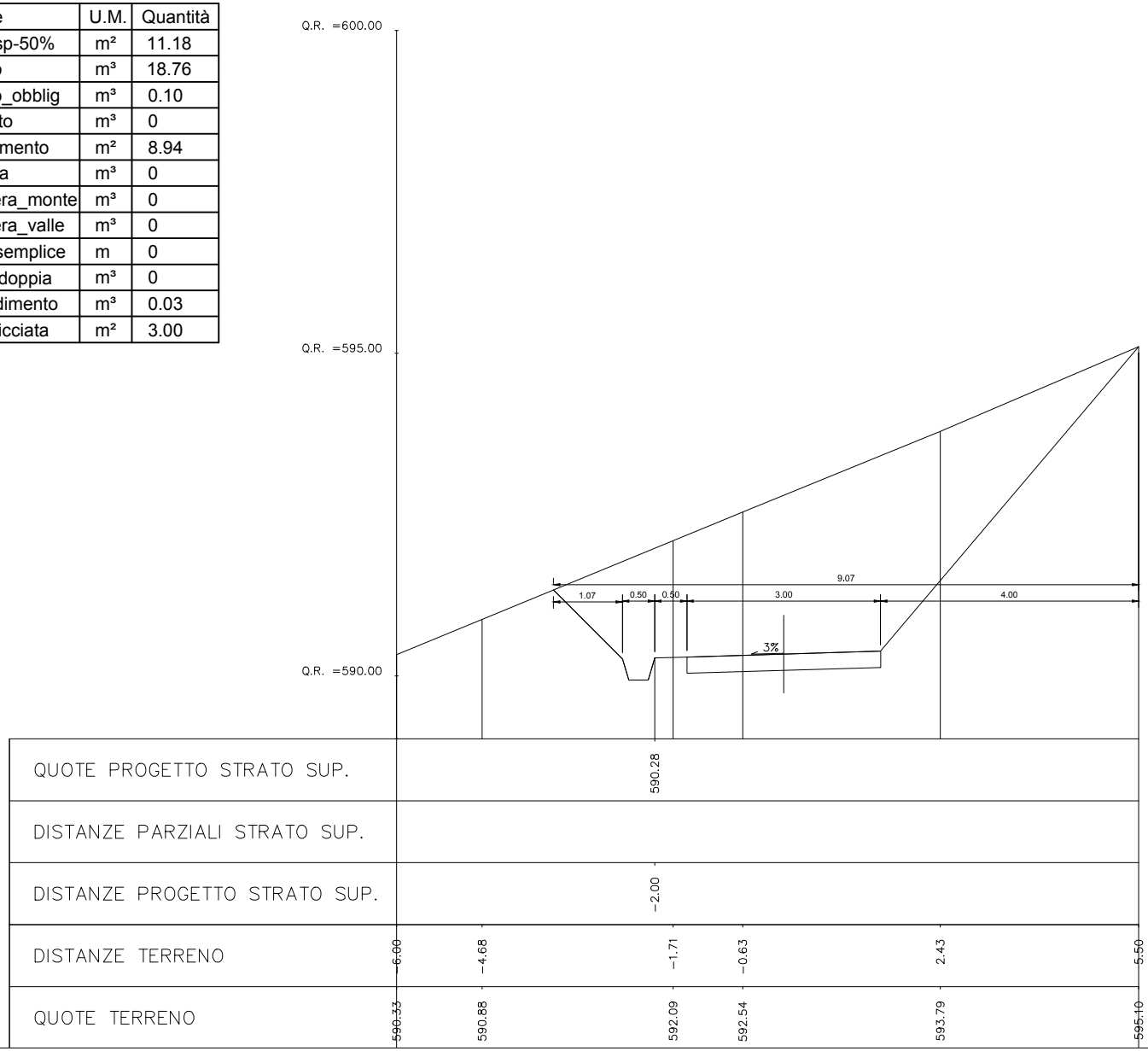

Scala 1:100

Misure in metri

Sezione 47bis_b	0+849.76
Quota Asse	590.34 m
ΔH	-2.46 m
p_pendio	42%

Prezzario 2015	Variabile	U.M.	Quantità
18.A65.A30.015	A_decesp+50%	m²	7.68
18.A05.A25.005	V_scavo	m³	5.41
18.A05.B10.005	V_scavo_obblig	m³	0
18.A05.C15.005	V_rilevato	m³	0.01
18.A55.A15.005	A_inerbimento	m²	4.11
18.A80.A91.005	V_unghia	m³	0.20
18.A80.A96.005 18.A80.A91.005	V_scogliera_monte	m³	0
18.A80.A96.005 18.A80.A91.005	V_scogliera_valle	m³	0
18.A80.A05.005	L_palif_semplice	m	0
18.A80.A40.005	V_palif_doppia	m³	0
18.A85.A05.005	V_spandimento	m³	0.03
18.A90.A05.005	A_massicciata	m²	3.00

Scala 1:100

Misure in metri

Sezione 47tris_a	0+854.58
Quota Asse	590.85 m
ΔH	-0.81 m
p_pendio	51%

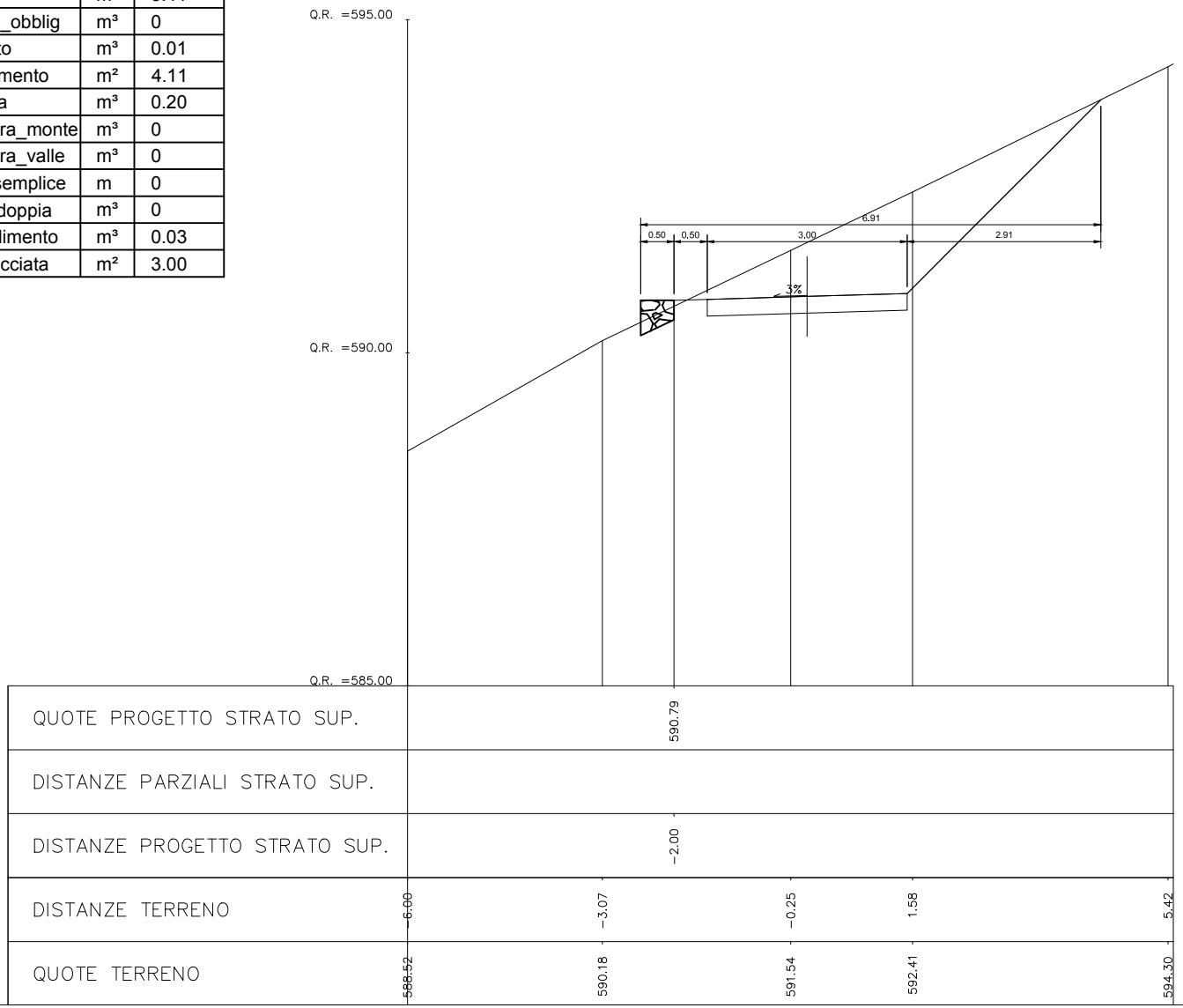

Prezzario 2015	Variabile	U.M.	Quantità
18.A65.A30.015	A_decesp+50%	m²	7.19
18.A05.A25.005	V_scavo	m³	5.51
18.A05.B10.005	V_scavo_obblig	m³	0
18.A05.C15.005	V_rilevato	m³	0.04
18.A55.A15.005	A_inerbimento	m²	4.11
18.A80.A91.005	V_unghia	m³	0
18.A80.A96.005 18.A80.A91.005	V_scogliera_monte	m³	0
18.A80.A96.005 18.A80.A91.005	V_scogliera_valle	m³	0.07
18.A80.A05.005	L_palif_semplice	m	0
18.A80.A40.005	V_palif_doppia	m³	0
18.A85.A05.005	V_spandimento	m³	0.03
18.A90.A05.005	A_massicciata	m²	3.00

Scala 1:100

Misure in metri

Sezione 47tris_b	0+854.58
Quota Asse	590.85 m
ΔH	-0.81 m
p_pendio	51%

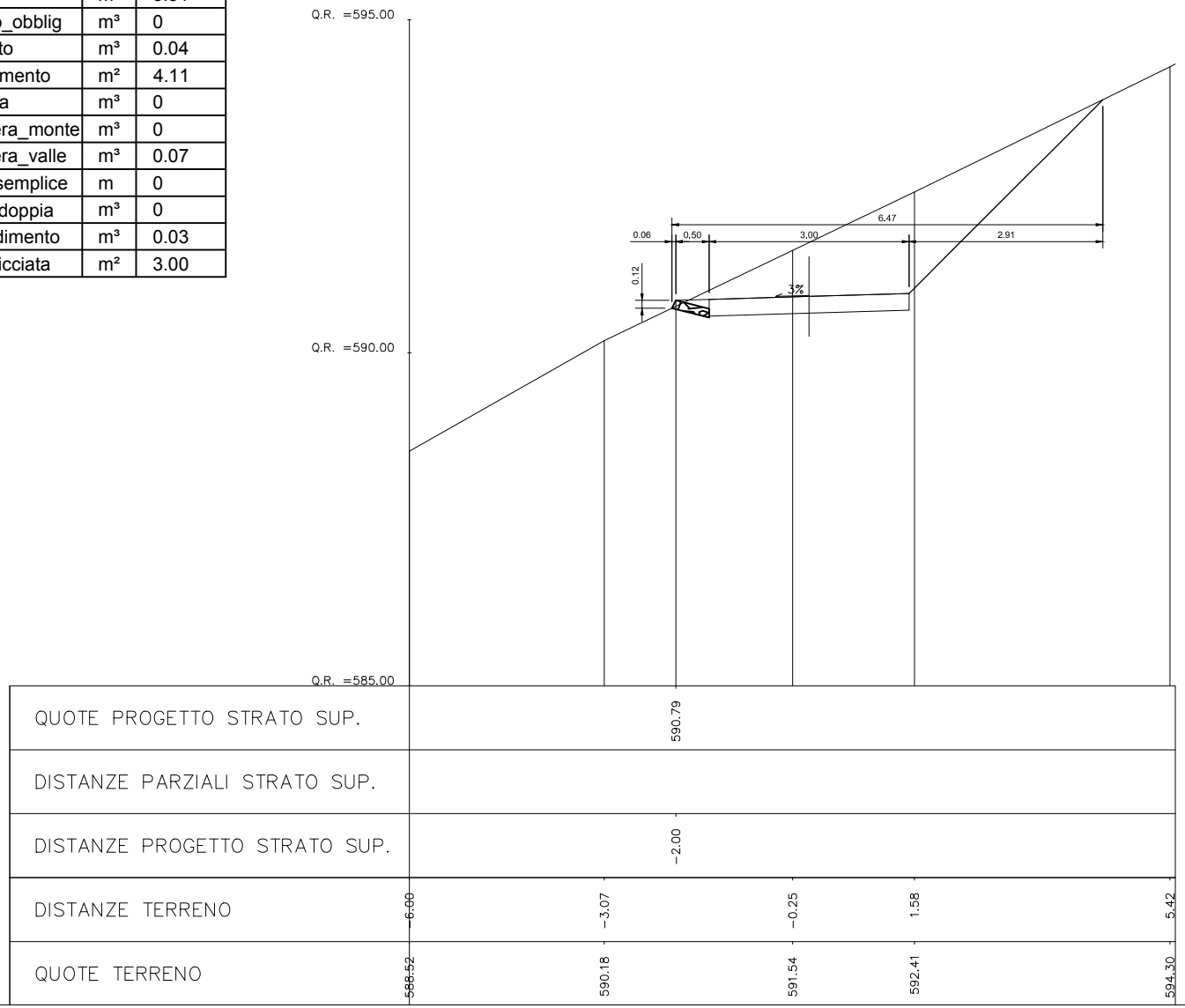

Prezzario 2015	Variabile	U.M.	Quantità
18.A65.A30.015	A_decesp+50%	m²	6.49
18.A05.A25.005	V_scavo	m³	1.97
18.A05.B10.005	V_scavo_obblig	m³	0.44
18.A05.C15.005	V_rilevato	m³	0.15
18.A55.A15.005	A_inerbimento	m²	2.42
18.A80.A91.005	V_unghia	m³	0
18.A80.A96.005 18.A80.A91.005	V_scogliera_monte	m³	0
18.A80.A96.005 18.A80.A91.005	V_scogliera_valle	m³	1.00
18.A80.A05.005	L_palif_semplice	m	0
18.A80.A40.005	V_palif_doppia	m³	0
18.A85.A05.005	V_spandimento	m³	0.03
18.A90.A05.005	A_massicciata	m²	3.00

Scala 1:100

Misure in metri

Sezione 48	0+858.50
Quota Asse	591.28 m
ΔH	-0.13 m
p_pendio	52%

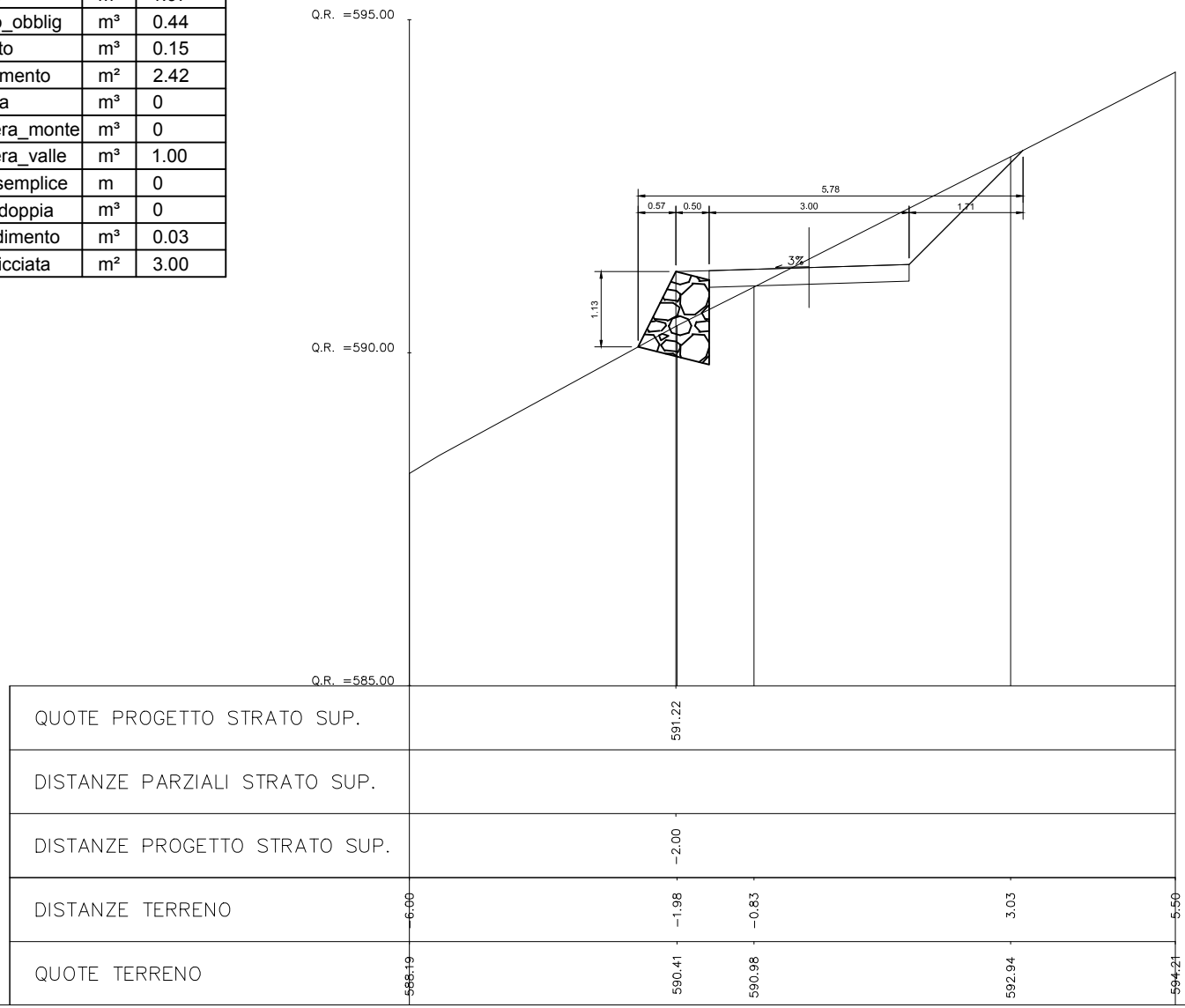

Prezzario 2015	Variabile	U.M.	Quantità
18.A65.A30.015	A_decesp+50%	m²	7.29
18.A05.A25.005	V_scavo	m³	1.92
18.A05.B10.005	V_scavo_obblig	m³	0.65
18.A05.C15.005	V_rilevato	m³	0.30
18.A55.A15.005	A_inerbimento	m²	2.89
18.A80.A91.005	V_unghia	m³	0
18.A80.A96.005 18.A80.A91.005	V_scogliera_monte	m³	0
18.A80.A96.005 18.A80.A91.005	V_scogliera_valle	m³	1.51
18.A80.A05.005	L_palif_semplice	m	0
18.A80.A40.005	V_palif_doppia	m³	0
18.A85.A05.005	V_spandimento	m³	0.03
18.A90.A05.005	A_massicciata	m²	3.00

Scala 1:100

Misure in metri

Sezione 49	0+875
Quota Asse	593.10 m
ΔH	0 m
p_pendio	58%

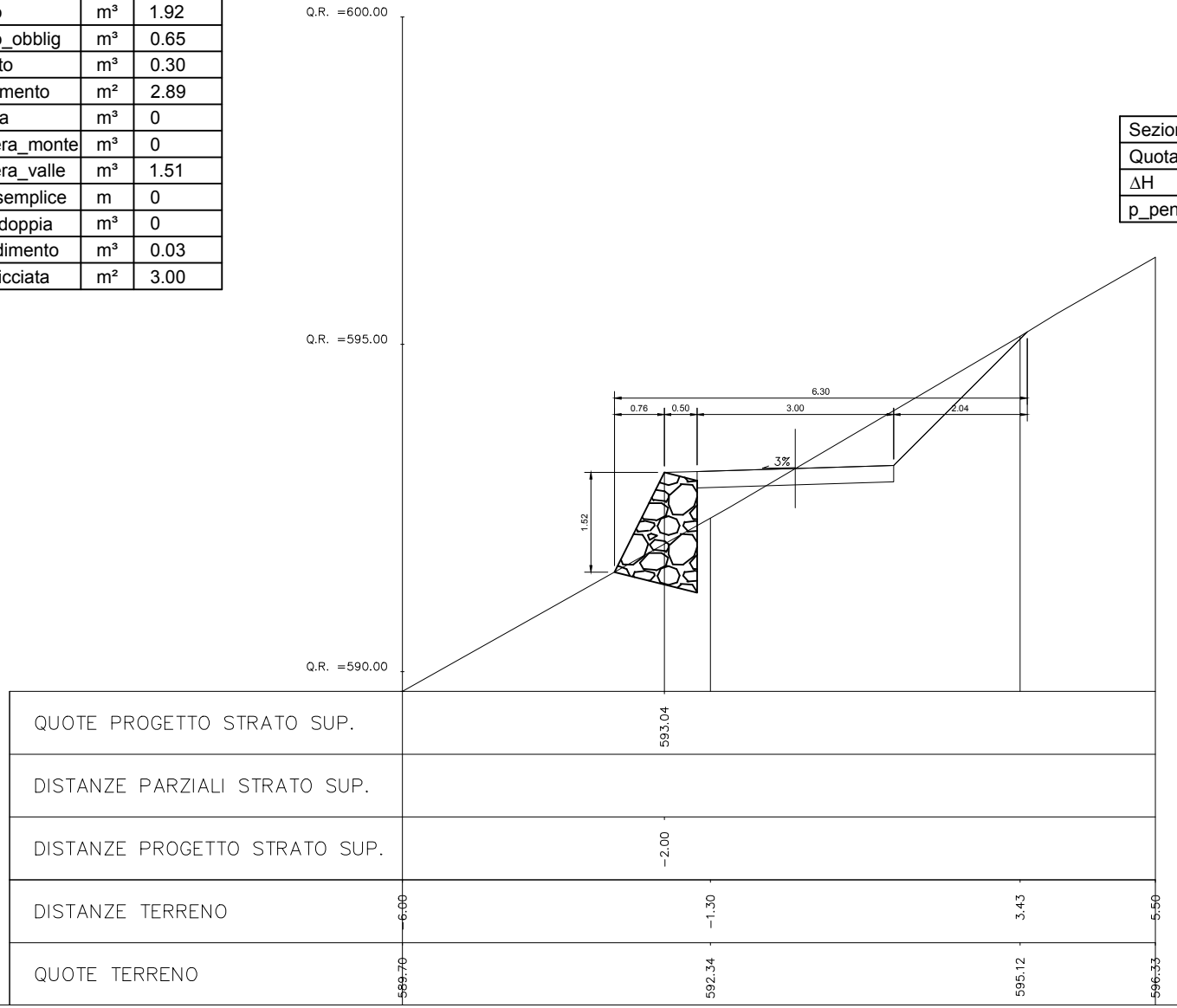

Prezzario 2015	Variabile	U.M.	Quantità
18.A65.A30.015	A_decesp+50%	m²	6.94
18.A05.A25.005	V_scavo	m³	1.85
18.A05.B10.005	V_scavo_obblig	m³	0.55
18.A05.C15.005	V_rilevato	m³	0.29
18.A55.A15.005	A_inerbimento	m²	2.68
18.A80.A91.005	V_unghia	m³	0
18.A80.A96.005 18.A80.A91.005	V_scogliera_monte	m³	0
18.A80.A96.005 18.A80.A91.005	V_scogliera_valle	m³	1.29
18.A80.A05.005	L_palif_semplice	m	0
18.A80.A40.005	V_palif_doppia	m³	0
18.A85.A05.005	V_spandimento	m³	0.03
18.A90.A05.005	A_massicciata	m²	3.00

Scala 1:100

Misure in metri

Sezione 50	0+900
Quota Asse	594.53 m
ΔH	0 m
p_pendio	55%

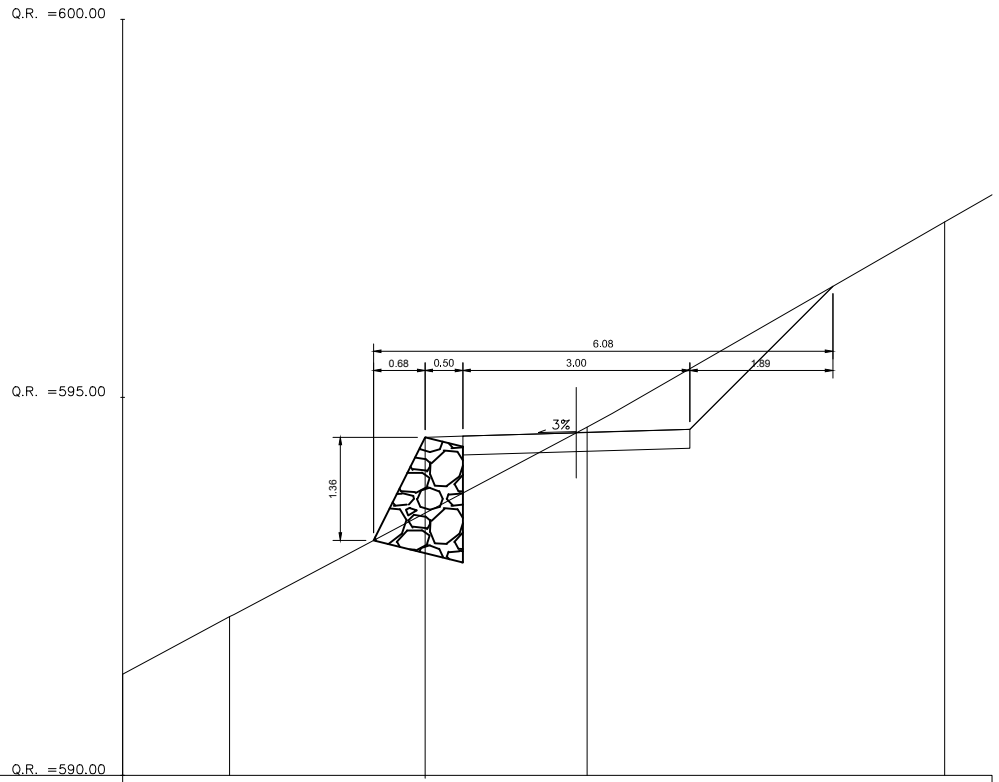

QUOTE PROGETTO STRATO SUP.		594.47		
DISTANZE PARZIALI STRATO SUP.				
DISTANZE PROGETTO STRATO SUP.		-2.00		
DISTANZE TERRENO	-6.00	-4.59	0.14	4.87
QUOTE TERRENO	591.34	592.10	594.61	597.32

Prezzario 2015	Variabile	U.M.	Quantità
18.A65.A25.015	A_decesp-50%	m²	6.20
18.A05.A25.005	V_scavo	m³	1.39
18.A05.B10.005	V_scavo_obblig	m³	0.71
18.A05.C15.005	V_rilevato	m³	0.34
18.A55.A15.005	A_inerbimento	m²	1.68
18.A80.A91.005	V_unghia	m³	0
18.A80.A96.005 18.A80.A91.005	V_scogliera_monte	m³	0
18.A80.A96.005 18.A80.A91.005	V_scogliera_valle	m³	1.62
18.A80.A05.005	L_palif_semplice	m	0
18.A80.A40.005	V_palif_doppia	m³	0
18.A85.A05.005	V_spandimento	m³	0.03
18.A90.A05.005	A_massicciata	m²	3.00

Scala 1:100

Misure in metri

Sezione 51	0+925
Quota Asse	595.25 m
ΔH	0 m
p_pendio	50%

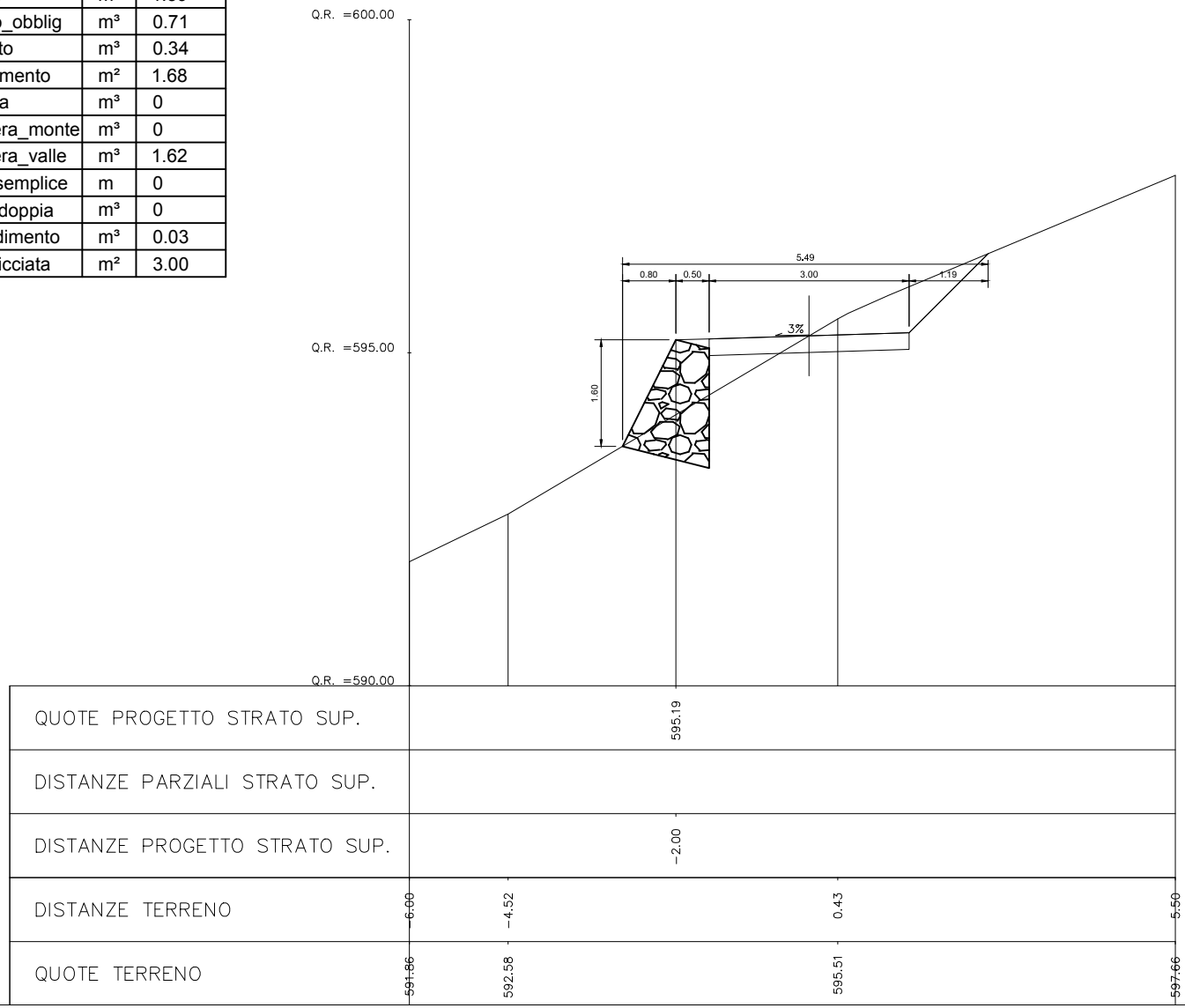

Prezzario 2015	Variabile	U.M.	Quantità
18.A65.A25.015	A_decesp-50%	m²	8.61
18.A05.A25.005	V_scavo	m³	1.25
18.A05.B10.005	V_scavo_obblig	m³	0
18.A05.C15.005	V_rilevato	m³	1.82
18.A55.A15.005	A_inerbimento	m²	4.93
18.A80.A91.005	V_unghia	m³	0.22
18.A80.A96.005 18.A80.A91.005	V_scogliera_monte	m³	0
18.A80.A96.005 18.A80.A91.005	V_scogliera_valle	m³	0
18.A80.A05.005	L_palif_semplice	m	0
18.A80.A40.005	V_palif_doppia	m³	0
18.A85.A05.005	V_spandimento	m³	0.03
18.A90.A05.005	A_massicciata	m²	3.00

Scala 1:100

Misure in metri

Sezione 52	0+950
Quota Asse	595.88 m
ΔH	0 m
p_pendio	46%

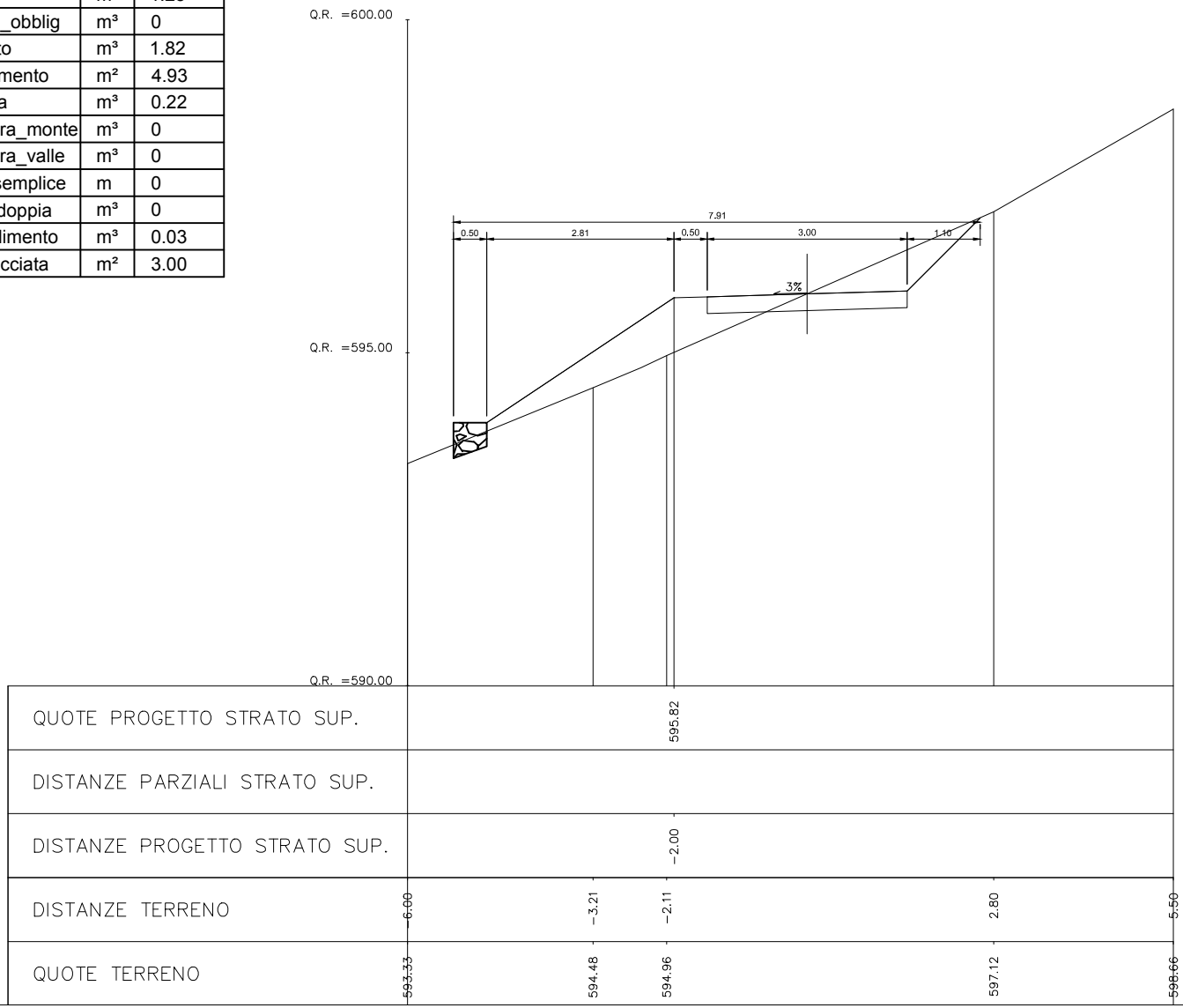

Prezzario 2015	Variabile	U.M.	Quantità
18.A65.A30.015	A_decesp+50%	m²	6.24
18.A05.A25.005	V_scavo	m³	1.53
18.A05.B10.005	V_scavo_obblig	m³	0.45
18.A05.C15.005	V_rilevato	m³	0.24
18.A55.A15.005	A_inerbimento	m²	2.09
18.A80.A91.005	V_unghia	m³	0
18.A80.A96.005 18.A80.A91.005	V_scogliera_monte	m³	0
18.A80.A96.005 18.A80.A91.005	V_scogliera_valle	m³	1.10
18.A80.A05.005	L_palif_semplice	m	0
18.A80.A40.005	V_palif_doppia	m³	0
18.A85.A05.005	V_spandimento	m³	0.03
18.A90.A05.005	A_massicciata	m²	3.00

Scala 1:100

Misure in metri

Sezione 53	0+975
Quota Asse	599.63 m
ΔH	0 m
p_pendio	51%

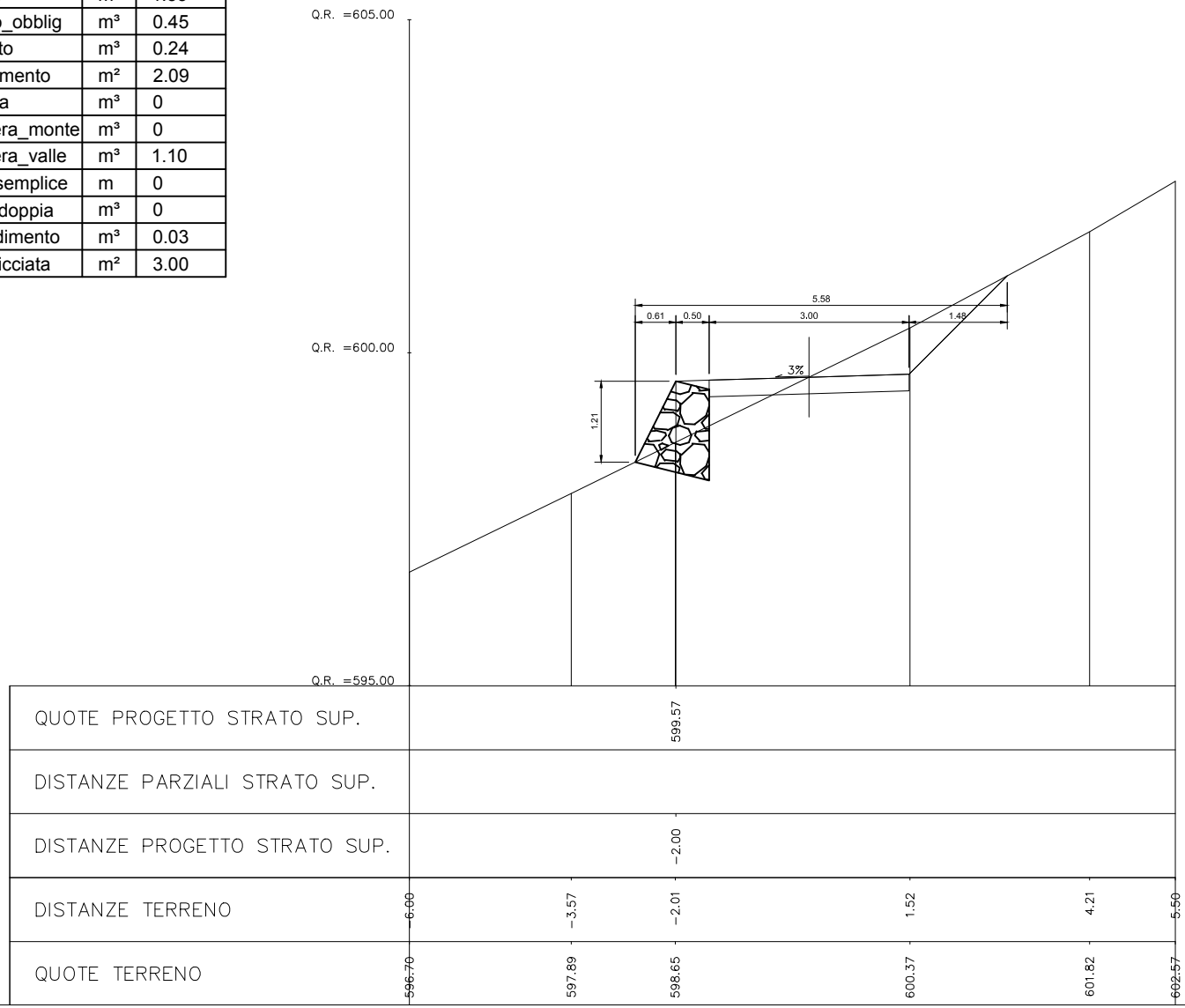

Prezzario 2015	Variabile	U.M.	Quantità
18.A65.A30.015	A_decesp+50%	m²	8.08
18.A05.A25.005	V_scavo	m³	2.40
18.A05.B10.005	V_scavo_obblig	m³	0.50
18.A05.C15.005	V_rilevato	m³	0.41
18.A55.A15.005	A_inerbimento	m²	3.85
18.A80.A91.005	V_unghia	m³	0
18.A80.A96.005 18.A80.A91.005	V_scogliera_monte	m³	0
18.A80.A96.005 18.A80.A91.005	V_scogliera_valle	m³	1.36
18.A80.A05.005	L_palif_semplice	m	0
18.A80.A40.005	V_palif_doppia	m³	0
18.A85.A05.005	V_spandimento	m³	0.03
18.A90.A05.005	A_massicciata	m²	3.00

Scala 1:100

Misure in metri

Sezione 54	1+000
Quota Asse	599.99 m
ΔH	0 m
p_pendio	66%

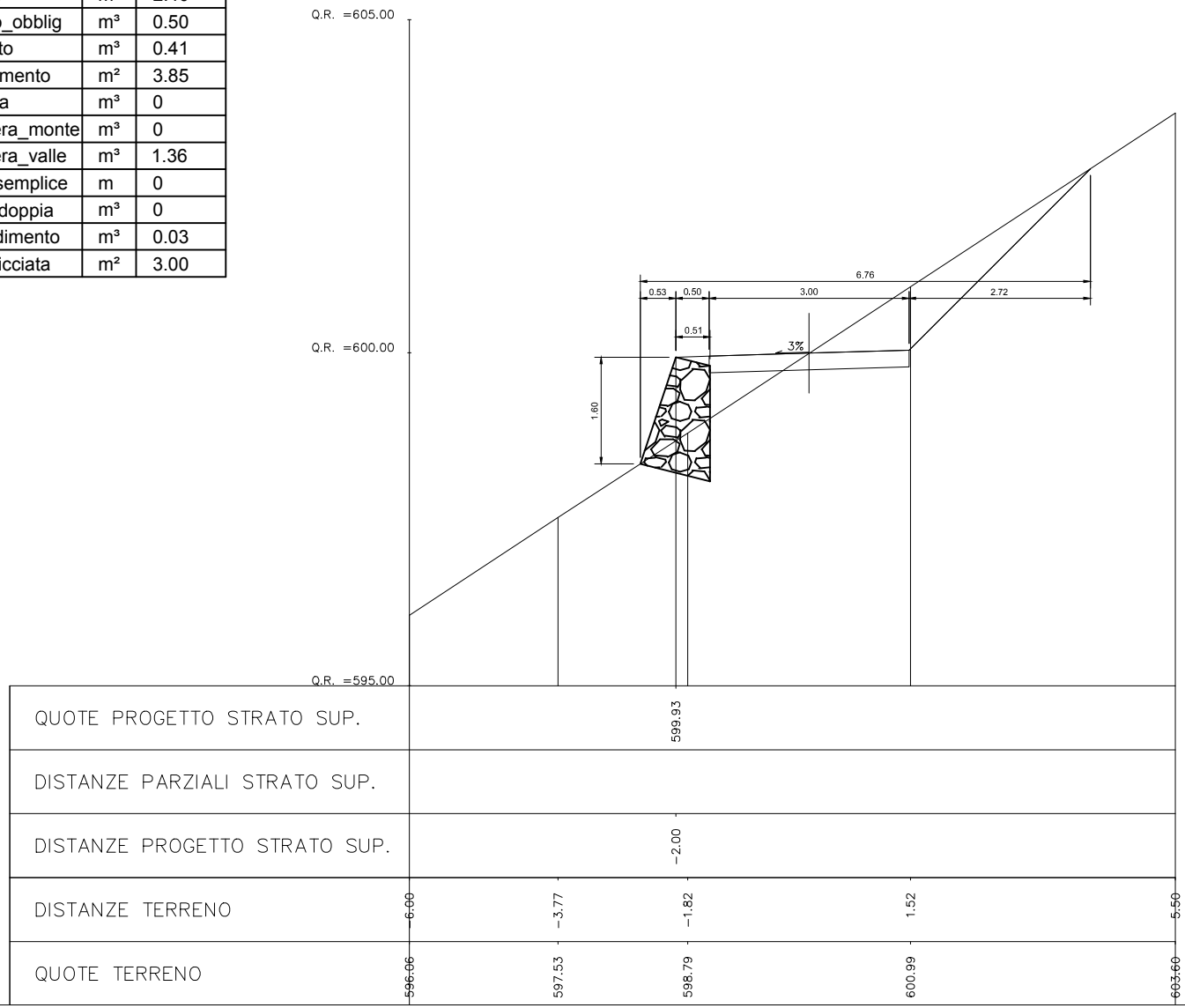

A.2 Esempio di progetto esecutivo

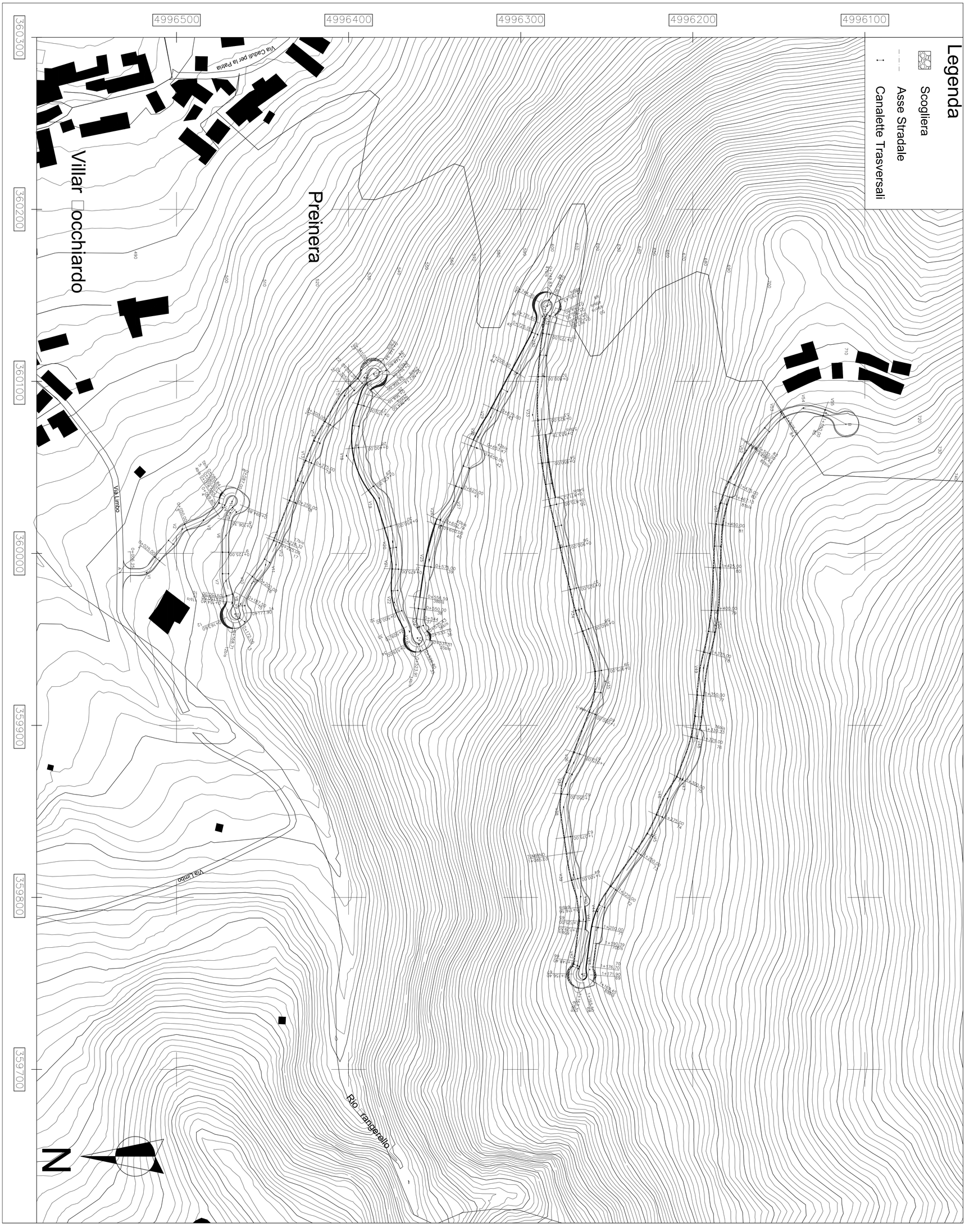

COMMITTENTE

REGIONE PIEMONTE

Settore Foreste - C.so Stati Uniti 21 Torino TO

codice Progetto

Revisione n.	Descrizione	Data	Visto

PROGETTO ESECUTIVO PER APERTURA DI PISTA FORESTALE (TRATTORABILE) IN LOCALITÀ VILLAR FOCCHIARDO

Ai sensi della misura xxx.y PSR 2014-2020 Regione Piemonte - bando 2016

Planimetria di progetto

scala 1:1000

POLITECNICO DI TORINO

Progettisti:

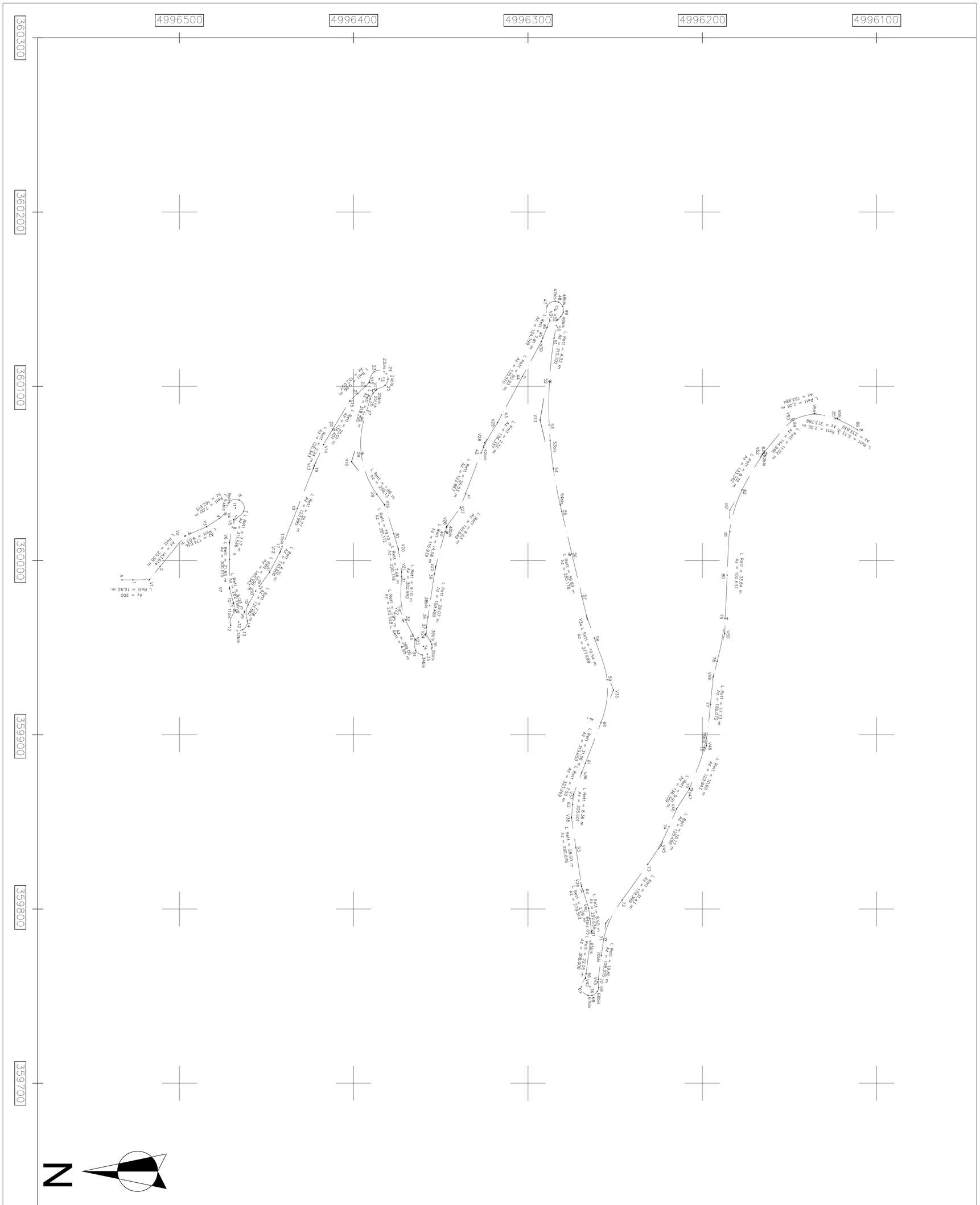

COMMITTENTE

REGIONE PIEMONTE

Settore □oreste - C.so Stati Uniti□21 Torino □TO□

codice Progetto

Revisione n.	Descrizione	Data	Visto

PROGETTO ESECUTIVO PER APERTURA DI PISTA FORESTALE (TRATTORABILE) IN LOCALITÀ VILLAR FOCCHIARDO

Ai sensi della misura xxx.y PSR 2014-2020 Regione Piemonte - bando 2016

Planimetria di tracciamento

scala 1:1000

POLITECNICO DI TORINO

Progettisti:

V1 X= 359888.888 Y= 4996517.341 R= 10 m Sv= 8.857 m α=56	V2 X= 360014.136 Y= 4996496.711 R= 10 m Sv= 4.857 m α=31	V3 X= 360019.250 Y= 4996484.378 R= 20 m Sv= 5.745 m α=12	V4 X= 360029.681 Y= 4996473.364 R= 10 m Sv= 6.203 m α=52	T1 X=360030.159 Y=4996467.724 R= 5m Sv= 19.97m α= 47	V5 X= 360023.676 Y= 4996468.845 R= 10 m Sv= 5.835 m α=53	V6 X= 360010.385 Y= 4996471.264 R= 20 m Sv= 3.623 m α=12	V7 X= 359984.009 Y= 4996471.270 R= 20 m Sv= 5.425 m α=17	V8 X= 359971.239 Y= 4996467.919 R= 10 m Sv= 6.460 m α=54	T2 X= 359964.732 Y=4996465.971 R= 5m Sv= 20.27m α=44
V9 X= 359970.583 Y= 4996462.722 R= 10 m Sv= 8.372 m α=53	V10 X= 359982.482 Y= 4996456.215 R= 20 m Sv= 2.664 m α=8	V11 X= 359993.319 Y= 4996448.251 R= 20 m Sv= 3.059 m α=10	V12 X= 360004.875 Y= 4996442.224 R= 100 m Sv= 10.385 m α=7	V13 X= 360054.332 Y= 4996422.647 R= 500 m Sv= 18.443 m α=2	V14 X= 360066.629 Y= 4996417.247 R= 20 m Sv= 2.532 m α=8	V15 X= 360091.558 Y= 4996402.291 R= 20 m Sv= 5.559 m α=18	V16 X= 360102.217 Y= 4996390.905 R= 10 m Sv= 6.077 m α=39	T3 X= 360104.238 Y=4996385.360 R= 5m Sv= 21.03m α=33	V17 X= 360097.885 Y= 4996389.051 R= 10 m Sv= 9.875 m α=63
V18 X= 360056.730 Y= 4996401.212 R= 50 m Sv= 47.248 m α=60	V19 X= 360032.019 Y= 4996382.142 R= 20 m Sv= 7.219 m α=23	V20 X= 360006.656 Y= 4996374.382 R= 50 m Sv= 7.569 m α=10	V21 X= 359993.413 Y= 4996372.444 R= 20 m Sv= 3.884 m α=12	V22 X= 359971.486 Y= 4996373.484 R= 40 m Sv= 21.325 m α=34	V23 X= 359954.614 Y= 4996364.577 R= 10 m Sv= 6.204 m α=39	T4 X=359950.765 Y=4996360.053 R= 5m Sv= 20.27m α= 43	V24 X= 359957.337 Y= 4996358.928 R= 10 m Sv= 8.283 m α=53	V25 X= 359996.253 Y= 4996353.107 R= 100 m Sv= 11.764 m α= 7	V26 X= 360019.639 Y= 4996346.734 R= 20 m Sv= 7.449 m α=24
V27 X= 360030.249 Y= 4996338.859 R= 20 m Sv= 5.586 m α=18	V28 X= 360067.663 Y= 4996324.810 R= 100 m Sv= 21.159 m α=13	V29 X= 360079.197 Y= 4996317.405 R= 20 m Sv= 1.539 m α=5	V30 X= 360125.643 Y= 4996292.402 R= 20 m Sv= 2.086 m α=7	V31 X= 360137.816 Y= 4996287.405 R= 10 m Sv= 8.123 m α=52	T5 X=360143.790 Y=4996284.610 R= 5m Sv= 21.74m α=18	V32 X= 360138.012 Y= 4996283.306 R= 10 m Sv= 6.150 m α=39	V33 X= 360080.527 Y= 4996293.062 R= 250 m Sv= 100.230 m α=26	V34 X= 359967.091 Y= 4996266.164 R= 100 m Sv= 11.764 m α= 7	V35 X= 359925.645 Y= 4996251.014 R= 50 m Sv= 35.799 m α=46
V36 X= 359878.697 Y= 4996268.981 R= 100 m Sv= 0.002 m α=0	V37 X= 359865.946 Y= 4996273.861 R= 20 m Sv= 5.550 m α=18	V38 X= 359852.524 Y= 4996275.045 R= 20 m Sv= 4.626 m α=15	V39 X= 359813.058 Y= 4996269.350 R= 100 m Sv= 17.850 m α=11	V40 X= 359800.436 Y= 4996265.141 R= 20 m Sv= 4.123 m α=13	V41 X= 359787.134 Y= 4996263.596 R= 20 m Sv= 4.829 m α=15	V42 X= 359760.315 Y= 4996266.987 R= 10 m Sv= 4.997 m α=32	T6 X= 359755.319 Y=4996264.428 R= 5m Sv= 19.06m α=12	V43 X= 359758.085 Y= 4996259.912 R= 10 m Sv= 3.455 m α=22	V44 X= 359791.830 Y= 4996255.446 R= 50 m Sv= 24.365 m α=31	
V45 X= 359836.487 Y= 4996223.641 R= 100 m Sv= 21.836 m α=14	V46 X= 359857.523 Y= 4996214.734 R= 20 m Sv= 3.412 m α=11	V47 X= 359868.944 Y= 4996207.396 R= 20 m Sv= 3.900 m α=12	V48 X= 359893.760 Y= 4996197.596 R= 100 m Sv= 28.072 m α=18	V49 X= 359933.387 Y= 4996193.805 R= 100 m Sv= 16.659 m α=11	V50 X= 359958.292 Y= 4996187.127 R= 100 m Sv= 34.196 m α=14	V51 X= 360028.925 Y= 4996184.204 R= 80 m Sv= 38.596 m α=31	V52 X= 360061.085 Y= 4996165.628 R= 100 m Sv= 18.219 m α=12	V53 X= 360081.232 Y= 4996148.450 R= 20 m Sv= 12.233 m α=39	V54 X= 360084.527 Y= 4996135.714 R= 20 m Sv= 9.395 m α=30	V55 X= 360081.636 Y= 4996122.573 R= 50 m Sv= 14.962 m α=19	

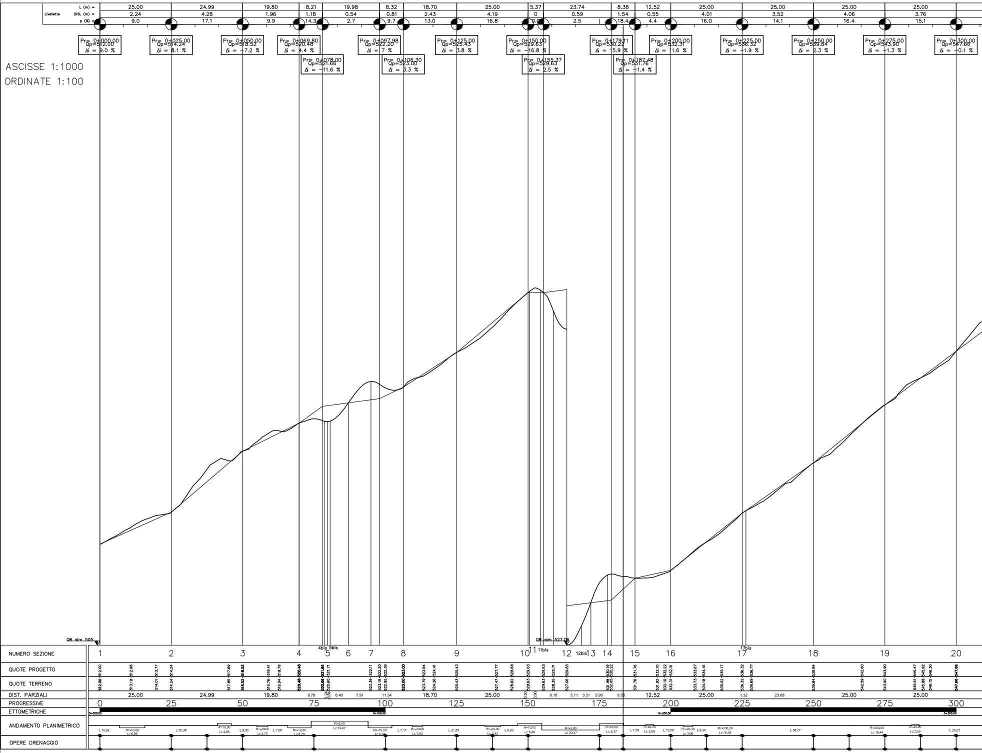

ASCISSE 1:1000
ORDINATE 1:100
Livellette
L (m) =
DISL (m) =
p (%) =
25.00 24.99 19.80 8.21 19.98 8.32 18.70 25.00 5.37 23.74 8.38 12.52 25.00 25.00 25.00 25.00
2.24 4.28 1.96 1.18 0.54 0.81 2.43 4.19 0 0.59 1.54 0.55 4.01 3.52 4.06 3.76
9.0 17.1 9.9 14.3 2.7 9.7 13.0 16.8 0.0 2.5 18.4 4.4 16.0 14.1 16.4 15.1
Pr= 0+000.00 Qp=512.00 Δi = 9.0 %
Pr= 0+025.00 Qp=514.24 Δi = 8.1 %
Pr= 0+050.00 Qp=518.52 Δi = -7.2 %
Pr= 0+069.80 Qp=520.48 Δi = 4.4 %
Pr= 0+078.00 Qp=521.66 Δi = -11.6 %
Pr= 0+097.98 Qp=522.20 Δi = 7 %
Pr= 0+106.30 Qp=523.00 Δi = 3.3 %
Pr= 0+125.00 Qp=525.43 Δi = 3.8 %
Pr= 0+150.00 Qp=529.63 Δi = -16.8 %
Pr= 0+155.37 Qp=529.63 Δi = 2.5 %
Pr= 0+179.11 Qp=530.22 Δi = 15.9 %
Pr= 0+187.48 Qp=531.76 Δi = -1.4 %
Pr= 0+200.00 Qp=532.31 Δi = 11.6 %
Pr= 0+225.00 Qp=536.32 Δi = -1.9 %
Pr= 0+250.00 Qp=539.84 Δi = 2.3 %
Pr= 0+275.00 Qp=543.90 Δi = -1.3 %
Pr= 0+300.00 Qp=547.66 Δi = -0.1 %
QR slm 505
QR slm 527.06
NUMERO SEZIONE
1 2 3 4 4bis 5bis 5 6 7 8 9 10 11 11bis 12 12bis 13 14 15 16 17 17bis 18 19 20
QUOTE PROGETTO
QUOTE TERRENO
DIST. PARZIALI
25.00 24.99 19.80 8.78 6.40 7.91 11.34 18.70 25.00 9.18 5.11 3.31 5.90 9.58 12.52 25.00 1.32 23.68 25.00 25.00
PROGRESSIVE
0 25 50 75 100 125 150 175 200 225 250 275 300
ETTOMETRICHE
0+000.00 0+100.00 0+200.00 0+300.00
ANDAMENTO PLANIMETRICO
L 10.92 R=10.00 Lc 8.86 L 25.38 R=10.00 Lc 4.86 L 9.03 R=-20.00 Lc 3.75 L 7.00 R=-10.00 Lc 8.20 R=5.00 Lc 19.97 R=10.00 Lc 8.30 L 7.17 R=-20.00 Lc 3.62 L 21.83 R=-20.00 Lc 2.42 L 6.03 R=10.00 Lc 6.86 R=5.00 Lc 20.27 R=10.00 Lc 8.37 L 7.78 R=-20.00 Lc 2.66 L 10.58 R=-20.00 Lc 3.06 L 6.30 R=-100.00 Lc 10.39 L 38.77 R=500.00 Lc 18.44 R=-20.00 Lc 2.53 L 25.01
OPERE DRENAGGIO

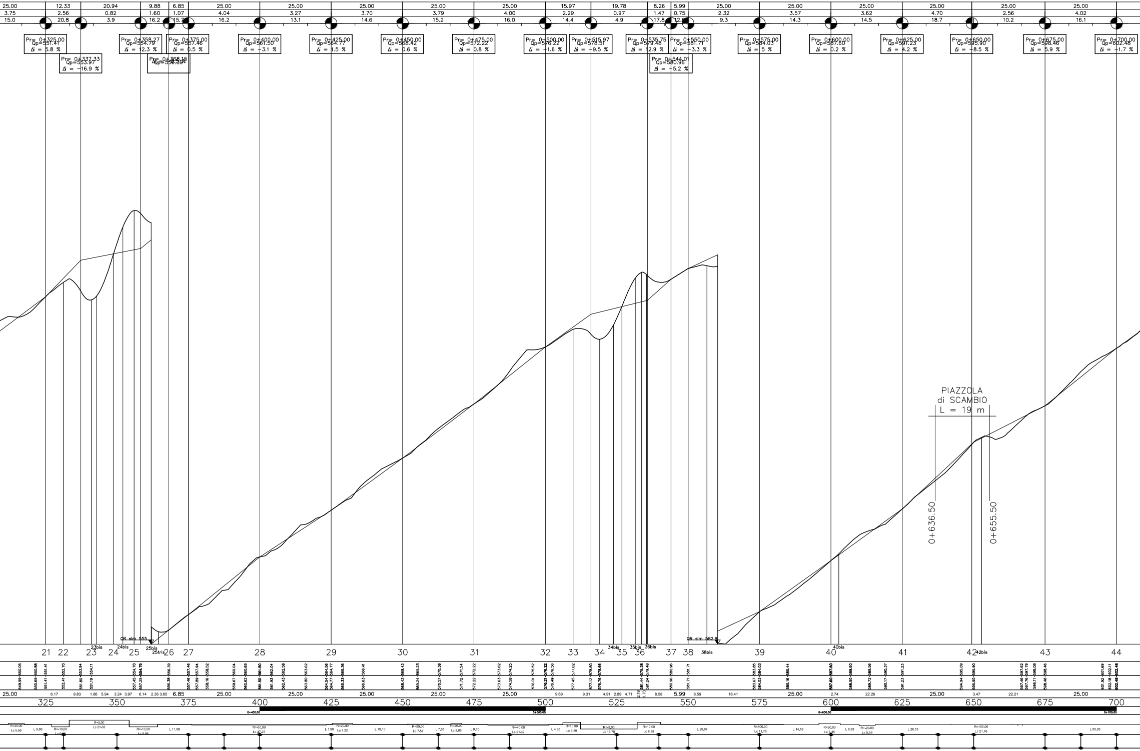
Pr= 0+325.00 Qp=551.41 Δi = 5.8 %
Pr= 0+337.33 Qp=553.97 Δi = -16.9 %
Pr= 0+358.27 Qp=554.79 Δi = 12.3 %
Pr= 0+368.15 Qp=556.39
Pr= 0+375.00 Qp=557.46 Δi = 0.5 %
Pr= 0+400.00 Qp=561.50 Δi = -3.1 %
Pr= 0+425.00 Qp=564.77 Δi = 1.5 %
Pr= 0+450.00 Qp=568.42 Δi = 0.6 %
Pr= 0+475.00 Qp=572.22 Δi = 0.8 %
Pr= 0+500.00 Qp=576.22 Δi = -1.6 %
Pr= 0+515.97 Qp=578.51 Δi = -9.5 %
Pr= 0+535.75 Qp=579.48 Δi = 12.9 %
Pr= 0+544.01 Qp=580.96 Δi = -5.2 %
Pr= 0+550.00 Qp=581.71 Δi = -3.3 %
Pr= 0+575.00 Qp=584.03 Δi = 5 %
Pr= 0+600.00 Qp=587.60 Δi = 0.2 %
Pr= 0+625.00 Qp=591.23 Δi = 4.2 %
Pr= 0+650.00 Qp=595.90 Δi = -8.5 %
Pr= 0+675.00 Qp=598.46 Δi = 5.9 %
Pr= 0+700.00 Qp=602.48 Δi = -1.7 %
PIAZZOLA
di SCAMBIO
L = 19 m
0+636.50
0+655.50
QR slm 555
QR slm 582.9
21 22 23 23bis 24 24bis 25 25bis 25tris 26 27 28 29 30 31 32 33 34 34bis 35 35bis 36 36bis 37 38 38bis 39 40 40bis 41 42 42bis 43 44
325 350 375 400 425 450 475 500 525 550 575 600 625 650 675 700
0+400.00
0+500.00
0+600.00
0+700.00

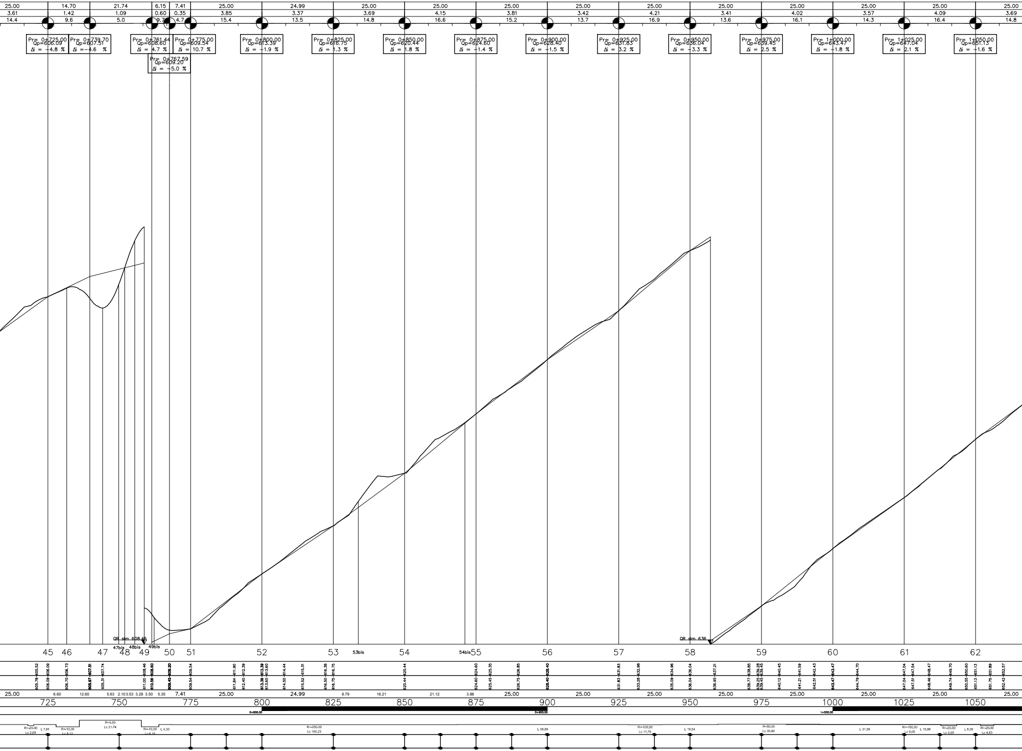
25.00 14.70 21.74 6.15 7.41 25.00 24.99 25.00 25.00 25.00 25.00 25.00 25.00 25.00 25.00 25.00 25.00
3.61 1.42 1.09 0.60 0.35 3.85 3.37 3.69 4.15 3.81 3.42 4.21 3.41 4.02 3.57 4.09 3.69
14.4 9.6 5.0 9.7 4.7 15.4 13.5 14.8 16.6 15.2 13.7 16.9 13.6 16.1 14.3 16.4 14.8
Pr= 0+725.00 Qp=606.09 Δi = -4.8 %
Pr= 0+739.70 Qp=607.51 Δi =-4.6 %
Pr= 0+761.44 Qp=608.60 Δi = 4.7 %
Pr= 0+767.59 Qp=609.20 Δi = -5.0 %
Pr= 0+775.00 Qp=609.54 Δi = 10.7 %
Pr= 0+800.00 Qp=613.39 Δi = -1.9 %
Pr= 0+825.00 Qp=616.75 Δi = 1.3 %
Pr= 0+850.00 Qp=620.44 Δi = 1.8 %
Pr= 0+875.00 Qp=624.60 Δi = -1.4 %
Pr= 0+900.00 Qp=628.40 Δi = -1.5 %
Pr= 0+925.00 Qp=631.83 Δi = 3.2 %
Pr= 0+950.00 Qp=636.04 Δi = -3.3 %
Pr= 0+975.00 Qp=639.45 Δi = 2.5 %
Pr= 1+000.00 Qp=643.47 Δi = -1.8 %
Pr= 1+025.00 Qp=647.04 Δi = 2.1 %
Pr= 1+050.00 Qp=651.13 Δi = -1.6 %
QR slm 608.46
QR slm 636
47bis 48bis 49bis 53bis 54bis
45 46 47 48 49 50 51 52 53 54 55 56 57 58 59 60 61 62
605.78-605.52 606.09-606.09 606.70-606.73 605.97-607.51 605.31-607.74 611.00-608.46 610.56-608.60 609.45-609.20 609.54-609.54 611.84-611.90 612.40-612.39 613.39-613.39 613.60-613.60 614.50-614.44 615.52-615.31 616.50-616.38 616.75-616.75
620.44-620.44 624.60-624.60 625.45-625.35 626.75-626.85 628.40-628.40 631.83-631.83 633.28-632.98 635.09-634.96 636.04-636.04 636.95-637.21
638.77-638.85 639.25-639.28 639.45-639.45 640.12-640.45 641.21-641.59 642.51-642.43 643.47-643.47 644.79-644.70 647.04-647.04 647.51-647.54 648.46-648.47 649.74-649.70 650.55-650.60 651.13-651.13 651.75-651.89 652.42-652.57
25.00 6.60 12.60 5.63 2.10 3.53 3.28 3.50 5.35 7.41 25.00 24.99 8.79 16.21 21.12 3.88 25.00 25.00 25.00 25.00 25.00 25.00 25.00 25.00
725 750 775 800 825 850 875 900 925 950 975 1000 1025 1050
0+800.00 0+900.00 1+000.00
R=-20.00 Lc 2.09 L 7.81 R=-10.00 Lc 8.12 R=5.00 Lc 21.74 R=-10.00 Lc 6.15 L 4.33 R=-250.00 Lc 100.23 L 59.89 R=-100.00 Lc 11.76 L 19.54 R=50.00 Lc 35.80 L 31.56 R=-100.00 Lc 0.00 L 10.86 R=-20.00 Lc 5.55 L 8.36 R=-20.00 Lc 4.63

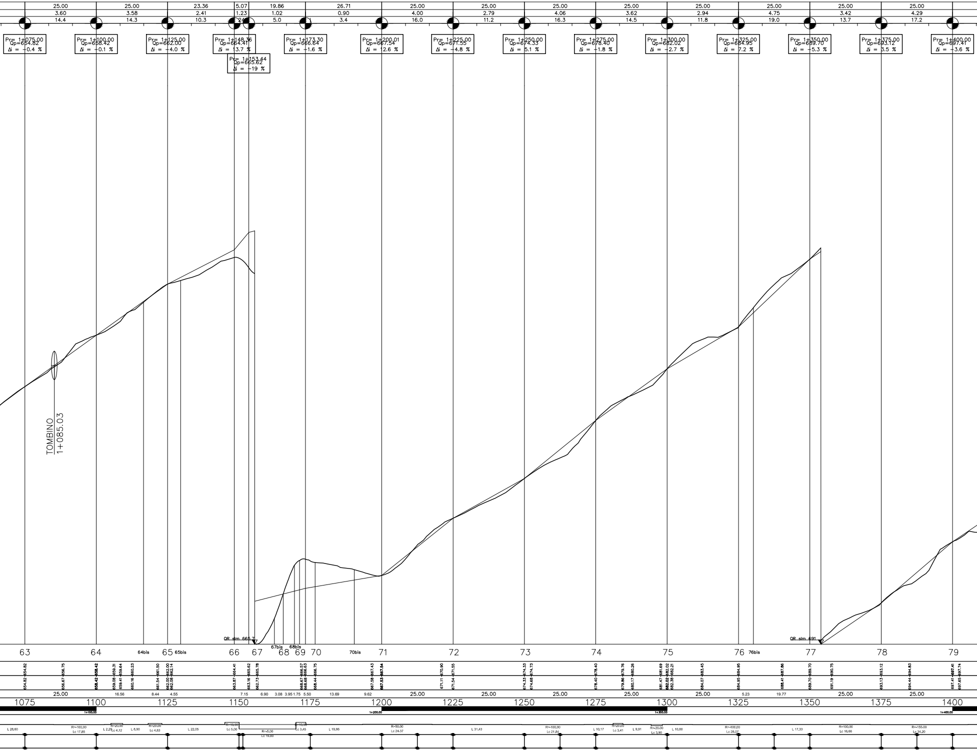
25.00
3.60
14.4
25.00
3.58
14.3
23.36
2.41
10.3
5.07
1.23
24
19.86
1.02
5.0
26.71
0.90
3.4
25.00
4.00
16.0
25.00
2.79
11.2
25.00
4.06
16.3
25.00
3.62
14.5
25.00
2.94
11.8
25.00
4.75
19.0
25.00
3.42
13.7
25.00
4.29
17.2
Pr= 1+075.00 Qp=654.82 Δi = -0.4 %
Pr= 1+100.00 Qp=658.42 Δi = -0.1 %
Pr= 1+125.00 Qp=662.00 Δi = -4.0 %
Pr= 1+148.36 Qp=664.41 Δi = 13.7 %
Pr= 1+153.44 Qp=665.62 Δi = -19 %
Pr= 1+173.30 Qp=666.64 Δi = -1.6 %
Pr= 1+200.01 Qp=667.54 Δi = 12.6 %
Pr= 1+225.00 Qp=671.55 Δi = -4.8 %
Pr= 1+250.00 Qp=674.33 Δi = 5.1 %
Pr= 1+275.00 Qp=678.40 Δi = -1.8 %
Pr= 1+300.00 Qp=682.02 Δi = -2.7 %
Pr= 1+325.00 Qp=684.95 Δi = 7.2 %
Pr= 1+350.00 Qp=689.70 Δi = -5.3 %
Pr= 1+375.00 Qp=693.12 Δi = 3.5 %
Pr= 1+400.00 Qp=697.41 Δi = -3.6 %
TOMBINO
1+085.03
QR slm 665.7
QR slm 691
63
64
64bis
65
65bis
66
67
67bis
68
68bis
69
70
70bis
71
72
73
74
75
76
76bis
77
78
79
654.82 654.82
656.67 656.75
658.42 658.42
659.08 659.31
659.41 659.64
660.16 660.23
661.54 661.50
662.00 662.00
662.08 662.14
663.87 664.41
663.16 665.62
662.73 665.78
666.67 666.57
666.68 666.63
668.44 666.75
667.58 667.43
667.53 667.54
671.11 670.90
671.54 671.55
674.33 674.33
674.68 674.73
678.40 678.40
679.86 679.76
680.17 680.26
681.47 681.69
682.02 682.02
682.38 682.21
684.07 683.45
684.95 684.95
688.41 687.86
689.70 689.70
691.19 690.75
693.13 693.12
694.44 694.83
697.41 697.41
697.65 697.74
25.00
16.56
8.44
4.55
7.15
6.90
3.08
3.95
1.75
5.50
13.69
9.62
25.00
25.00
25.00
25.00
25.00
5.23
19.77
25.00
25.00
1075
1100
1125
1150
1175
1200
1225
1250
1275
1300
1325
1350
1375
1400
1+100.00
1+200.00
1+300.00
1+400.00
L 28.60
R=-100.00
Lc 17.85
L 2.29
R=20.00
Lc 4.12
L 8.90
R=20.00
Lc 4.83
L 22.05
R=10.00
Lc 5.00
R=-5.00
Lc 19.90
R=10.00
Lc 3.45
L 19.86
R=50.00
Lc 24.37
L 31.43
R=-100.00
Lc 21.84
L 10.17
R=20.00
Lc 3.41
L 9.91
R=-20.00
Lc 3.90
L 10.60
R=-100.00
Lc 28.07
L 17.33
R=100.00
Lc 16.66
R=-155.00
Lc 34.20

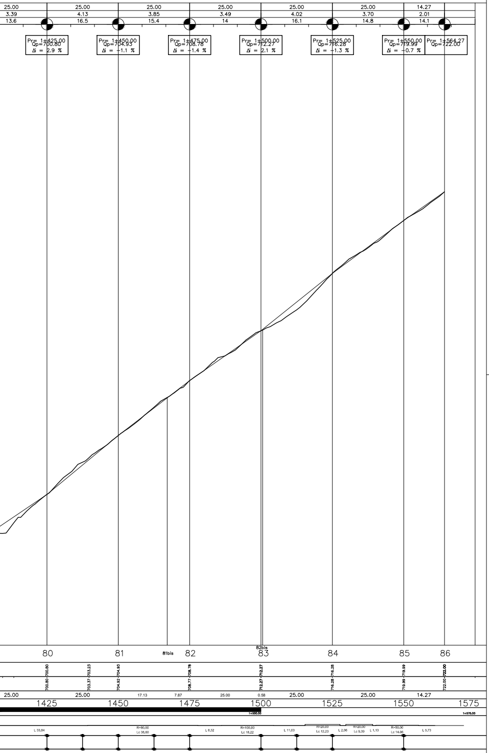
25.00
3.39
13.6
25.00
4.13
16.5
25.00
3.85
15.4
25.00
3.49
14
25.00
4.02
16.1
25.00
3.70
14.8
14.27
2.01
14.1
Pr= 1+425.00
Qp=700.80
Δi = 2.9 %
Pr= 1+450.00
Qp=704.93
Δi = -1.1 %
Pr= 1+475.00
Qp=708.78
Δi = -1.4 %
Pr= 1+500.00
Qp=712.27
Δi = 2.1 %
Pr= 1+525.00
Qp=716.28
Δi = -1.3 %
Pr= 1+550.00
Qp=719.99
Δi = -0.7 %
Pr= 1+564.27
Qp=722.00
80
81
81bis
82
82bis
83
84
85
86
700.80
700.80
703.23
703.37
704.93
704.92
708.78
708.77
712.27
712.27
716.28
716.28
719.99
719.99
722.00
722.00
25.00
25.00
17.13
7.87
25.00
0.58
25.00
25.00
14.27
1425
1450
1475
1500
1525
1550
1575
1+500.00
1+575.00
L 33.84
R=80.00
Lc 38.60
L 8.32
R=100.00
Lc 18.22
L 11.03
R=20.00
Lc 12.23
L 2.06
R=20.00
Lc 9.39
L 1.13
R=50.00
Lc 14.96
L 5.73

COMMITTENTE

REGIONE PIEMONTE

Settore Foreste
C.so Stati Uniti□21
Torino □TO□

PROGETTO ESECUTIVO PER APERTURA DI PISTA FORESTALE (TRATTORABILE) IN LOCALITÀ VILLAR FOCCHIARDO

Ai sensi della misura xxx.y PSR 2014-2020 Regione Piemonte - bando 2016

Profilo Longitudinale

scala ascisse 1:1000
scala ordinate 1:100

codice Progetto

Revisione n.	Descrizione	Data	Visto

POLITECNICO DI TORINO

Progettisti:

COMMITTENTE

REGIONE PIEMONTE

Settore □oreste - C.so Stati Uniti□21 Torino □TO□

codice Progetto

Revisione n.	Descrizione	Data	Visto

PROGETTO ESECUTIVO PER APERTURA DI PISTA FORESTALE (TRATTORABILE) IN LOCALITÀ VILLAR FOCCHIARDO

Ai sensi della misura xxx.y PSR 2014-2020 Regione Piemonte - bando 2016

Sezioni trasversali di computo

scala 1:100

POLITECNICO DI TORINO

Progettisti:

Prezzario 2015	Variabile	U.M.	Quantità
18.A65.A25.015	A_decesp-50%	m²	3.65
18.A05.A25.005	V_scavo	m³	0
18.A05.B10.005	V_scavo_obblig	m³	0
18.A05.C15.005	V_rilevato	m³	0
18.A55.A15.005	A_inerbimento	m²	0.17
18.A80.A91.005	V_unghia	m³	0
18.A80.A96.005 18.A80.A91.005	V_scogliera_monte	m³	0
18.A80.A96.005 18.A80.A91.005	V_scogliera_valle	m³	0
18.A80.A05.005	L_palif_semplice	m	0
18.A80.A40.005	V_palif_doppia	m³	0
18.A85.A05.005	V_spandimento	m³	0.15

Scala 1:100

Misure in metri

Sezione 1	0+006.25
Quota Asse	512 m
ΔH	0 m
p_pendio	0%

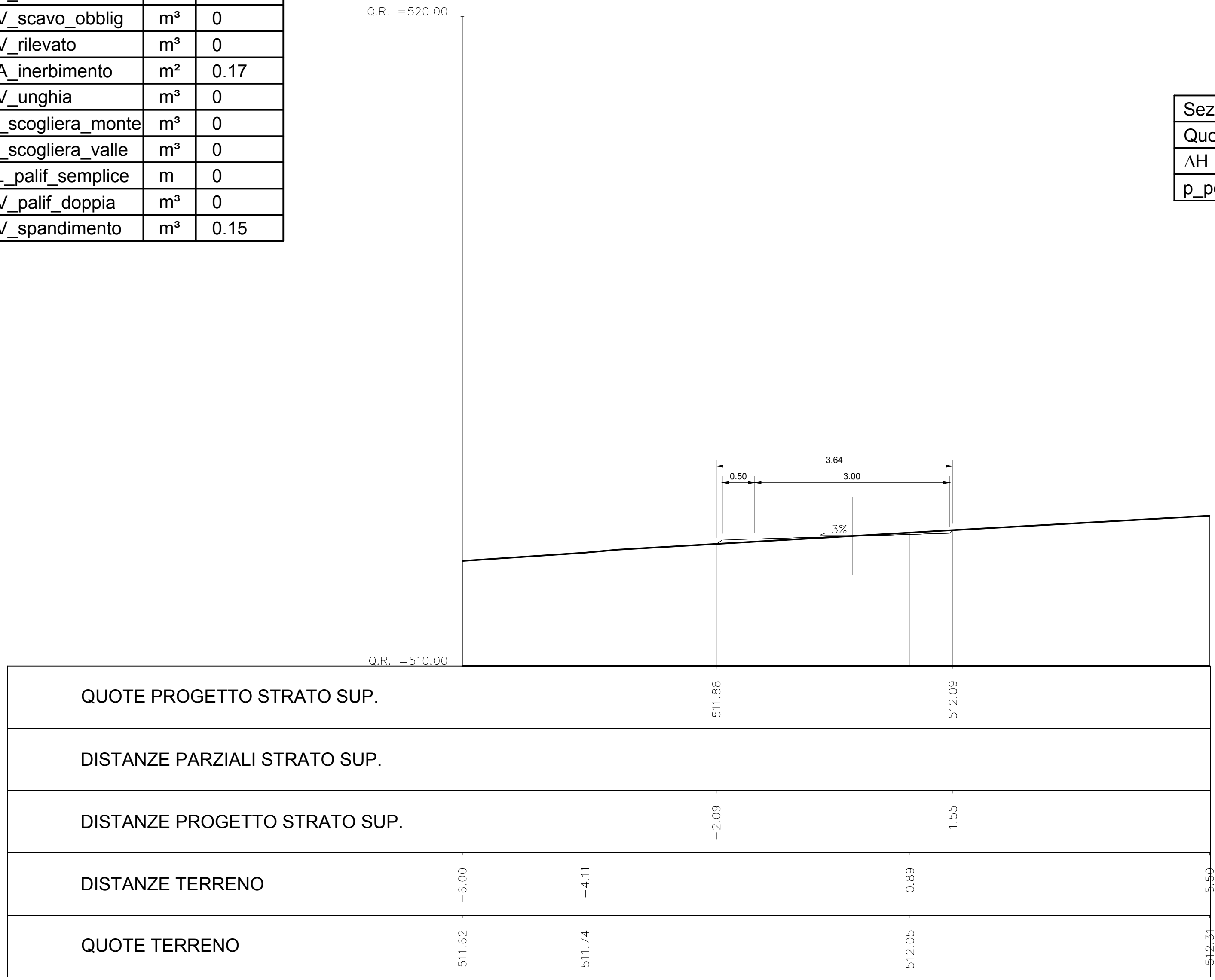

Prezzario 2015	Variabile	U.M.	Quantità
18.A65.A25.015	A_decesp-50%	m²	4.70
18.A05.A25.005	V_scavo	m³	0.25
18.A05.B10.005	V_scavo_obblig	m³	0
18.A05.C15.005	V_rilevato	m³	0.46
18.A55.A15.005	A_inerbimento	m²	0.73
18.A80.A91.005	V_unghia	m³	0.29
18.A80.A96.005 18.A80.A91.005	V_scogliera_monte	m³	0
18.A80.A96.005 18.A80.A91.005	V_scogliera_valle	m³	0
18.A80.A05.005	L_palif_semplice	m	0
18.A80.A40.005	V_palif_doppia	m³	0
18.A85.A05.005	V_spandimento	m³	0.15

Scala 1:100

Misure in metri

Sezione 2	0+025
Quota Asse	514.24 m
ΔH	0 m
p_pendio	6.1%

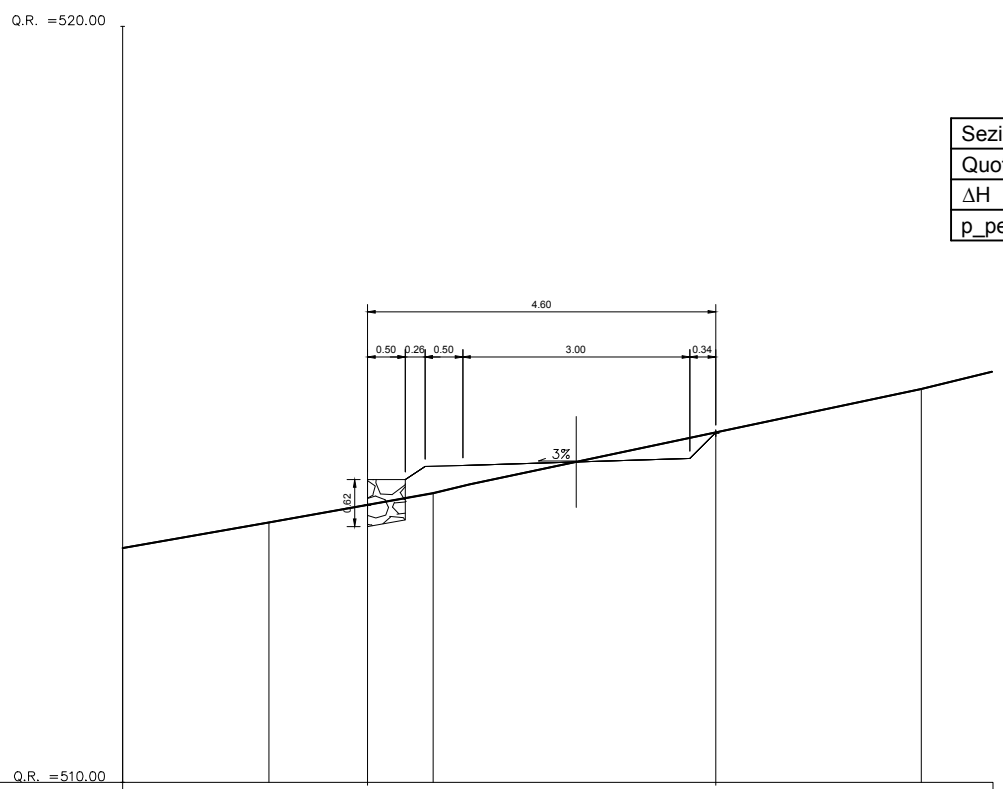

QUOTE PROGETTO STRATO SUP.			513.67		514.63
DISTANZE PARZIALI STRATO SUP.			4.60		
DISTANZE PROGETTO STRATO SUP.			-2.76		1.84
DISTANZE TERRENO	-6.00	-4.07	-1.89		4.56
QUOTE TERRENO	513.10	513.44	513.82		515.20

Prezzario 2015	Variabile	U.M.	Quantità
18.A65.A25.015	A_decesp-50%	m²	5.02
18.A05.A25.005	V_scavo	m³	0.31
18.A05.B10.005	V_scavo_obblig	m³	0
18.A05.C15.005	V_rilevato	m³	0.61
18.A55.A15.005	A_inerbimento	m²	1.15
18.A80.A91.005	V_unghia	m³	0.24
18.A80.A96.005 18.A80.A91.005	V_scogliera_monte	m³	0
18.A80.A96.005 18.A80.A91.005	V_scogliera_valle	m³	0
18.A80.A05.005	L_palif_semplice	m	0
18.A80.A40.005	V_palif_doppia	m³	0
18.A85.A05.005	V_spandimento	m³	0.15

Scala 1:100

Misure in metri

Sezione 3	0+050
Quota Asse	518.52 m
ΔH	0 m
p_pendio	5.8%

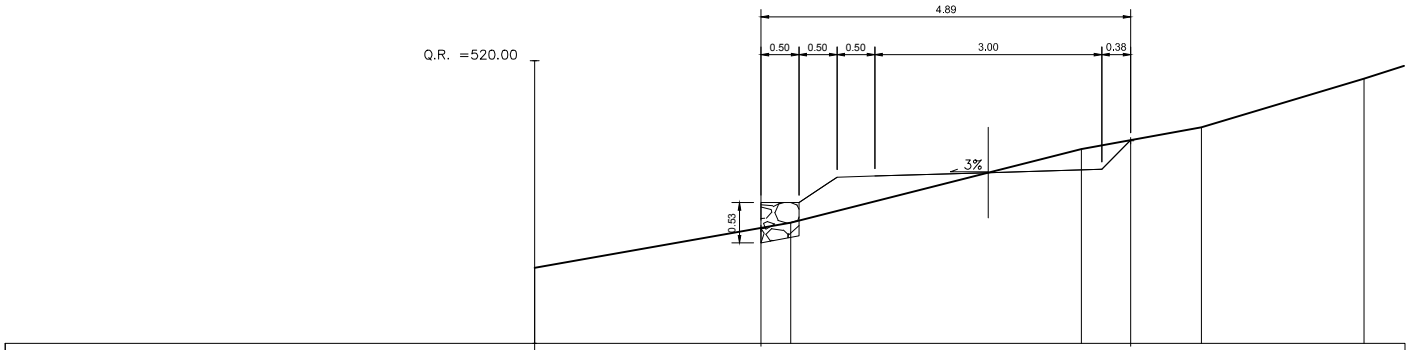

QUOTE PROGETTO STRATO SUP.			517.79		518.95	
DISTANZE PARZIALI STRATO SUP.			4.89			
DISTANZE PROGETTO STRATO SUP.			-3.00		1.88	
DISTANZE TERRENO	-6.00	-2.61		1.23	2.82	4.97
QUOTE TERRENO	517.26	517.86		518.83	519.12	519.76

Prezzario 2015	Variabile	U.M.	Quantità
18.A65.A25.015	A_decesp-50%	m²	5.43
18.A05.A25.005	V_scavo	m³	0.32
18.A05.B10.005	V_scavo_obblig	m³	0
18.A05.C15.005	V_rilevato	m³	0.56
18.A55.A15.005	A_inerbimento	m²	1.58
18.A80.A91.005	V_unghia	m³	0.23
18.A80.A96.005 18.A80.A91.005	V_scogliera_monte	m³	0
18.A80.A96.005 18.A80.A91.005	V_scogliera_valle	m³	0
18.A80.A05.005	L_palif_semplice	m	0
18.A80.A40.005	V_palif_doppia	m³	0
18.A85.A05.005	V_spandimento	m³	0.15

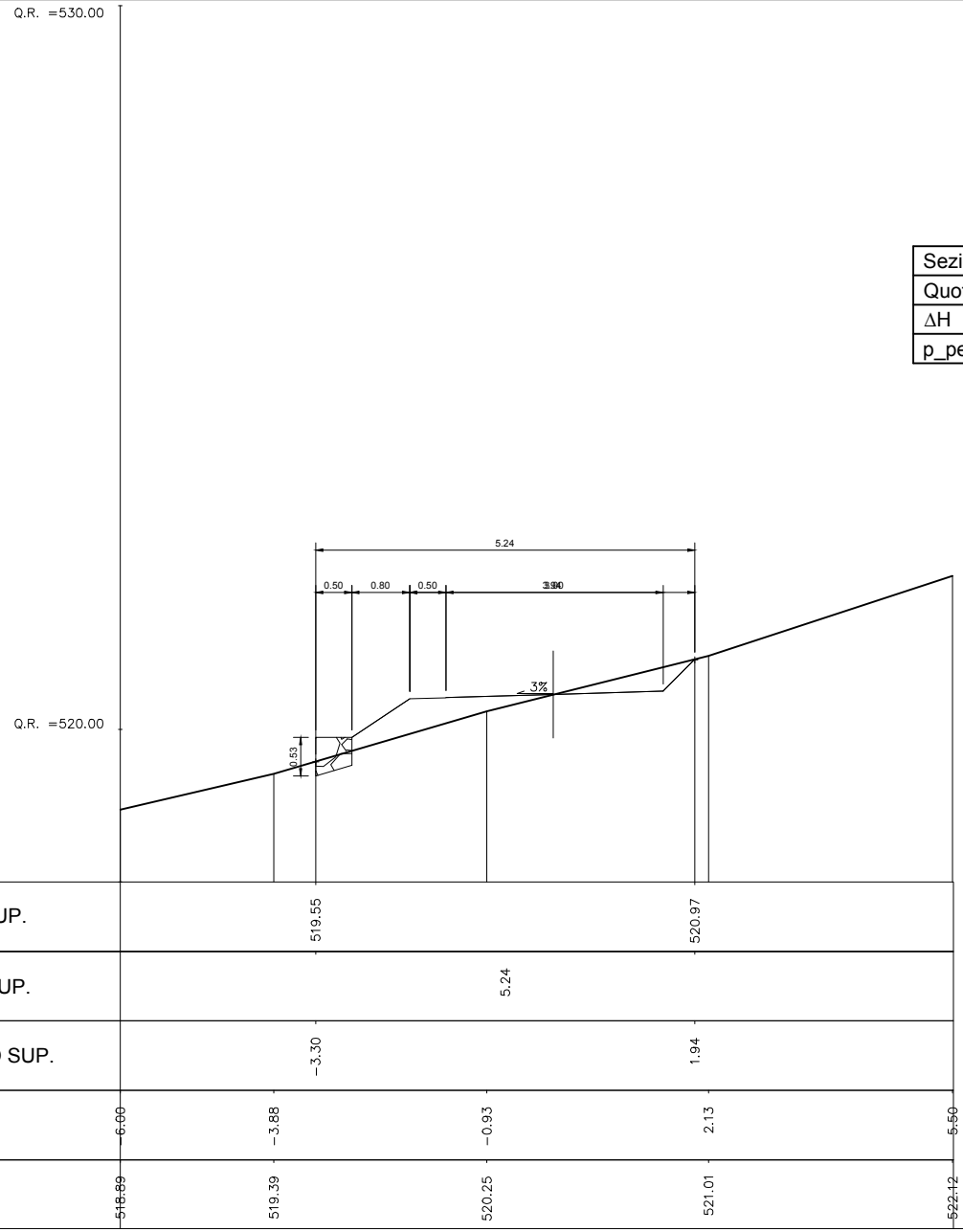

Scala 1:100

Misure in metri

Sezione 4	0+69.8
Quota Asse	520.48 m
ΔH	0 m
p_pendio	28.1%

QUOTE PROGETTO STRATO SUP.		519.55		520.97	
DISTANZE PARZIALI STRATO SUP.		5.24			
DISTANZE PROGETTO STRATO SUP.		-3.30		1.94	
DISTANZE TERRENO	-6.00	-3.88	-0.93	2.13	5.50
QUOTE TERRENO	518.89	519.39	520.25	521.01	522.12

Prezzario 2015	Variabile	U.M.	Quantità
18.A65.A25.015	A_decesp-50%	m²	9.32
18.A05.A25.005	V_scavo	m³	0
18.A05.B10.005	V_scavo_obblig	m³	0.25
18.A05.C15.005	V_rilevato	m³	7.09
18.A55.A15.005	A_inerbimento	m²	5.4
18.A80.A91.005	V_unghia	m³	0.23
18.A80.A96.005 18.A80.A91.005	V_scogliera_monte	m³	0
18.A80.A96.005 18.A80.A91.005	V_scogliera_valle	m³	0
18.A80.A05.005	L_palif_semplice	m	0
18.A80.A40.005	V_palif_doppia	m³	0
18.A85.A05.005	V_spandimento	m³	0.15

Scala 1:100

Misure in metri

Sezione 4bis_a	0+078.58
Quota Asse	521.67 m
ΔH	1.06 m
p_pendio	27.8%

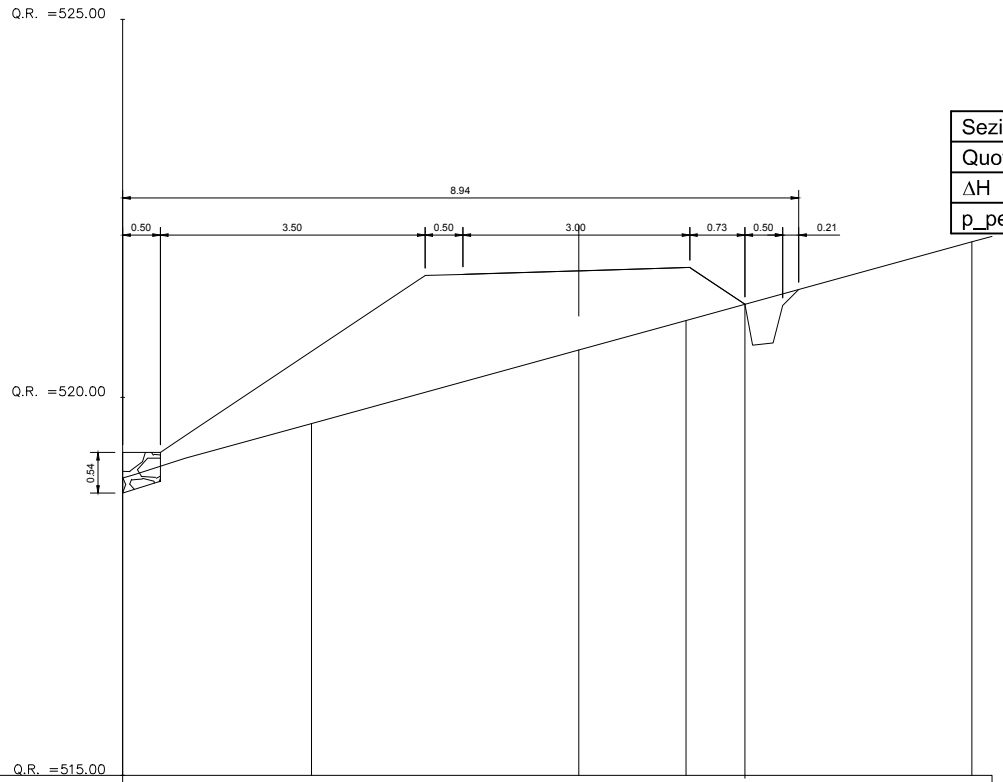

QUOTE PROGETTO STRATO SUP.					521.23	
DISTANZE PARZIALI STRATO SUP.						
DISTANZE PROGETTO STRATO SUP.					2.23	
DISTANZE TERRENO	6.00	3.50	0.03	1.45		5.23
QUOTE TERRENO	518.93	519.65	520.62	521.02		522.06

Prezzario 2015	Variabile	U.M.	Quantità
18.A65.A25.015	A_decesp-50%	m²	5.71
18.A05.A25.005	V_scavo	m³	0
18.A05.B10.005	V_scavo_obblig	m³	0.59
18.A05.C15.005	V_rilevato	m³	3.35
18.A55.A15.005	A_inerbimento	m²	0.30
18.A80.A91.005	V_unghia	m³	0
18.A80.A96.005 18.A80.A91.005	V_scogliera_monte	m³	0
18.A80.A96.005 18.A80.A91.005	V_scogliera_valle	m³	1.57
18.A80.A05.005	L_palif_semplice	m	0
18.A80.A40.005	V_palif_doppia	m³	0
18.A85.A05.005	V_spandimento	m³	0.15

Scala 1:100

Misure in metri

Sezione 4bis_b	0+078.58
Quota Asse	521.67 m
ΔH	1.06 m
p_pendio	27.8%

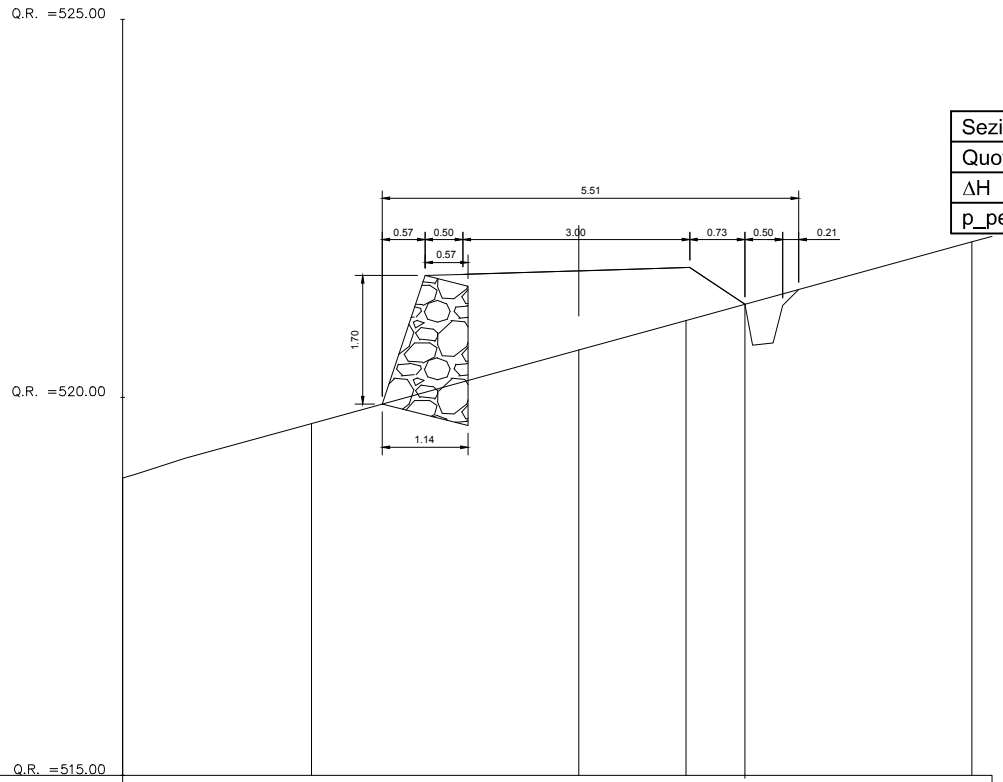

QUOTE PROGETTO STRATO SUP.					521.23	
DISTANZE PARZIALI STRATO SUP.						
DISTANZE PROGETTO STRATO SUP.					2.23	
DISTANZE TERRENO	6.00	3.50	0.03	1.45		5.23
QUOTE TERRENO	518.93	519.65	520.62	521.02		522.06

Prezzario 2015	Variabile	U.M.	Quantità
18.A65.A25.015	A_decesp-50%	m²	6.29
18.A05.A25.005	V_scavo	m³	0
18.A05.B10.005	V_scavo_obblig	m³	0.69
18.A05.C15.005	V_rilevato	m³	4.13
18.A55.A15.005	A_inerbimento	m²	0.94
18.A80.A91.005	V_unghia	m³	0
18.A80.A96.005 18.A80.A91.005	V_scogliera_monte	m³	0
18.A80.A96.005 18.A80.A91.005	V_scogliera_valle	m³	1.97
18.A80.A05.005	L_palif_semplice	m	0
18.A80.A40.005	V_palif_doppia	m³	0
18.A85.A05.005	V_spandimento	m³	0.17

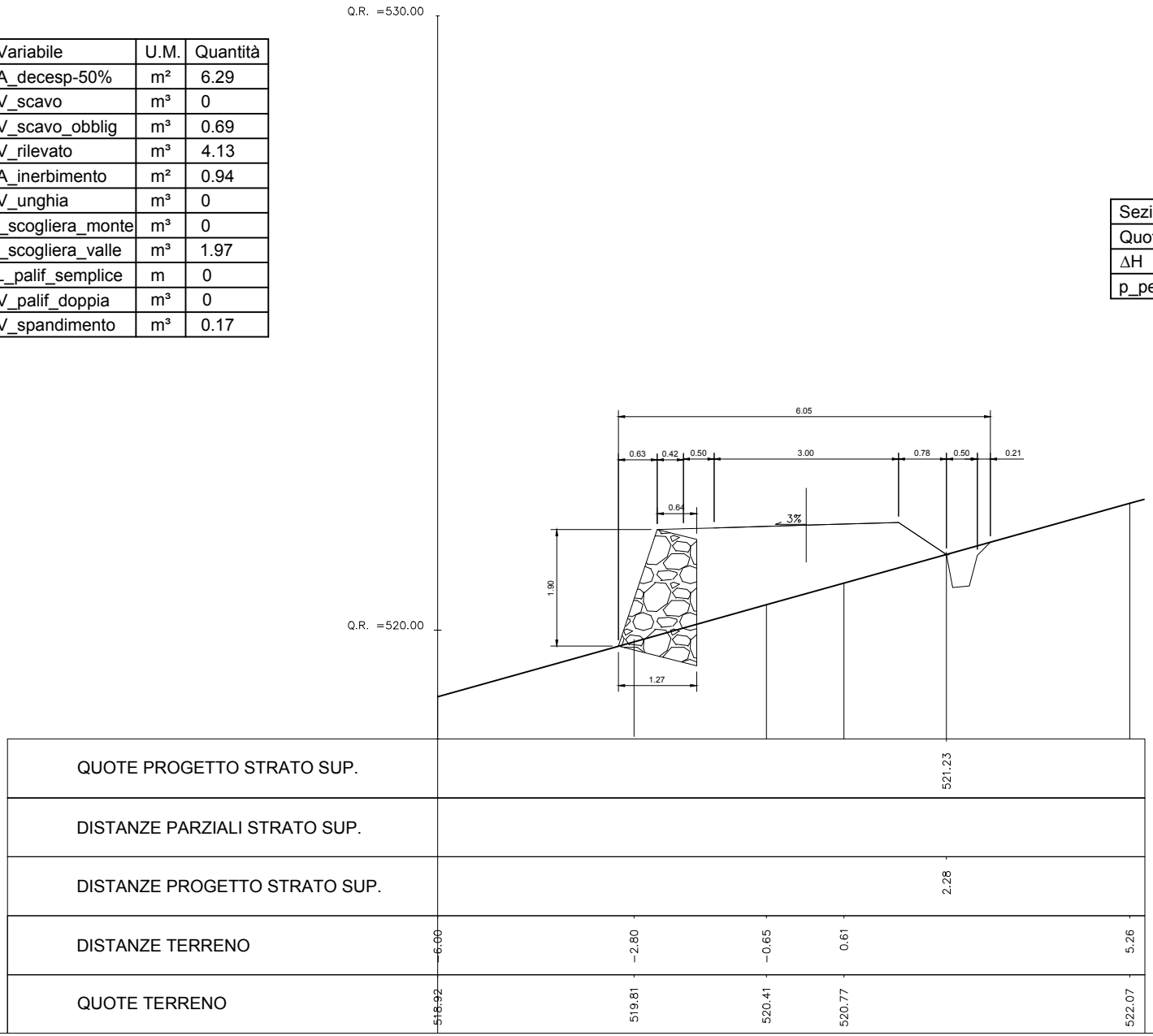

Scala 1:100

Misure in metri

Sezione 5	0+080
Quota Asse	521.71 m
ΔH	1.11 m
p_pendio	27.9%

Prezzario 2015	Variabile	U.M.	Quantità
18.A65.A25.015	A_decesp-50%	m²	5.71
18.A05.A25.005	V_scavo	m³	0
18.A05.B10.005	V_scavo_obblig	m³	0.6
18.A05.C15.005	V_rilevato	m³	3.50
18.A55.A15.005	A_inerbimento	m²	0.30
18.A80.A91.005	V_unghia	m³	0
18.A80.A96.005 18.A80.A91.005	V_scogliera_monte	m³	0
18.A80.A96.005 18.A80.A91.005	V_scogliera_valle	m³	1.64
18.A80.A05.005	L_palif_semplice	m	0
18.A80.A40.005	V_palif_doppia	m³	0
18.A85.A05.005	V_spandimento	m³	0.15

Scala 1:100

Misure in metri

Sezione 5bis_a	0+080.84
Quota Asse	521.73 m
ΔH	1.10 m
p_pendio	27.1%

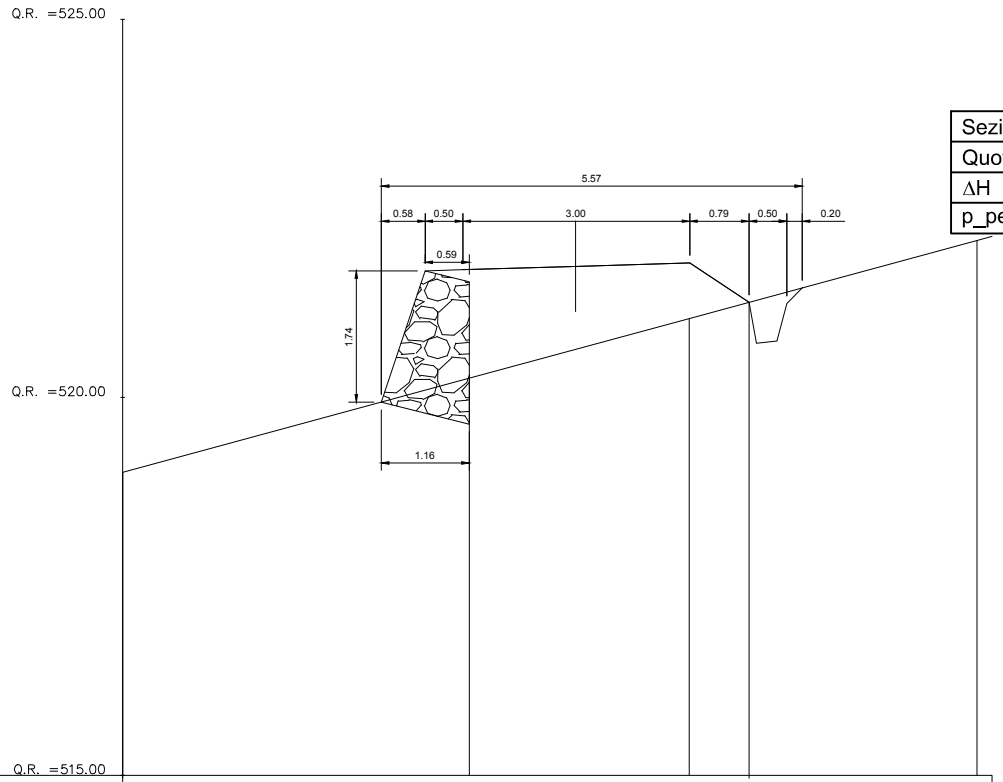

QUOTE PROGETTO STRATO SUP.	519.01			521.26	
DISTANZE PARZIALI STRATO SUP.		8.28			
DISTANZE PROGETTO STRATO SUP.	6.00			2.28	
DISTANZE TERRENO	6.00	1.41	1.49	5.30	
QUOTE TERRENO	519.01	520.25	521.04	522.07	

Prezzario 2015	Variabile	U.M.	Quantità
18.A65.A25.015	A_decesp-50%	m²	9.32
18.A05.A25.005	V_scavo	m³	0
18.A05.B10.005	V_scavo_obblig	m³	0.25
18.A05.C15.005	V_rilevato	m³	7.50
18.A55.A15.005	A_inerbimento	m²	0
18.A80.A91.005	V_unghia	m³	0.23
18.A80.A96.005 18.A80.A91.005	V_scogliera_monte	m³	0
18.A80.A96.005 18.A80.A91.005	V_scogliera_valle	m³	0
18.A80.A05.005	L_palif_semplice	m	0
18.A80.A40.005	V_palif_doppia	m³	0
18.A85.A05.005	V_spandimento	m³	0.15

Scala 1:100

Misure in metri

Sezione 5bis_b	0+080.84
Quota Asse	521.73 m
ΔH	1.10 m
p_pendio	27.1%

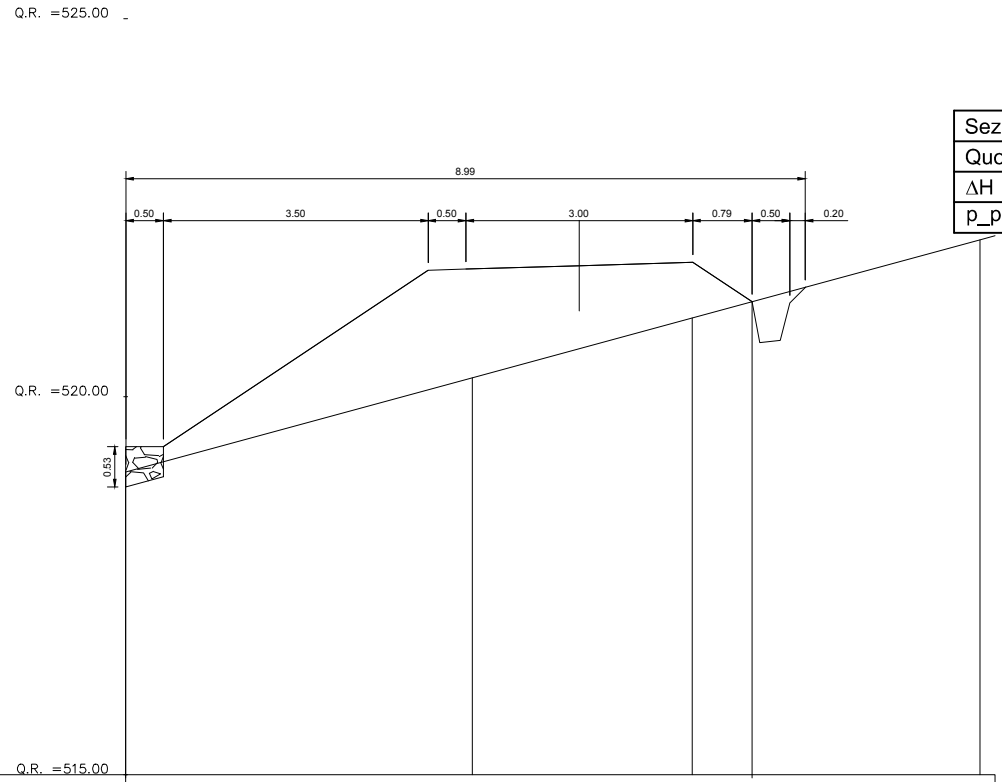

QUOTE PROGETTO STRATO SUP.	519.01				521.26
DISTANZE PARZIALI STRATO SUP.		8.28			
DISTANZE PROGETTO STRATO SUP.	6.00				2.28
DISTANZE TERRENO	6.00	1.41	1.49		5.30
QUOTE TERRENO	519.01	520.25	521.04		522.07

Prezzario 2015	Variabile	U.M.	Quantità
18.A65.A25.015	A_decesp-50%	m²	4.45
18.A05.A25.005	V_scavo	m³	0
18.A05.B10.005	V_scavo_obblig	m³	0
18.A05.C15.005	V_rilevato	m³	0
18.A55.A15.005	A_inerbimento	m²	0.14
18.A80.A91.005	V_unghia	m³	0
18.A80.A96.005 18.A80.A91.005	V_scogliera_monte	m³	0
18.A80.A96.005 18.A80.A91.005	V_scogliera_valle	m³	0
18.A80.A05.005	L_palif_semplice	m	0
18.A80.A40.005	V_palif_doppia	m³	0
18.A85.A05.005	V_spandimento	m³	0.19

Scala 1:100

Misure in metri

Sezione 6	0+087
Quota Asse	521.90 m
ΔH	0 m
p_pendio	0%

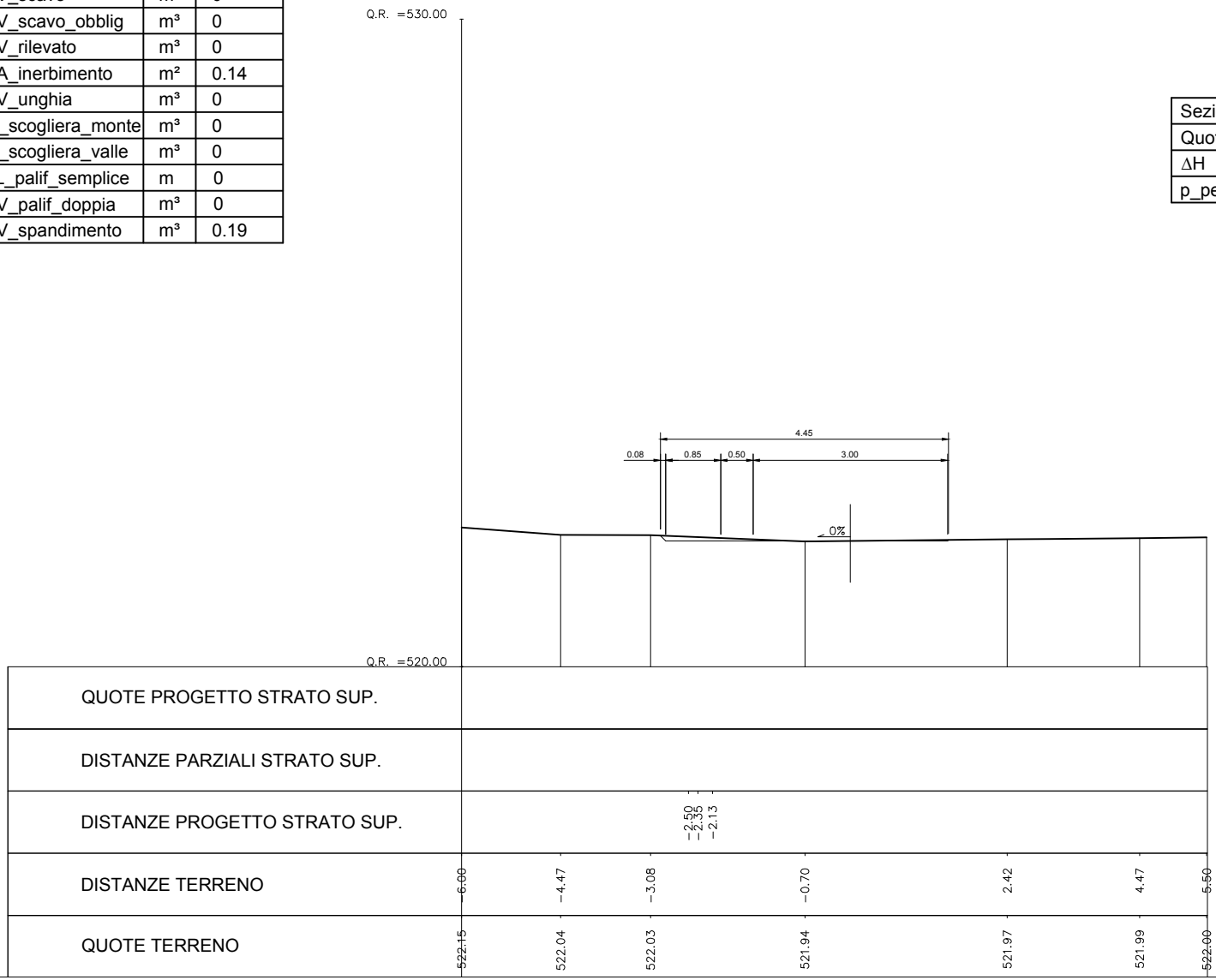

Prezzario 2015	Variabile	U.M.	Quantità
18.A65.A25.015	A_decesp-50%	m²	9
18.A05.A25.005	V_scavo	m³	8.30
18.A05.B10.005	V_scavo_obblig	m³	0.20
18.A05.C15.005	V_rilevato	m³	0
18.A55.A15.005	A_inerbimento	m²	5.6
18.A80.A91.005	V_unghia	m³	0
18.A80.A96.005 18.A80.A91.005	V_scogliera_monte	m³	0
18.A80.A96.005 18.A80.A91.005	V_scogliera_valle	m³	0
18.A80.A05.005	L_palif_semplice	m	0
18.A80.A40.005	V_palif_doppia	m³	0
18.A85.A05.005	V_spandimento	m³	0.17

Scala 1:100

Misure in metri

Sezione 7	0+094.8
Quota Asse	522.1 m
ΔH	-1.28 m
p_pendio	36.5%

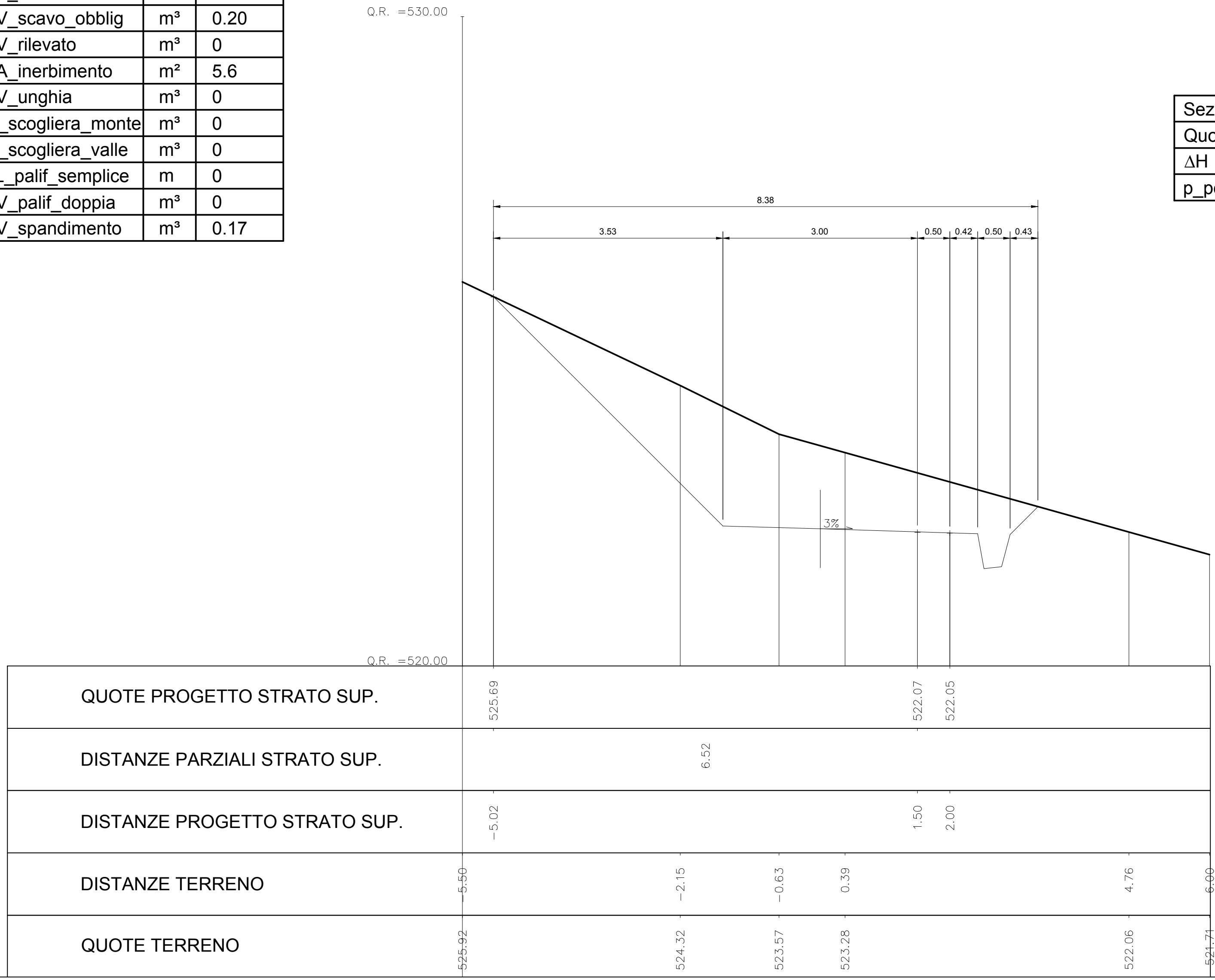

Prezzario 2015	Variabile	U.M.	Quantità
18.A65.A25.015	A_decesp-50%	m²	4.84
18.A05.A25.005	V_scavo	m³	0.31
18.A05.B10.005	V_scavo_obblig	m³	0
18.A05.C15.005	V_rilevato	m³	0.41
18.A55.A15.005	A_inerbimento	m²	0.98
18.A80.A91.005	V_unghia	m³	0.24
18.A80.A96.005 18.A80.A91.005	V_scogliera_monte	m³	0
18.A80.A96.005 18.A80.A91.005	V_scogliera_valle	m³	0
18.A80.A05.005	L_palif_semplice	m	0
18.A80.A40.005	V_palif_doppia	m³	0
18.A85.A05.005	V_spandimento	m³	0.15

Scala 1:100

Misure in metri

Sezione 8	0+106.3
Quota Asse	523
ΔH	0 m
p_pendio	24.6%

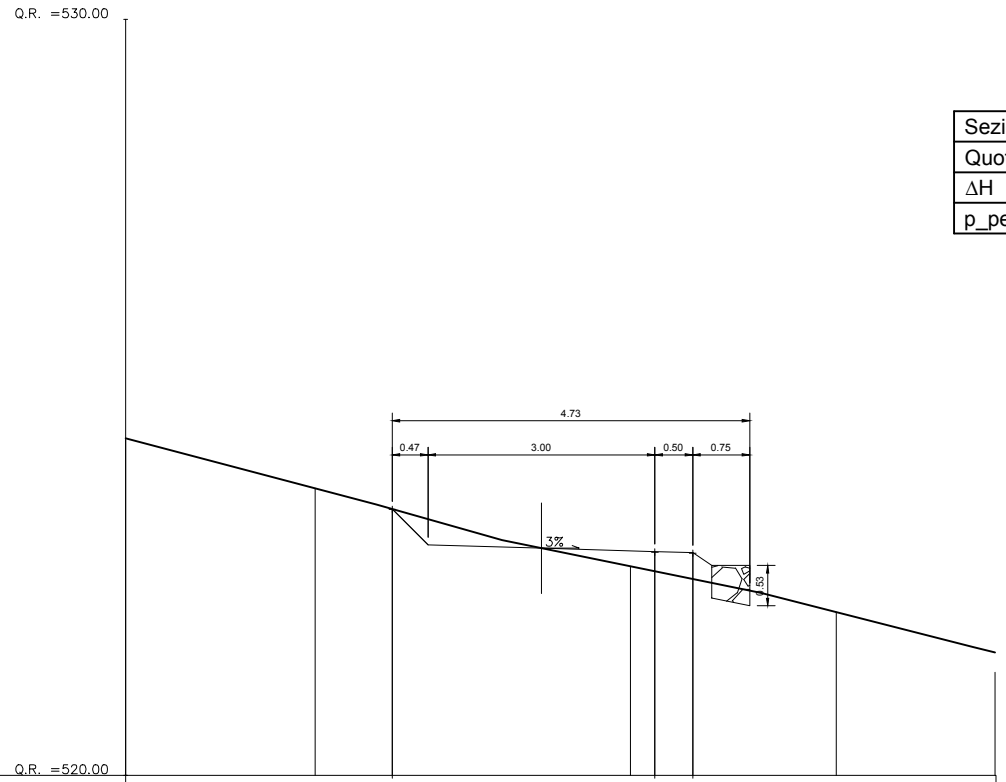

QUOTE PROGETTO STRATO SUP.			523.60		522.35	522.33
DISTANZE PARZIALI STRATO SUP.			4.24			
DISTANZE PROGETTO STRATO SUP.			-2.74		1.50	2.00
DISTANZE TERRENO	-5.50	-2.99		1.18		3.90	6.00
QUOTE TERRENO	524.44	523.74		522.64		521.92	521.36

Prezzario 2015	Variabile	U.M.	Quantità
18.A65.A25.015	A_decesp-50%	m²	4.83
18.A05.A25.005	V_scavo	m³	0.24
18.A05.B10.005	V_scavo_obblig	m³	0
18.A05.C15.005	V_rilevato	m³	0.50
18.A55.A15.005	A_inerbimento	m²	0.93
18.A80.A91.005	V_unghia	m³	0.24
18.A80.A96.005 18.A80.A91.005	V_scogliera_monte	m³	0
18.A80.A96.005 18.A80.A91.005	V_scogliera_valle	m³	0
18.A80.A05.005	L_palif_semplice	m	0
18.A80.A40.005	V_palif_doppia	m³	0
18.A85.A05.005	V_spandimento	m³	0.15

Scala 1:100

Misure in metri

Sezione 9	0+125
Quota Asse	525.43 m
ΔH	0 m
p_pendio	22%

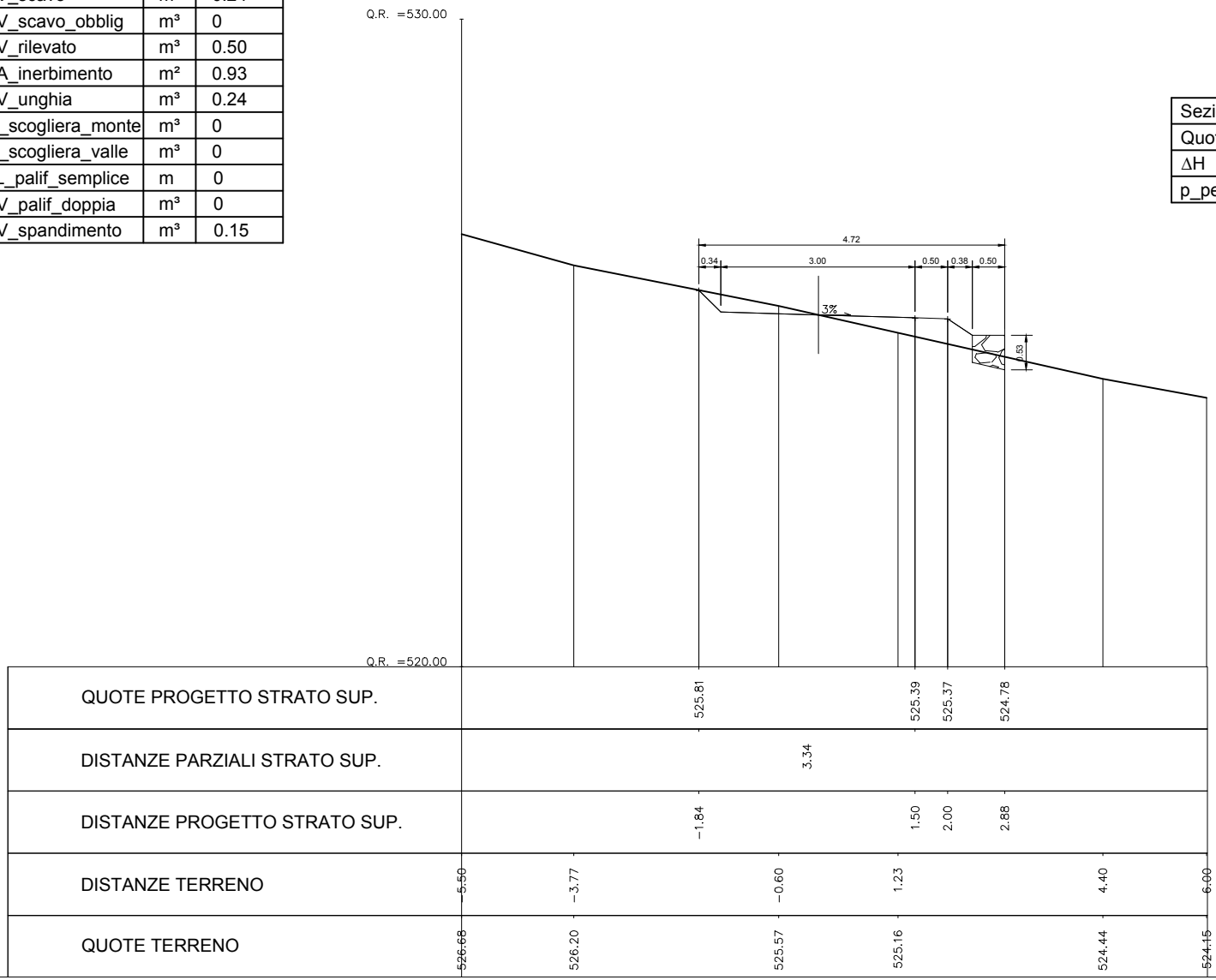

Prezzario 2015	Variabile	U.M.	Quantità
18.A65.A25.015	A_decesp-50%	m²	4.70
18.A05.A25.005	V_scavo	m³	0.25
18.A05.B10.005	V_scavo_obblig	m³	0
18.A05.C15.005	V_rilevato	m³	0.46
18.A55.A15.005	A_inerbimento	m²	0.73
18.A80.A91.005	V_unghia	m³	0.29
18.A80.A96.005 18.A80.A91.005	V_scogliera_monte	m³	0
18.A80.A96.005 18.A80.A91.005	V_scogliera_valle	m³	0
18.A80.A05.005	L_palif_semplice	m	0
18.A80.A40.005	V_palif_doppia	m³	0
18.A85.A05.005	V_spandimento	m³	0.15

Scala 1:100

Misure in metri

Sezione 2	0+025
Quota Asse	514.24 m
ΔH	0 m
p_pendio	6.1%

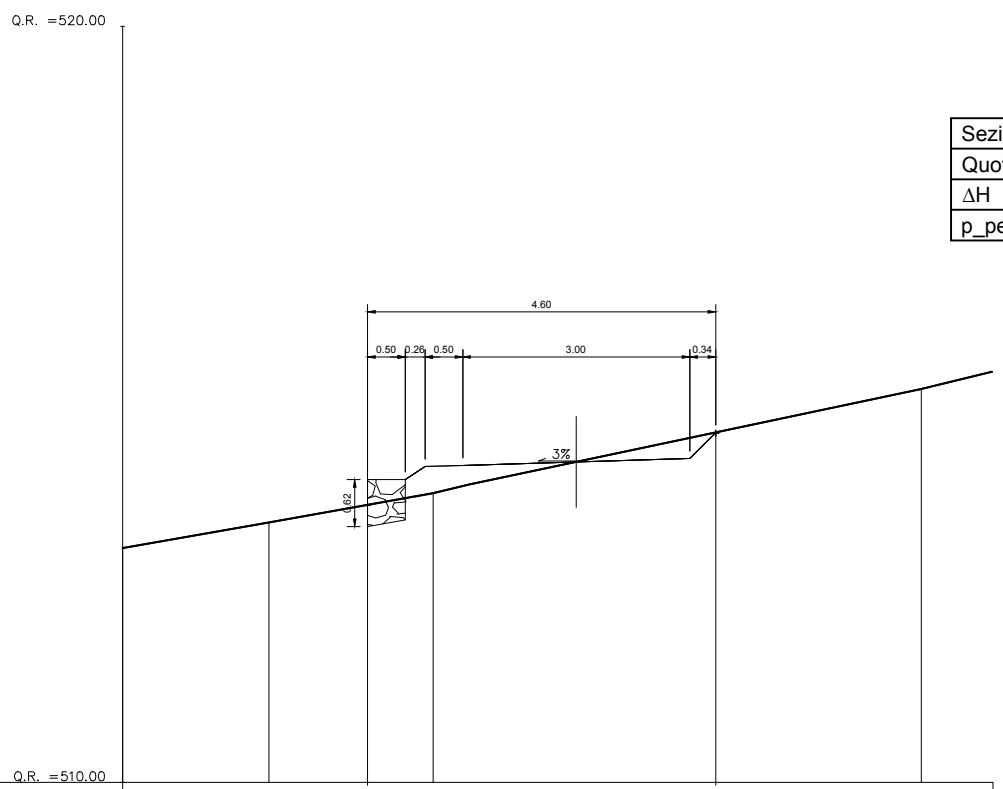

QUOTE PROGETTO STRATO SUP.			513.67		514.63
DISTANZE PARZIALI STRATO SUP.			4.60		
DISTANZE PROGETTO STRATO SUP.			-2.76		1.84
DISTANZE TERRENO	-6.00	-4.07	-1.89		4.56
QUOTE TERRENO	513.10	513.44	513.82		515.20

Prezzario 2015	Variabile	U.M.	Quantità
18.A65.A25.015	A_decesp-50%	m²	6.31
18.A05.A25.005	V_scavo	m³	0.45
18.A05.B10.005	V_scavo_obblig	m³	0
18.A05.C15.005	V_rilevato	m³	0.76
18.A55.A15.005	A_inerbimento	m²	2.51
18.A80.A91.005	V_unghia	m³	0.21
18.A80.A96.005 18.A80.A91.005	V_scogliera_monte	m³	0
18.A80.A96.005 18.A80.A91.005	V_scogliera_valle	m³	0
18.A80.A05.005	L_palif_semplice	m	0
18.A80.A40.005	V_palif_doppia	m³	0
18.A85.A05.005	V_spandimento	m³	0.15

Scala 1:100

Misure in metri

Sezione 11	0+150.5
Quota Asse	529.63 m
ΔH	0 m
p_pendio	31.2%

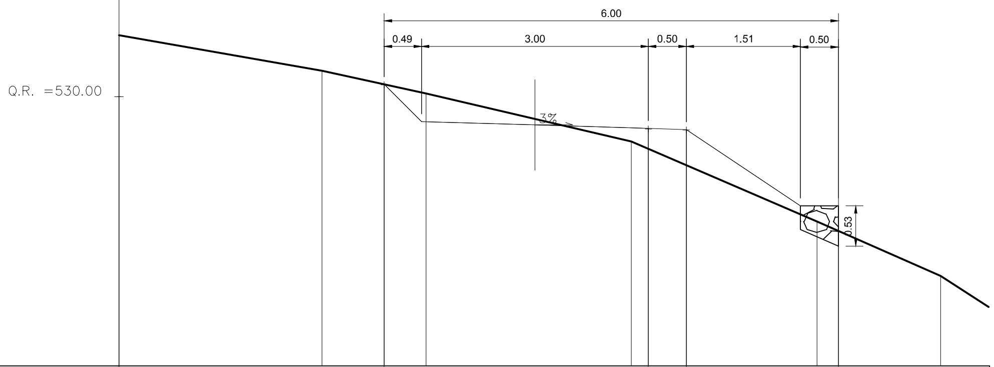

QUOTE PROGETTO STRATO SUP.			530.17			529.58	529.57		528.23	
DISTANZE PARZIALI STRATO SUP.				3.49				2.01		
DISTANZE PROGETTO STRATO SUP.			−1.99			1.50	2.00		4.01	
DISTANZE TERRENO	−5.50	−2.81		−1.44	1.27			3.73		5.36
QUOTE TERRENO	530.81	530.34		530.04	529.41			528.35		527.63

Prezzario 2015	Variabile	U.M.	Quantità
18.A65.A25.015	A_decesp-50%	m²	9.4
18.A05.A25.005	V_scavo	m³	1.10
18.A05.B10.005	V_scavo_obblig	m³	0
18.A05.C15.005	V_rilevato	m³	1.40
18.A55.A15.005	A_inerbimento	m²	5.73
18.A80.A91.005	V_unghia	m³	0.19
18.A80.A96.005 18.A80.A91.005	V_scogliera_monte	m³	0
18.A80.A96.005 18.A80.A91.005	V_scogliera_valle	m³	0
18.A80.A05.005	L_palif_semplice	m	0
18.A80.A40.005	V_palif_doppia	m³	0
18.A85.A05.005	V_spandimento	m³	0.15

Scala 1:100

Misure in metri

Sezione 11bis_a	0+0154.40
Quota Asse	529.63m
ΔH	-0.15 m
p_pendio	39.7%

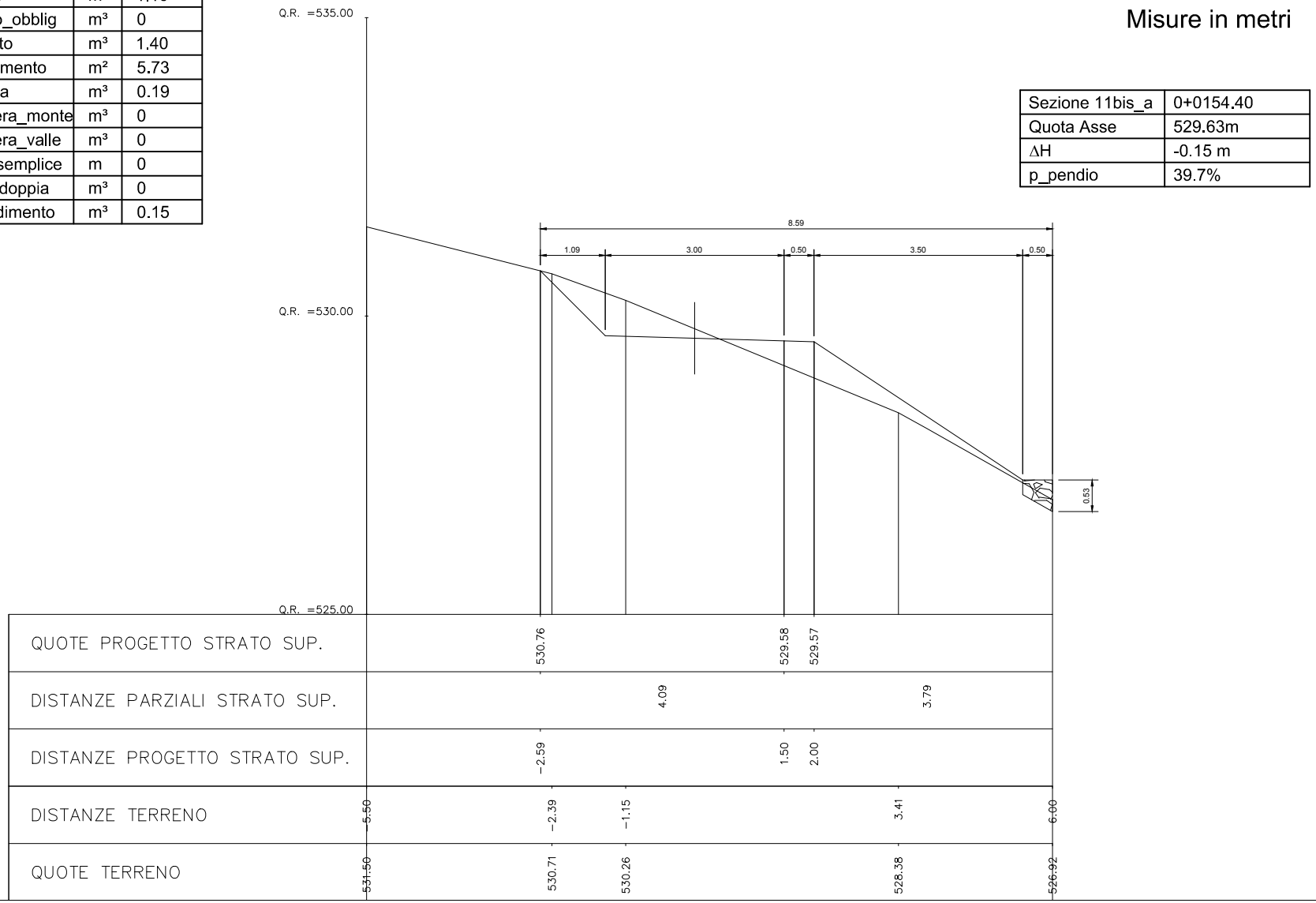

Prezzario 2015	Variabile	U.M.	Quantità
18.A65.A25.015	A_decesp-50%	m²	5.18
18.A05.A25.005	V_scavo	m³	1.10
18.A05.B10.005	V_scavo_obblig	m³	0.18
18.A05.C15.005	V_rilevato	m³	0.26
18.A55.A15.005	A_inerbimento	m²	1.55
18.A80.A91.005	V_unghia	m³	0
18.A80.A96.005 18.A80.A91.005	V_scogliera_monte	m³	0
18.A80.A96.005 18.A80.A91.005	V_scogliera_valle	m³	0.47
18.A80.A05.005	L_palif_semplice	m	0
18.A80.A40.005	V_palif_doppia	m³	0
18.A85.A05.005	V_spandimento	m³	0.15

Scala 1:100

Misure in metri

Sezione 11bis_b	0+0154.40
Quota Asse	529.63m
ΔH	-0.15 m
p_pendio	39.7%

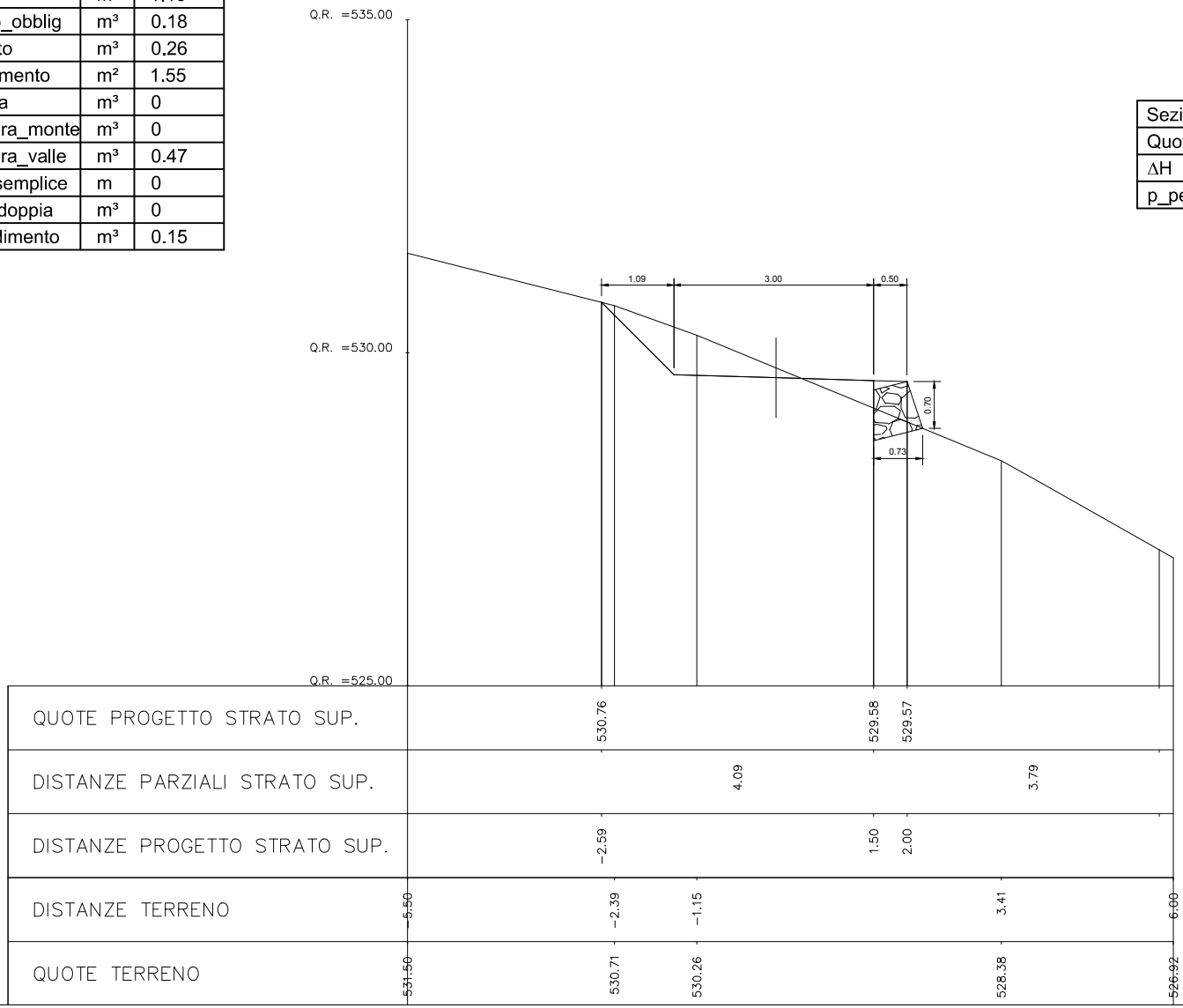

Prezzario 2015	Variabile	U.M.	Quantità
18.A65.A30.015	A_decesp+50%	m²	9.58
18.A05.A25.005	V_scavo	m³	0
18.A05.B10.005	V_scavo_obblig	m³	4.72
18.A05.C15.005	V_rilevato	m³	7.75
18.A55.A15.005	A_inerbimento	m²	0.97
18.A80.A91.005	V_unghia	m³	0
18.A80.A96.005 18.A80.A91.005	V_scogliera_monte	m³	0
18.A80.A96.005 18.A80.A91.005	V_scogliera_valle	m³	13.3
18.A80.A05.005	L_palif_semplice	m	0
18.A80.A40.005	V_palif_doppia	m³	0
18.A85.A05.005	V_spandimento	m³	0.17

Scala 1:100

Misure in metri

Sezione 12	0+163.6
Quota Asse	529.83 m
ΔH	2.77 m
p_pendio	56.7%

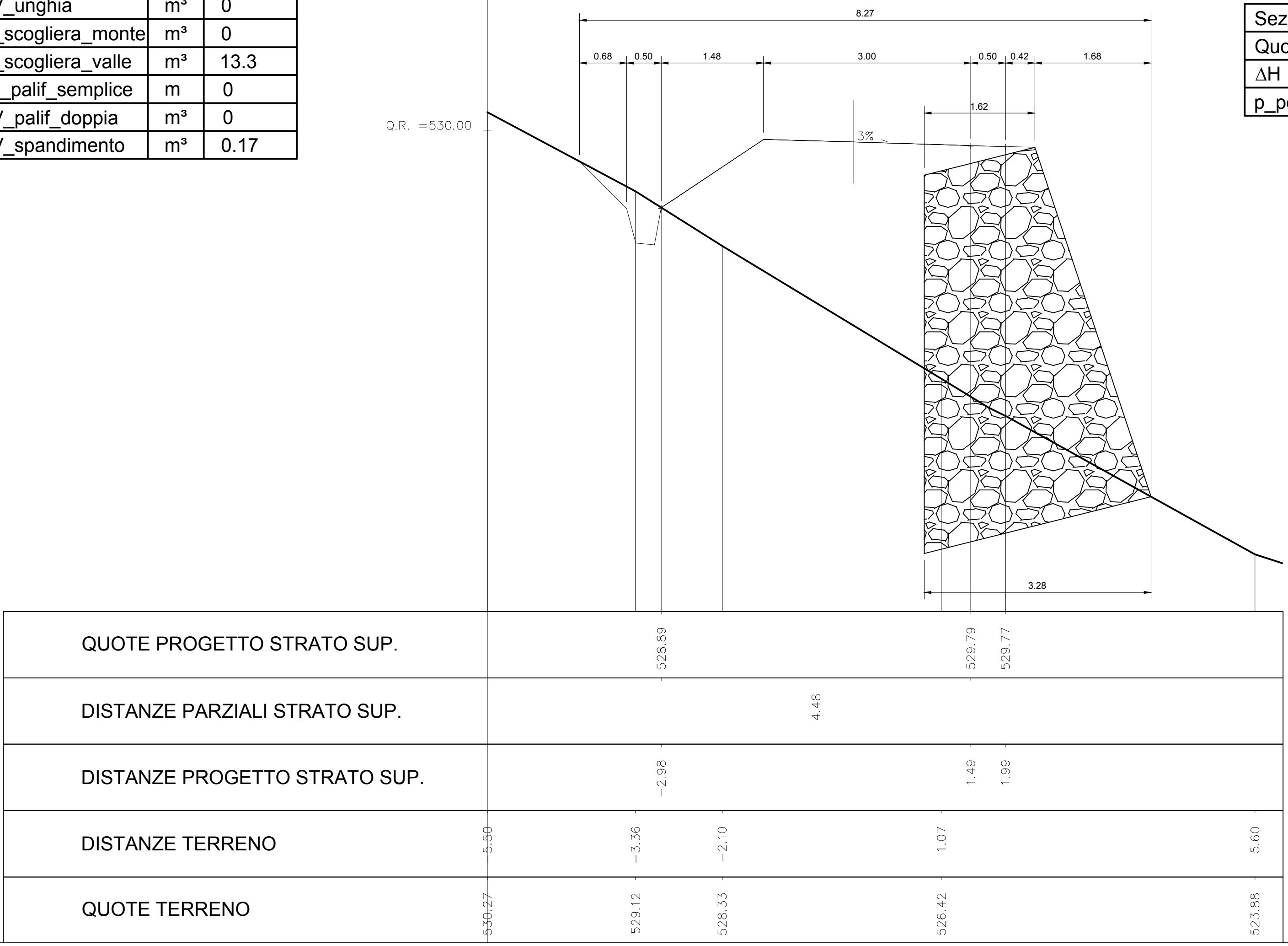

Prezzario 2015	Variabile	U.M.	Quantità
18.A65.A25.015	A_decesp-50%	m²	6.41
18.A05.A25.005	V_scavo	m³	0
18.A05.B10.005	V_scavo_obblig	m³	0.83
18.A05.C15.005	V_rilevato	m³	4.80
18.A55.A15.005	A_inerbimento	m²	1.72
18.A80.A91.005	V_unghia	m³	0
18.A80.A96.005 18.A80.A91.005	V_scogliera_monte	m³	0
18.A80.A96.005 18.A80.A91.005	V_scogliera_valle	m³	2.77
18.A80.A05.005	L_palif_semplice	m	0
18.A80.A40.005	V_palif_doppia	m³	0
18.A85.A05.005	V_spandimento	m³	0.15

Scala 1:100

Misure in metri

Sezione 12bis_a	0+168.71
Quota Asse	530 m
ΔH	1.54 m
p_pendio	25.3%

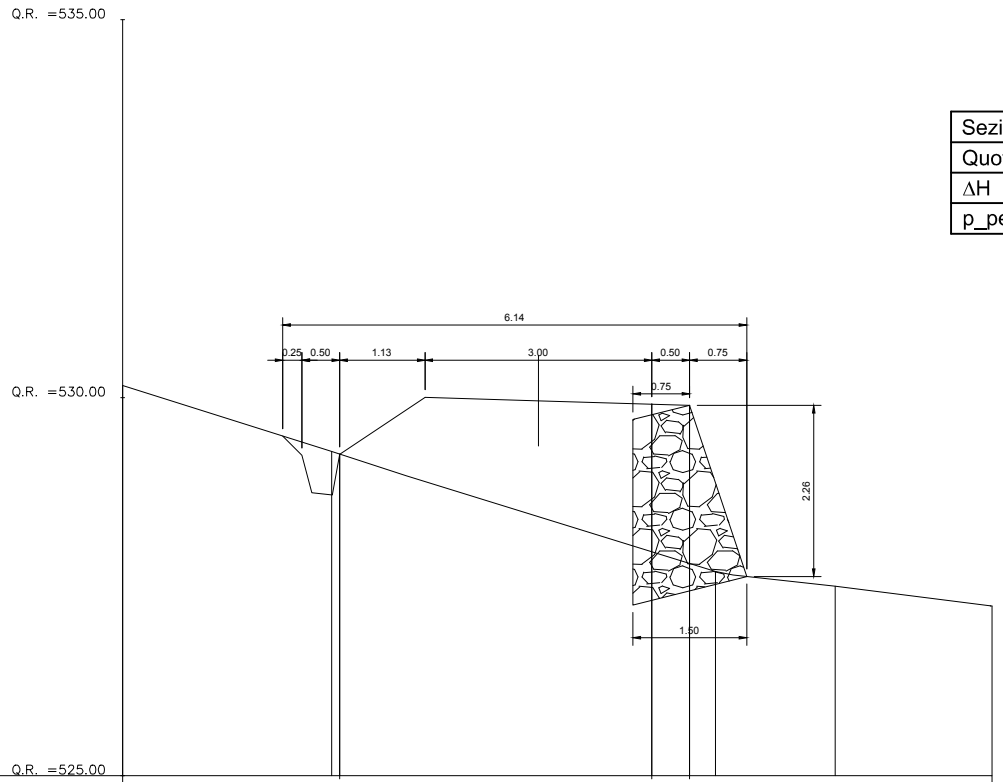

QUOTE PROGETTO STRATO SUP.			529.25				529.91	529.90				
DISTANZE PARZIALI STRATO SUP.				4.13						3.98		
DISTANZE PROGETTO STRATO SUP.			-2.63				1.50	2.00				
DISTANZE TERRENO	-5.50		-2.73				2.34			3.93		6.00
QUOTE TERRENO	530.16		529.29				527.70			527.51		527.25

Prezzario 2015	Variabile	U.M.	Quantità
18.A65.A25.015	A_decesp-50%	m²	9.65
18.A05.A25.005	V_scavo	m³	0
18.A05.B10.005	V_scavo_obblig	m³	0.27
18.A05.C15.005	V_rilevato	m³	10.38
18.A55.A15.005	A_inerbimento	m²	5.90
18.A80.A91.005	V_unghia	m³	0.25
18.A80.A96.005 18.A80.A91.005	V_scogliera_monte	m³	0
18.A80.A96.005 18.A80.A91.005	V_scogliera_valle	m³	0
18.A80.A05.005	L_palif_semplice	m	0
18.A80.A40.005	V_palif_doppia	m³	0
18.A85.A05.005	V_spandimento	m³	0..15

Scala 1:100

Misure in metri

Sezione 12bis_b	0+168.71
Quota Asse	530 m
ΔH	1.54 m
p_pendio	25.3%

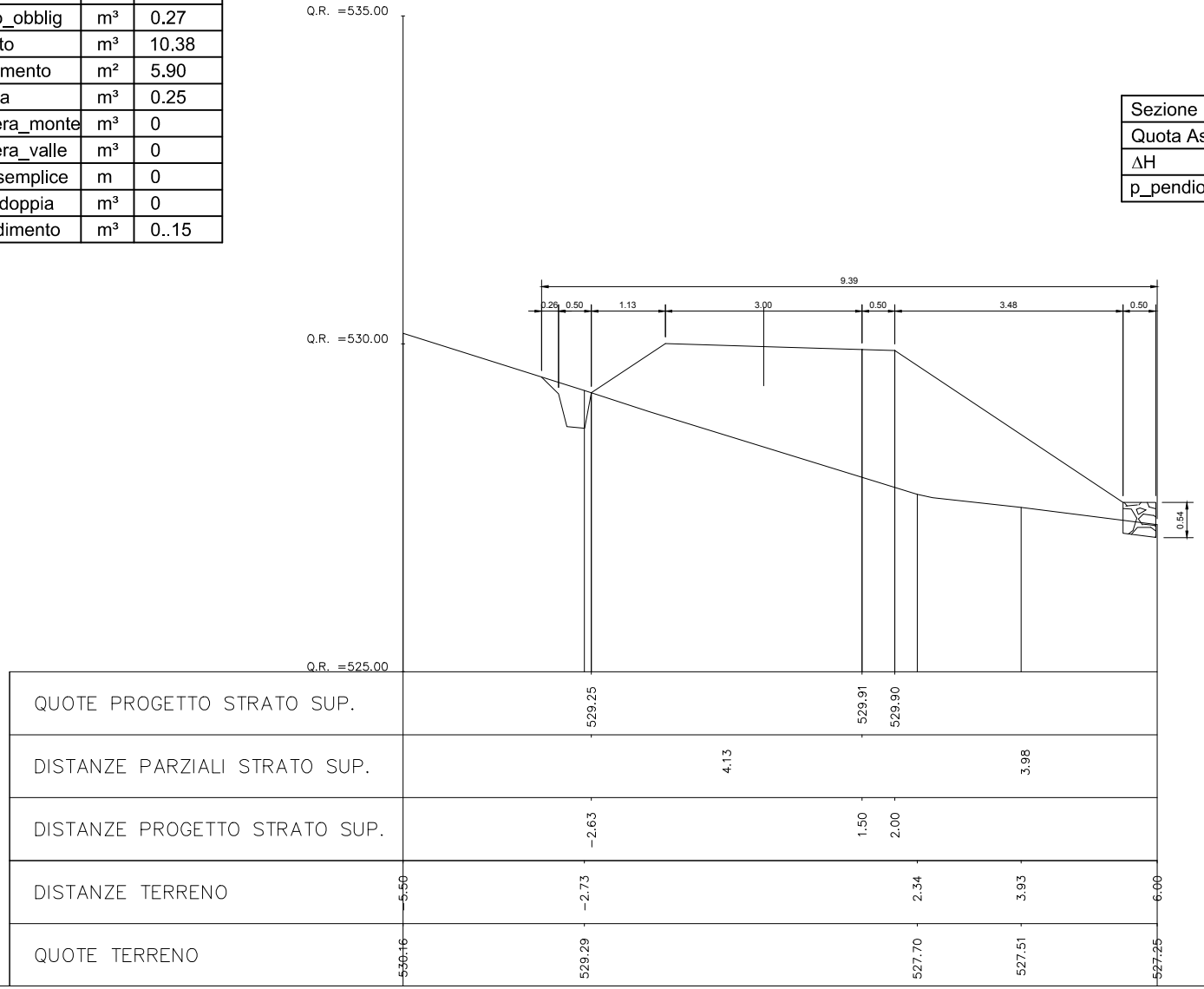

Prezzario 2015	Variabile	U.M.	Quantità
18.A65.A25.015	A_decesp-50%	m²	4.39
18.A05.A25.005	V_scavo	m³	0
18.A05.B10.005	V_scavo_obblig	m³	0
18.A05.C15.005	V_rilevato	m³	0
18.A55.A15.005	A_inerbimento	m²	0.05
18.A80.A91.005	V_unghia	m³	0
18.A80.A96.005 18.A80.A91.005	V_scogliera_monte	m³	0
18.A80.A96.005 18.A80.A91.005	V_scogliera_valle	m³	0
18.A80.A05.005	L_palif_semplice	m	0
18.A80.A40.005	V_palif_doppia	m³	0
18.A85.A05.005	V_spandimento	m³	0.19

Scala 1:100

Misure in metri

Sezione 13	0+172
Quota Asse	530 m
ΔH	0 m
p_pendio	0%

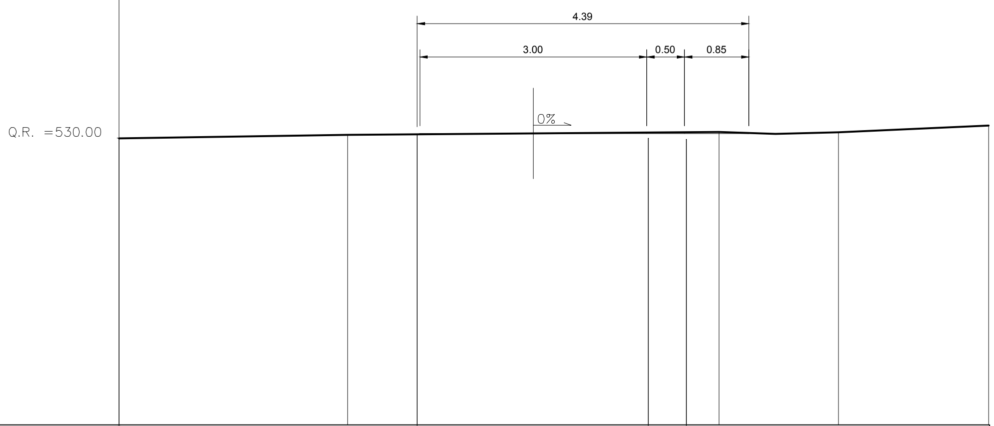

QUOTE PROGETTO STRATO SUP.			530.05	530.00	529.98			
DISTANZE PARZIALI STRATO SUP.			3.06					
DISTANZE PROGETTO STRATO SUP.			−1.56	1.50	2.00			
DISTANZE TERRENO	−5.50	−2.48				2.43	4.01	6.00
QUOTE TERRENO	529.99	530.04				530.08	530.07	530.17

Prezzario 2015	Variabile	U.M.	Quantità
18.A65.A25.015	A_decesp-50%	m²	8.55
18.A05.A25.005	V_scavo	m³	10.58
18.A05.B10.005	V_scavo_obblig	m³	0.19
18.A05.C15.005	V_rilevato	m³	0
18.A55.A15.005	A_inerbimento	m²	5.24
18.A80.A91.005	V_unghia	m³	0
18.A80.A96.005 18.A80.A91.005	V_scogliera_monte	m³	0
18.A80.A96.005 18.A80.A91.005	V_scogliera_valle	m³	0
18.A80.A05.005	L_palif_semplice	m	0
18.A80.A40.005	V_palif_doppia	m³	0
18.A85.A05.005	V_spandimento	m³	0.17

Scala 1:100

Misure in metri

Sezione 14	0+0177.9
Quota Asse	530.19
ΔH	-1.79 m
p_pendio	35.7%

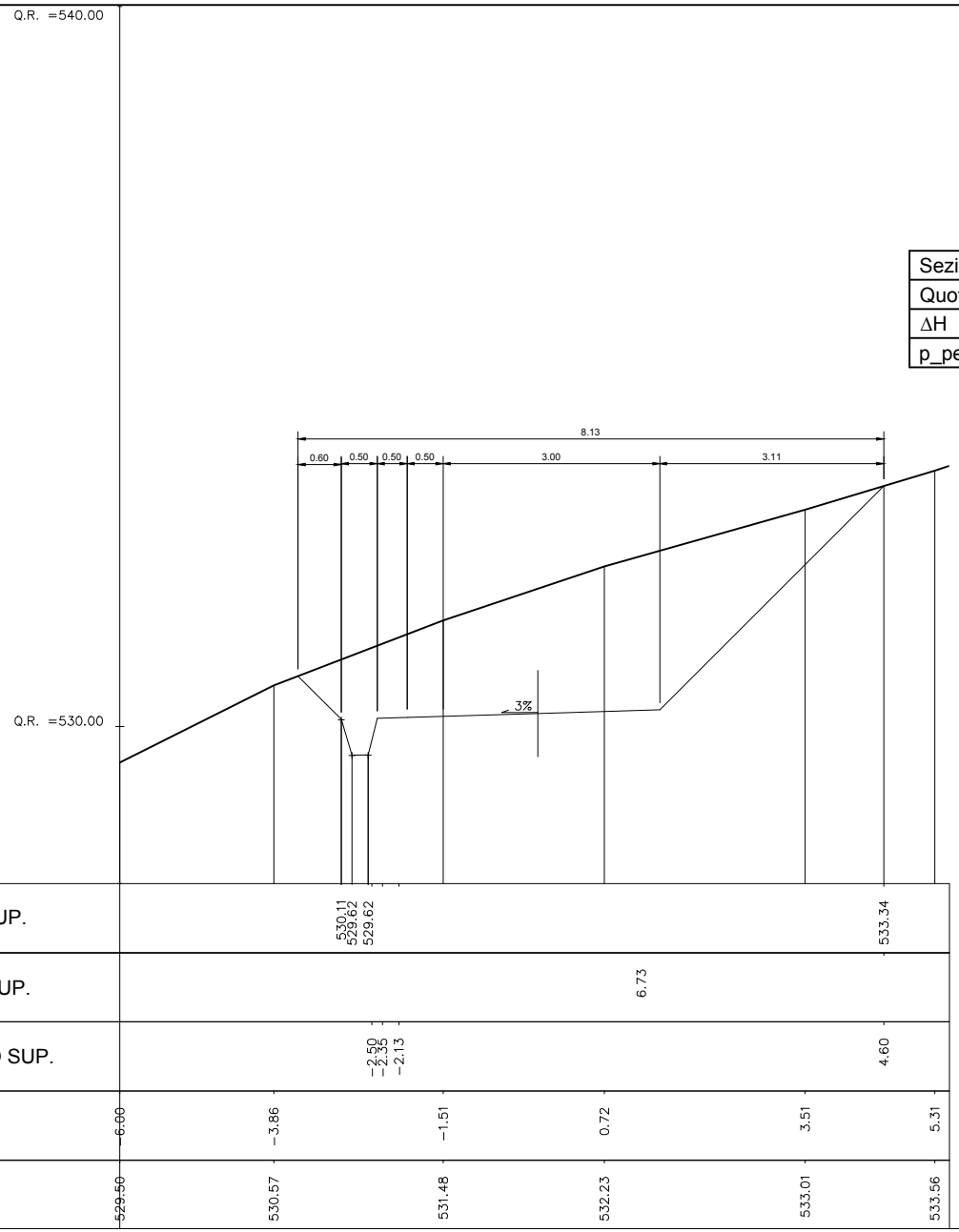

Prezzario 2015	Variabile	U.M.	Quantità
18.A65.A25.015	A_decesp-50%	m²	5.15
18.A05.A25.005	V_scavo	m³	0.32
18.A05.B10.005	V_scavo_obblig	m³	0
18.A05.C15.005	V_rilevato	m³	0.62
18.A55.A15.005	A_inerbimento	m²	1.29
18.A80.A91.005	V_unghia	m³	0.24
18.A80.A96.005 18.A80.A91.005	V_scogliera_monte	m³	0
18.A80.A96.005 18.A80.A91.005	V_scogliera_valle	m³	0
18.A80.A05.005	L_palif_semplice	m	0
18.A80.A40.005	V_palif_doppia	m³	0
18.A85.A05.005	V_spandimento	m³	0.15

Scala 1:100

Misure in metri

Sezione 15	0+187.5
Quota Asse	531.76 m
ΔH	0 m
p_pendio	26.4%

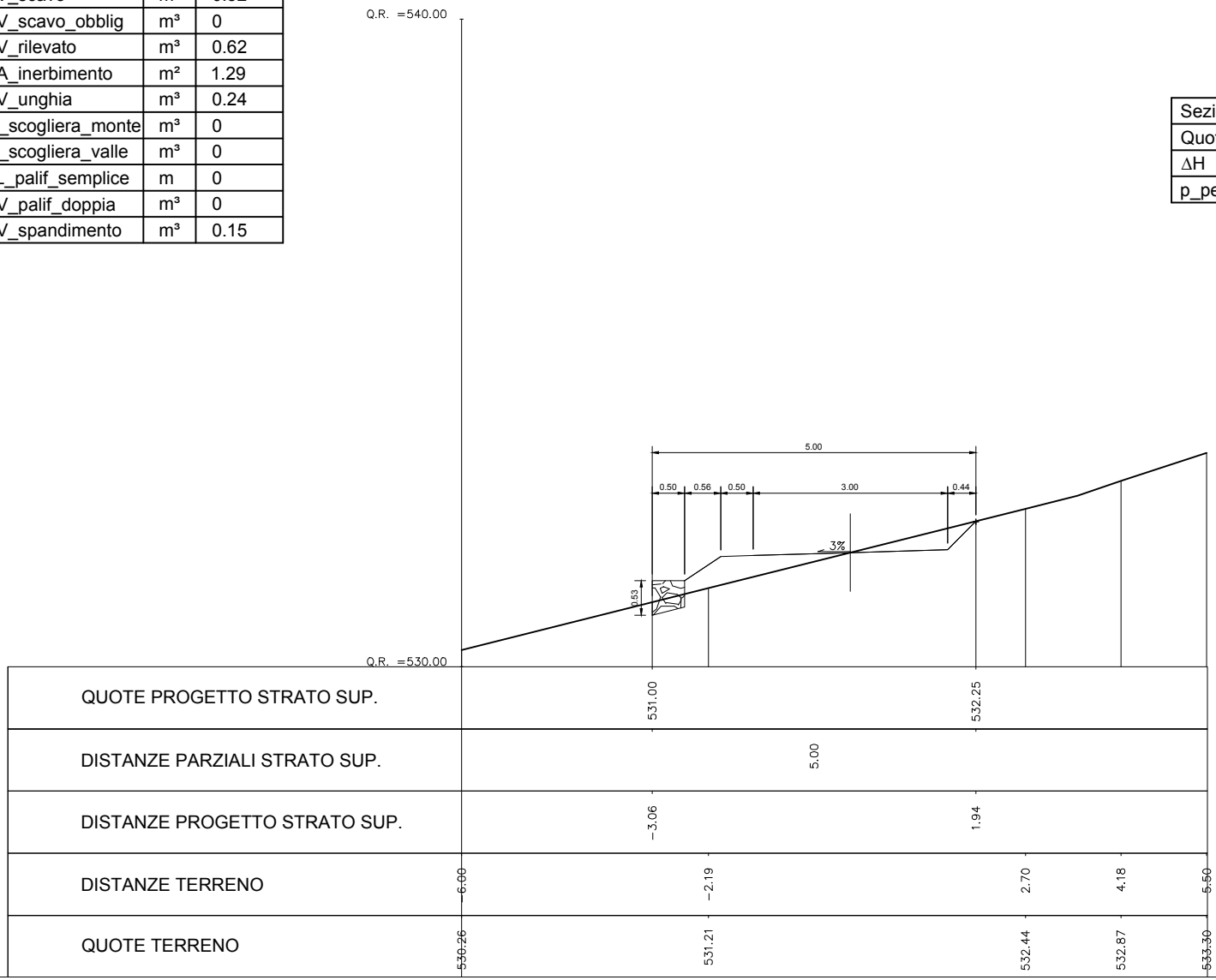

Prezzario 2015	Variabile	U.M.	Quantità
18.A65.A25.015	A_decesp-50%	m²	6.91
18.A05.A25.005	V_scavo	m³	0.58
18.A05.B10.005	V_scavo_obblig	m³	0
18.A05.C15.005	V_rilevato	m³	1.36
18.A55.A15.005	A_inerbimento	m²	3.16
18.A80.A91.005	V_unghia	m³	0.22
18.A80.A96.005 18.A80.A91.005	V_scogliera_monte	m³	0
18.A80.A96.005 18.A80.A91.005	V_scogliera_valle	m³	0
18.A80.A05.005	L_palif_semplice	m	0
18.A80.A40.005	V_palif_doppia	m³	0
18.A85.A05.005	V_spandimento	m³	0.15

Scala 1:100

Misure in metri

Sezione 16	0+200
Quota Asse	532.31 m
ΔH	0 m
p_pendio	36.3%

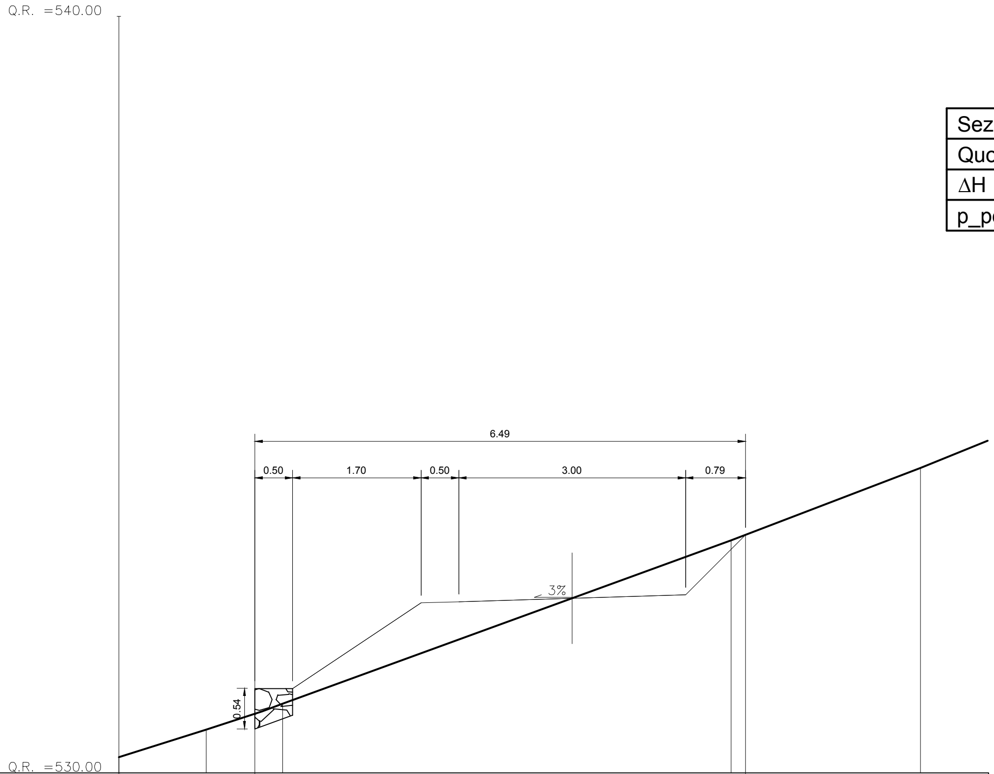

QUOTE PROGETTO STRATO SUP.			530.78			533.14	
DISTANZE PARZIALI STRATO SUP.				6.49			
DISTANZE PROGETTO STRATO SUP.			-4.20			2.29	
DISTANZE TERRENO	-6.00	-4.84	-3.83		2.10		4.61
QUOTE TERRENO	530.21	530.57	530.91		533.07		534.03

Prezzario 2015	Variabile	U.M.	Quantità
18.A65.A25.015	A_decesp-50%	m²	9.83
18.A05.A25.005	V_scavo	m³	1.33
18.A05.B10.005	V_scavo_obblig	m³	0
18.A05.C15.005	V_rilevato	m³	2.68
18.A55.A15.005	A_inerbimento	m²	6.13
18.A80.A91.005	V_unghia	m³	0.24
18.A80.A96.005 18.A80.A91.005	V_scogliera_monte	m³	0
18.A80.A96.005 18.A80.A91.005	V_scogliera_valle	m³	0
18.A80.A05.005	L_palif_semplice	m	0
18.A80.A40.005	V_palif_doppia	m³	0
18.A85.A05.005	V_spandimento	m³	0.15

Scala 1:100

Misure in metri

Sezione 17	0+225
Quota Asse	536.32 m
ΔH	0 m
p_pendio	47.3%

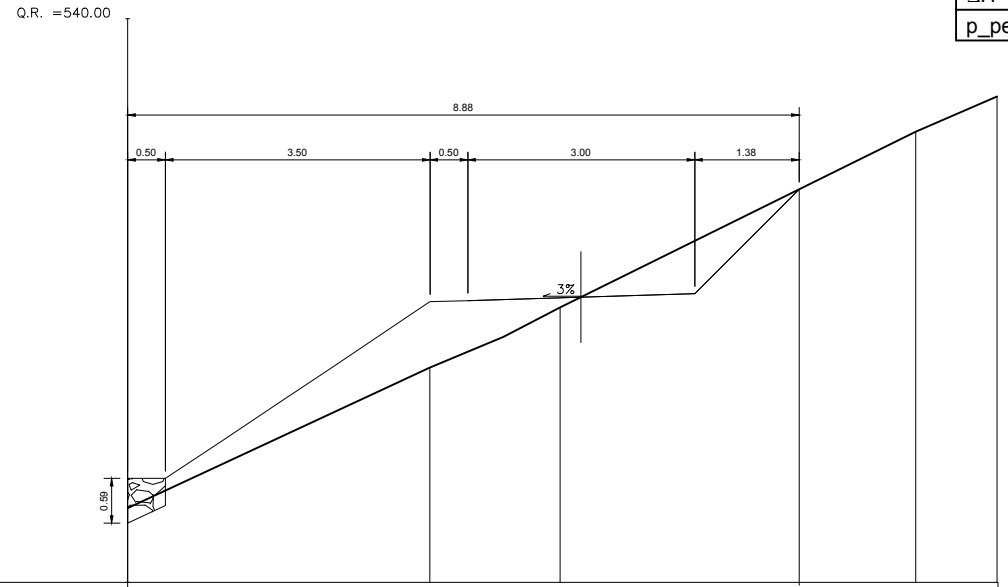

QUOTE PROGETTO STRATO SUP.					537.74			
DISTANZE PARZIALI STRATO SUP.								
DISTANZE PROGETTO STRATO SUP.					2.88			
DISTANZE TERRENO	6.00		2.00	0.28		4.42	5.50	
QUOTE TERRENO	533.53		535.38	536.18		538.50	538.97	

Prezzario 2015	Variabile	U.M.	Quantità
18.A65.A25.015	A_decesp-50%	m²	9.87
18.A05.A25.005	V_scavo	m³	0.98
18.A05.B10.005	V_scavo_obblig	m³	0
18.A05.C15.005	V_rilevato	m³	2.90
18.A55.A15.005	A_inerbimento	m²	6.24
18.A80.A91.005	V_unghia	m³	0.22
18.A80.A96.005 18.A80.A91.005	V_scogliera_monte	m³	0
18.A80.A96.005 18.A80.A91.005	V_scogliera_valle	m³	0
18.A80.A05.005	L_palif_semplice	m	0
18.A80.A40.005	V_palif_doppia	m³	0
18.A85.A05.005	V_spandimento	m³	0.15

Scala 1:100

Misure in metri

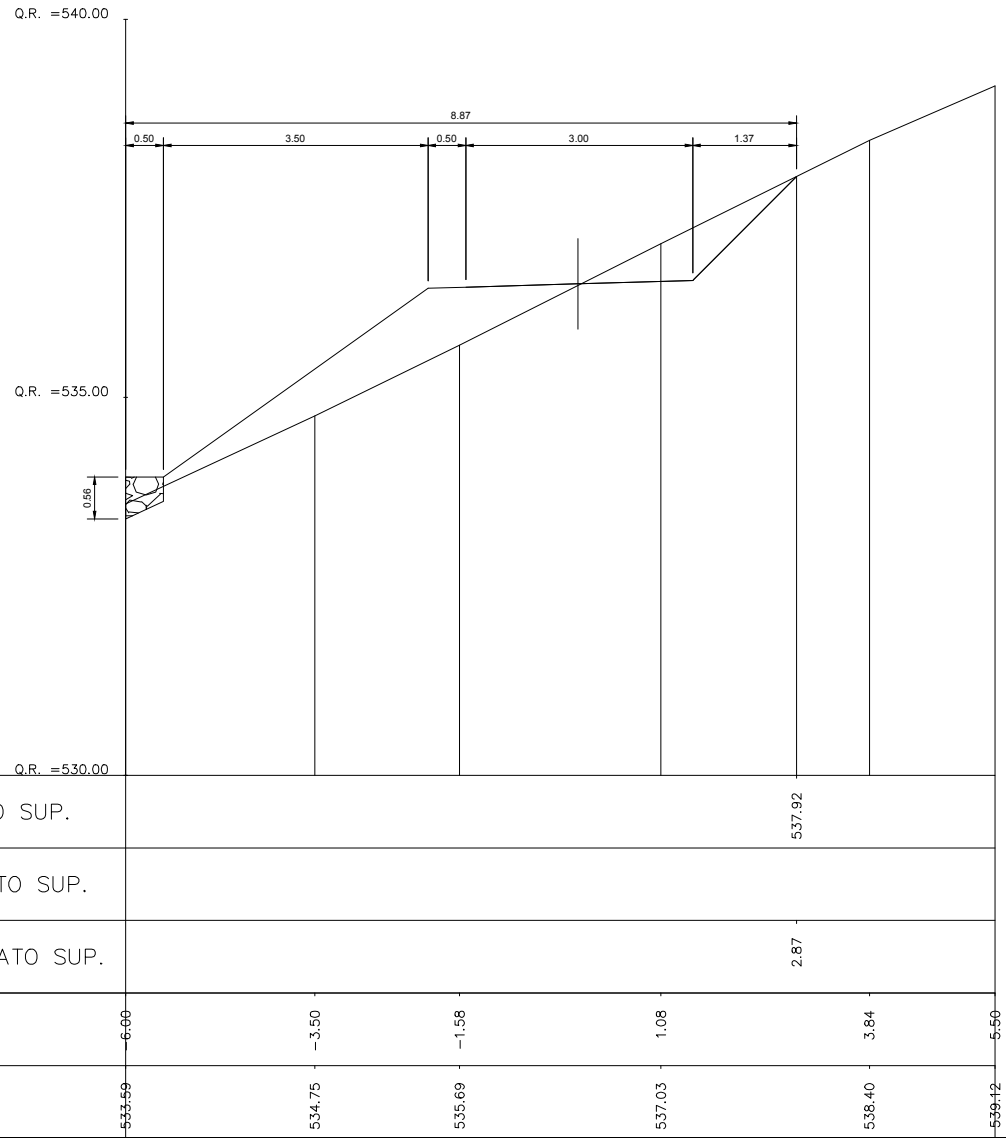

Sezione 17bis_a	0+226.32
Quota Asse	536.50 m
ΔH	0 m
p_pendio	48.1%

Prezzario 2015	Variabile	U.M.	Quantità
18.A65.A25.015	A_decesp-50%	m²	5.87
18.A05.A25.005	V_scavo	m³	0.98
18.A05.B10.005	V_scavo_obblig	m³	0.29
18.A05.C15.005	V_rilevato	m³	0.60
18.A55.A15.005	A_inerbimento	m²	1.94
18.A80.A91.005	V_unghia	m³	0
18.A80.A96.005 18.A80.A91.005	V_scogliera_monte	m³	0
18.A80.A96.005 18.A80.A91.005	V_scogliera_valle	m³	0.85
18.A80.A05.005	L_palif_semplice	m	0
18.A80.A40.005	V_palif_doppia	m³	0
18.A85.A05.005	V_spandimento	m³	0.15

Scala 1:100

Misure in metri

Sezione 17bis_b	0+226.32
Quota Asse	536.50 m
ΔH	0 m
p_pendio	48.1%

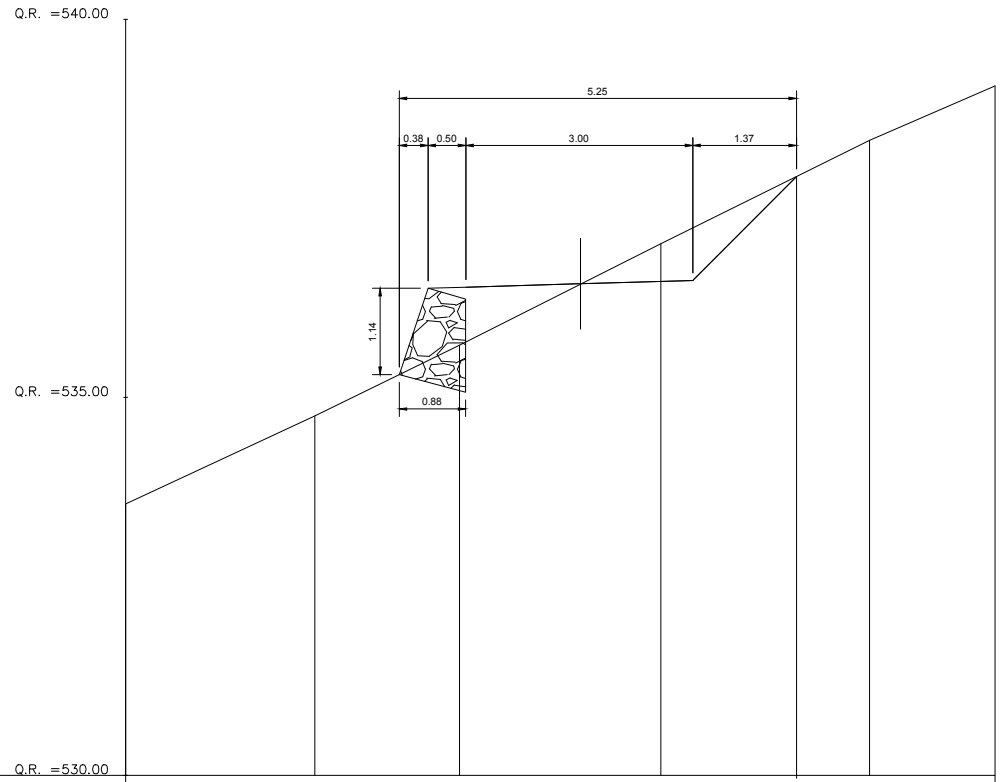

QUOTE PROGETTO STRATO SUP.					537.92	
DISTANZE PARZIALI STRATO SUP.						
DISTANZE PROGETTO STRATO SUP.					2.87	
DISTANZE TERRENO	6.00	3.50	1.58	1.08	3.84	5.50
QUOTE TERRENO	533.59	534.75	535.69	537.03	538.40	539.12

Prezzario 2015	Variabile	U.M.	Quantità
18.A65.A25.015	A_decesp-50%	m²	5.5
18.A05.A25.005	V_scavo	m³	0.76
18.A05.B10.005	V_scavo_obblig	m³	0.33
18.A05.C15.005	V_rilevato	m³	0.58
18.A55.A15.005	A_inerbimento	m²	1.48
18.A80.A91.005	V_unghia	m³	0
18.A80.A96.005 18.A80.A91.005	V_scogliera_monte	m³	0
18.A80.A96.005 18.A80.A91.005	V_scogliera_valle	m³	0.93
18.A80.A05.005	L_palif_semplice	m	0
18.A80.A40.005	V_palif_doppia	m³	0
18.A85.A05.005	V_spandimento	m³	0.15

Scala 1:100

Misure in metri

Sezione 18	0+250
Quota Asse	539.84 m
ΔH	0 m
p_pendio	48.5%

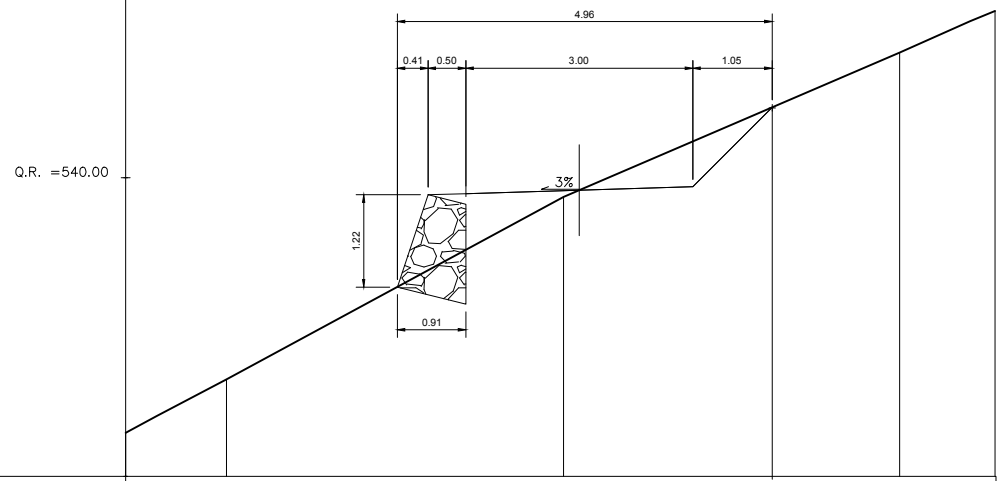

QUOTE PROGETTO STRATO SUP.				540.93		
DISTANZE PARZIALI STRATO SUP.						
DISTANZE PROGETTO STRATO SUP.				2.55		
DISTANZE TERRENO	6.00	4.67	0.21	4.24	5.50	
QUOTE TERRENO	536.63	537.33	539.75	541.66	542.21	

Prezzario 2015	Variabile	U.M.	Quantità
18.A65.A30.015	A_decesp+50%	m²	6.82
18.A05.A25.005	V_scavo	m³	1.42
18.A05.B10.005	V_scavo_obblig	m³	0.38
18.A05.C15.005	V_rilevato	m³	0.65
18.A55.A15.005	A_inerbimento	m²	2.76
18.A80.A91.005	V_unghia	m³	0
18.A80.A96.005 18.A80.A91.005	V_scogliera_monte	m³	0
18.A80.A96.005 18.A80.A91.005	V_scogliera_valle	m³	1.07
18.A80.A05.005	L_palif_semplice	m	0
18.A80.A40.005	V_palif_doppia	m³	0
18.A85.A05.005	V_spandimento	m³	0.15

Scala 1:100

Misure in metri

Sezione 19	0+275
Quota Asse	543.9 m
ΔH	0 m
p_pendio	57.9%

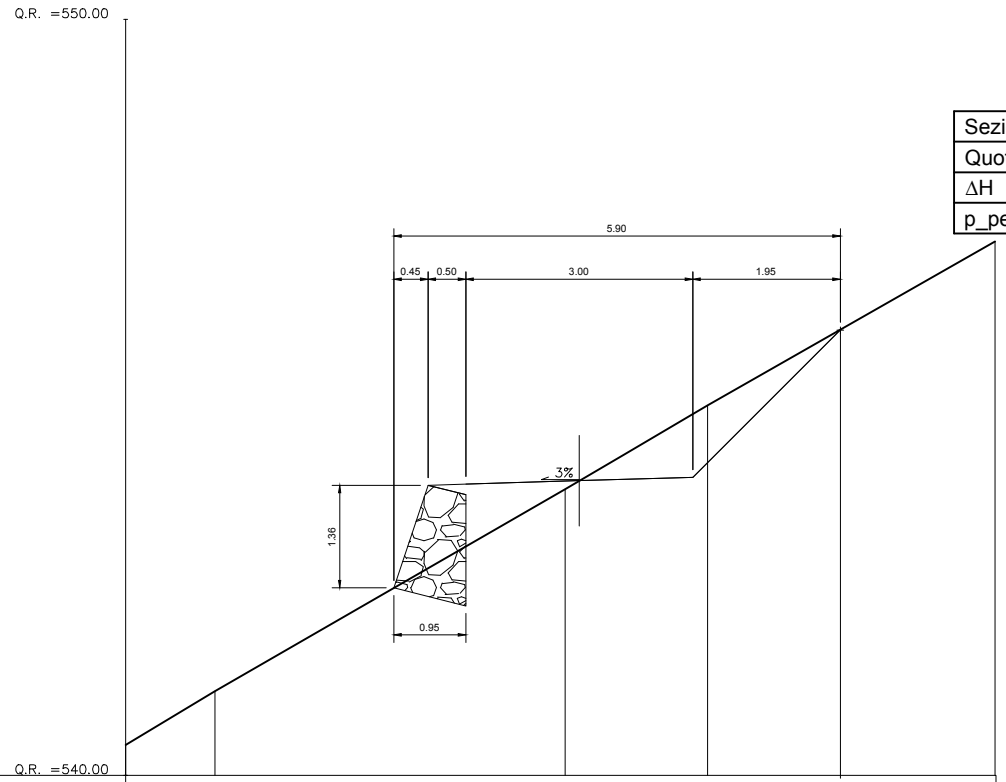

QUOTE PROGETTO STRATO SUP.						545.89
DISTANZE PARZIALI STRATO SUP.						
DISTANZE PROGETTO STRATO SUP.						3.45
DISTANZE TERRENO	0.15	6.00	4.82	0.19	1.70	5.50
QUOTE TERRENO		540.40	541.11	543.78	544.89	547.06

Prezzario 2015	Variabile	U.M.	Quantità
18.A65.A30.015	A_decesp+50%	m²	6.98
18.A05.A25.005	V_scavo	m³	1.48
18.A05.B10.005	V_scavo_obblig	m³	0.43
18.A05.C15.005	V_rilevato	m³	0.64
18.A55.A15.005	A_inerbimento	m²	2.89
18.A80.A91.005	V_unghia	m³	0
18.A80.A96.005 18.A80.A91.005	V_scogliera_monte	m³	0
18.A80.A96.005 18.A80.A91.005	V_scogliera_valle	m³	1.18
18.A80.A05.005	L_palif_semplice	m	0
18.A80.A40.005	V_palif_doppia	m³	0
18.A85.A05.005	V_spandimento	m³	0.15

Scala 1:100

Misure in metri

Sezione 20	0+300
Quota Asse	547.66 m
ΔH	0 m
p_pendio	59.4%

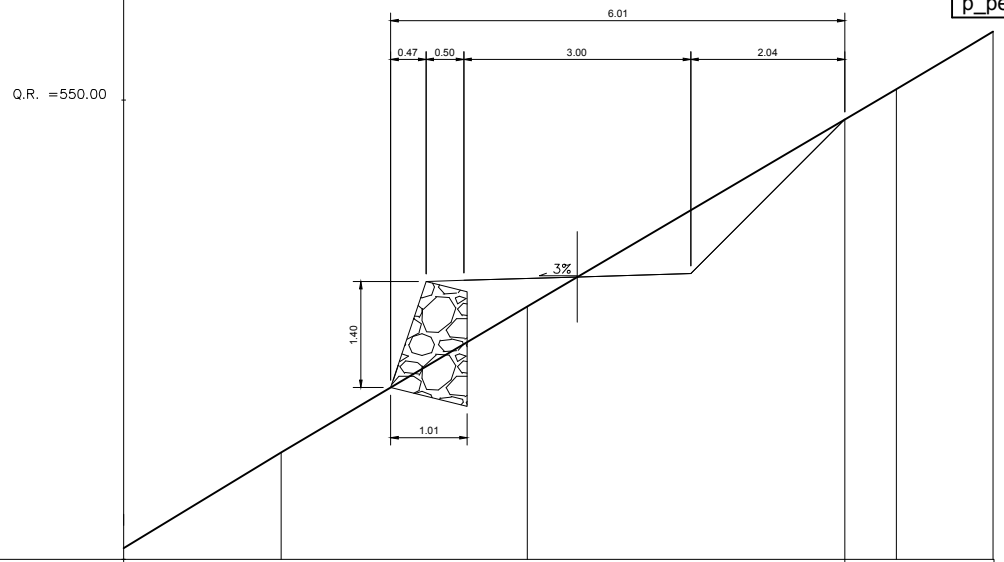

QUOTE PROGETTO STRATO SUP.						549.74
DISTANZE PARZIALI STRATO SUP.						
DISTANZE PROGETTO STRATO SUP.						3.54
DISTANZE TERRENO	6.00	3.92	0.66		4.22	5.50
QUOTE TERRENO	544.07	545.34	547.27		550.15	550.91

Prezzario 2015	Variabile	U.M.	Quantità
18.A65.A30.015	A_decesp+50%	m²	6.93
18.A05.A25.005	V_scavo	m³	1.47
18.A05.B10.005	V_scavo_obblig	m³	0.38
18.A05.C15.005	V_rilevato	m³	0.66
18.A55.A15.005	A_inerbimento	m²	2.86
18.A80.A91.005	V_unghia	m³	0
18.A80.A96.005 18.A80.A91.005	V_scogliera_monte	m³	0
18.A80.A96.005 18.A80.A91.005	V_scogliera_valle	m³	1.08
18.A80.A05.005	L_palif_semplice	m	0
18.A80.A40.005	V_palif_doppia	m³	0
18.A85.A05.005	V_spandimento	m³	0.15

Scala 1:100

Misure in metri

Sezione 21	0+325
Quota Asse	551.39 m
ΔH	0 m
p_pendio	58.5%

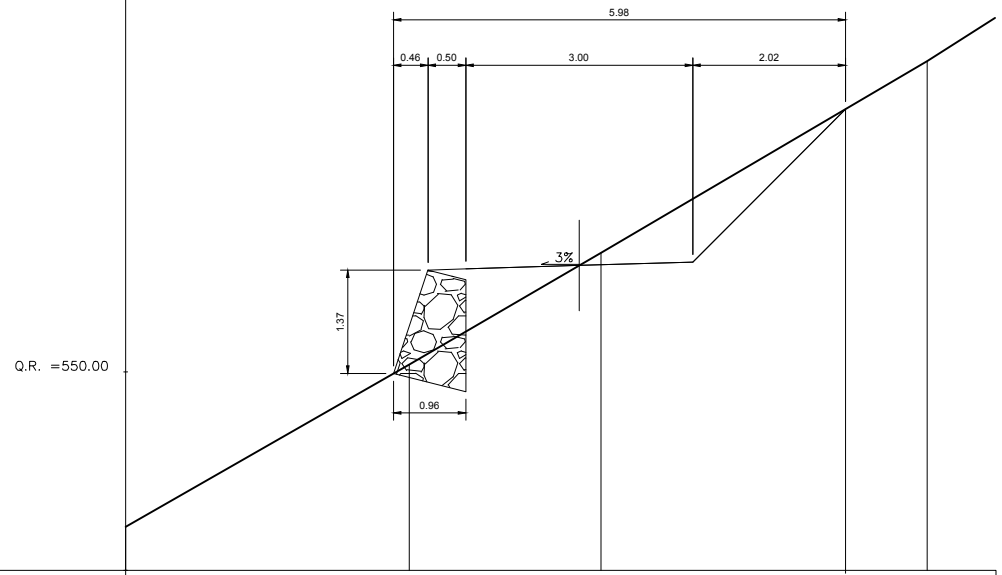

QUOTE PROGETTO STRATO SUP.					553.48
DISTANZE PARZIALI STRATO SUP.					
DISTANZE PROGETTO STRATO SUP.					3.52
DISTANZE TERRENO	6.00	2.25	0.29		4.60
QUOTE TERRENO	547.95	550.10	551.58		554.11

Prezzario 2015	Variabile	U.M.	Quantità
18.A65.A30.015	A_decesp+50%	m²	6.49
18.A05.A25.005	V_scavo	m³	0.73
18.A05.B10.005	V_scavo_obblig	m³	0.45
18.A05.C15.005	V_rilevato	m³	1.12
18.A55.A15.005	A_inerbimento	m²	2.17
18.A80.A91.005	V_unghia	m³	0
18.A80.A96.005 18.A80.A91.005	V_scogliera_monte	m³	0
18.A80.A96.005 18.A80.A91.005	V_scogliera_valle	m³	1.4
18.A80.A05.005	L_palif_semplice	m	0
18.A80.A40.005	V_palif_doppia	m³	0
18.A85.A05.005	V_spandimento	m³	0.15

Scala 1:100

Misure in metri

Sezione 22	0+331.2
Quota Asse	552.70 m
ΔH	0.28 m
p_pendio	61.2%

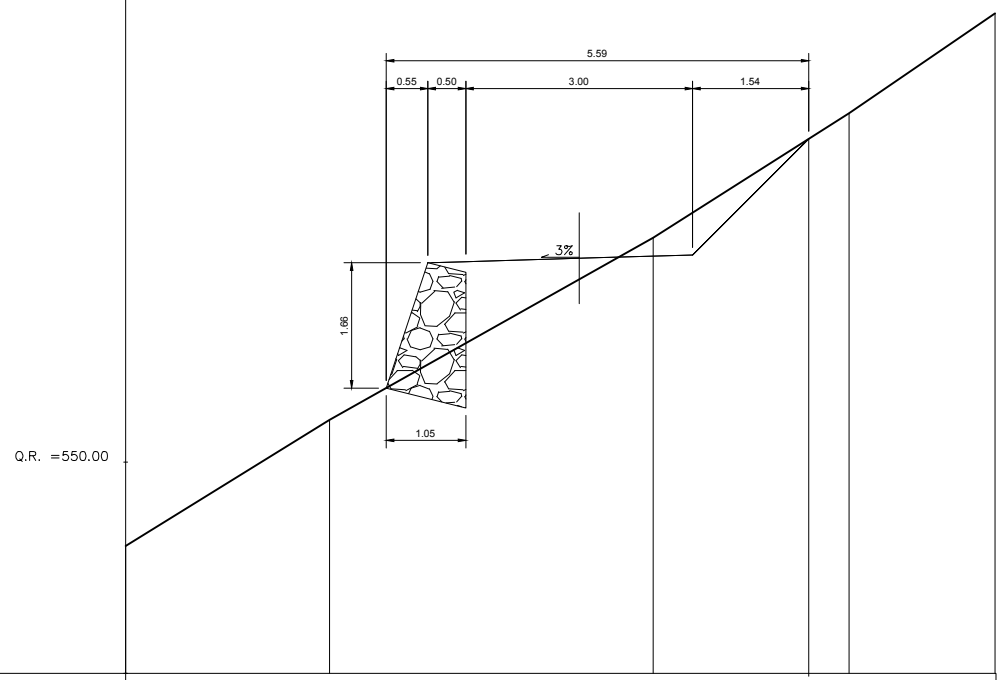

QUOTE PROGETTO STRATO SUP.				554.28	
DISTANZE PARZIALI STRATO SUP.					
DISTANZE PROGETTO STRATO SUP.				3.04	
DISTANZE TERRENO	6.00	3.30	0.98	3.57	5.50
QUOTE TERRENO	548.89	550.56	552.97	554.62	555.94

Prezzario 2015	Variabile	U.M.	Quantità
18.A65.A30.015	A_decesp+50%	m²	10.35
18.A05.A25.005	V_scavo	m³	0
18.A05.B10.005	V_scavo_obblig	m³	6.42
18.A05.C15.005	V_rilevato	m³	7.73
18.A55.A15.005	A_inerbimento	m²	1.22
18.A80.A91.005	V_unghia	m³	0
18.A80.A96.005 18.A80.A91.005	V_scogliera_monte	m³	0
18.A80.A96.005 18.A80.A91.005	V_scogliera_valle	m³	16.6
18.A80.A05.005	L_palif_semplice	m	0
18.A80.A40.005	V_palif_doppia	m³	0
18.A85.A05.005	V_spandimento	m³	0.17

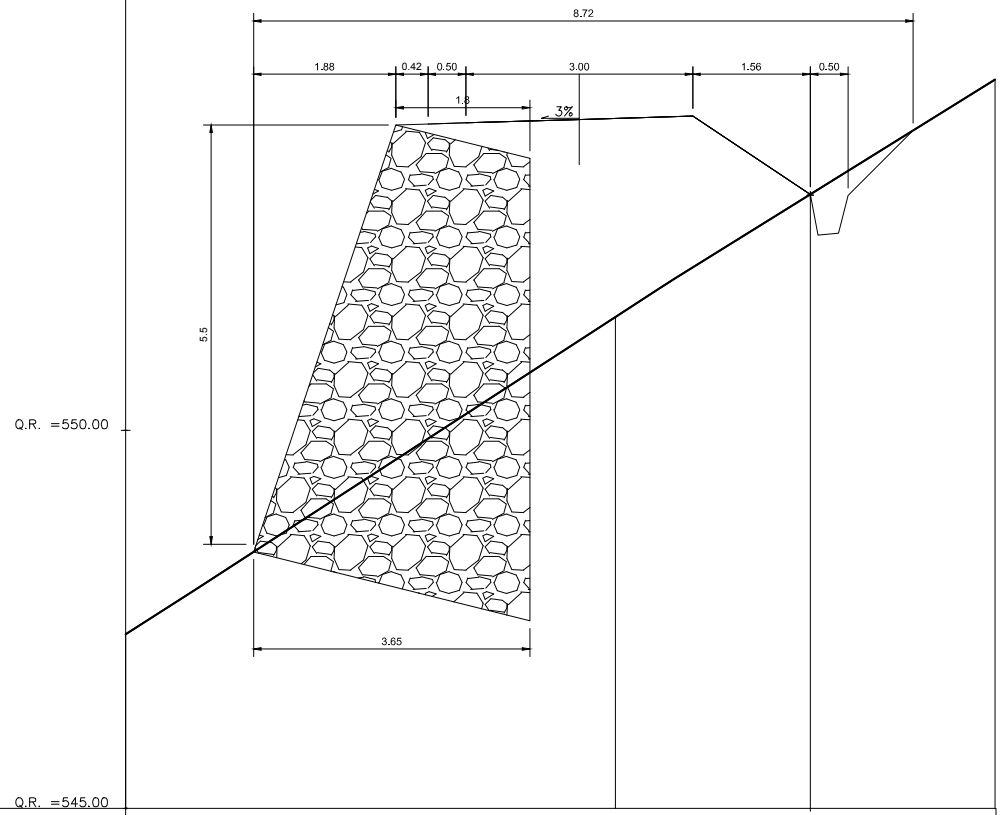

Scala 1:100

Misure in metri

Sezione 23	0+341
Quota Asse	554.11 m
ΔH	2.93 m
p_pendio	63.8%

QUOTE PROGETTO STRATO SUP.			553.12
DISTANZE PARZIALI STRATO SUP.			
DISTANZE PROGETTO STRATO SUP.			3.06
DISTANZE TERRENO	6.00	0.48	5.50
QUOTE TERRENO	547.30	551.50	554.64

Prezzario 2015	Variabile	U.M.	Quantità
18.A65.A25.015	A_decesp-50%	m²	5.76
18.A05.A25.005	V_scavo	m³	0.31
18.A05.B10.005	V_scavo_obblig	m³	0.57
18.A05.C15.005	V_rilevato	m³	3.61
18.A55.A15.005	A_inerbimento	m²	1.29
18.A80.A91.005	V_unghia	m³	0
18.A80.A96.005 18.A80.A91.005	V_scogliera_monte	m³	0
18.A80.A96.005 18.A80.A91.005	V_scogliera_valle	m³	1.54
18.A80.A05.005	L_palif_semplice	m	0
18.A80.A40.005	V_palif_doppia	m³	0
18.A85.A05.005	V_spandimento	m³	0.15

Scala 1:100

Misure in metri

Sezione 23bis_a	0+346.94
Quota Asse	554.4 m
ΔH	1.10 m
p_pendio	22%

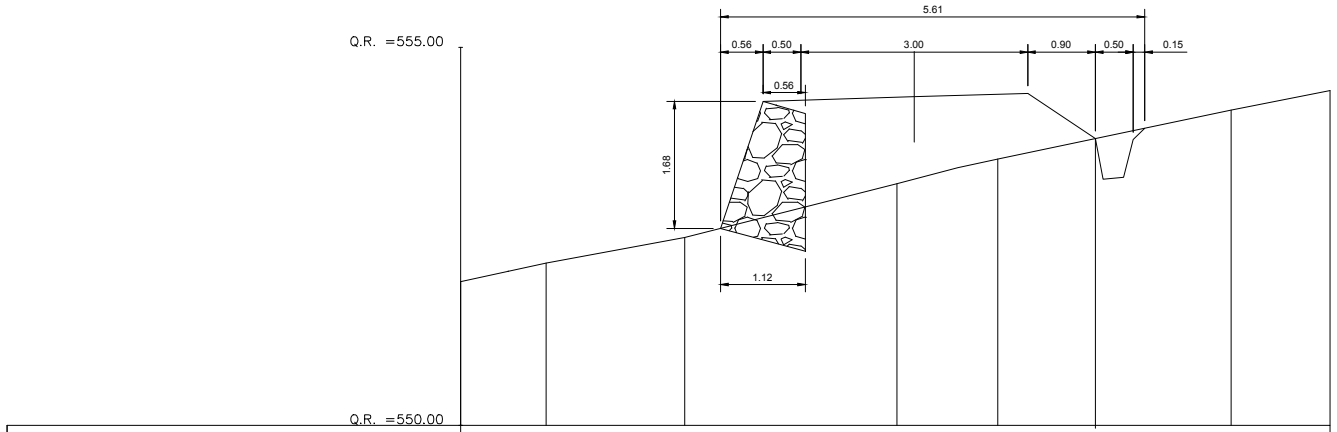

QUOTE PROGETTO STRATO SUP.						553.79		
DISTANZE PARZIALI STRATO SUP.			7.77					
DISTANZE PROGETTO STRATO SUP.						2.40		
DISTANZE TERRENO	-6.00	-4.87	-3.04	-0.23	1.10	4.19	5.50	
QUOTE TERRENO	551.90	552.15	552.48	553.19	553.52	554.17	554.43	

Prezzario 2015	Variabile	U.M.	Quantità
18.A65.A25.015	A_decesp-50%	m²	9.27
18.A05.A25.005	V_scavo	m³	0
18.A05.B10.005	V_scavo_obblig	m³	0.24
18.A05.C15.005	V_rilevato	m³	7.47
18.A55.A15.005	A_inerbimento	m²	5.15
18.A80.A91.005	V_unghia	m³	0.22
18.A80.A96.005 18.A80.A91.005	V_scogliera_monte	m³	0
18.A80.A96.005 18.A80.A91.005	V_scogliera_valle	m³	0
18.A80.A05.005	L_palif_semplice	m	0
18.A80.A40.005	V_palif_doppia	m³	0
18.A85.A05.005	V_spandimento	m³	0.15

Scala 1:100

Misure in metri

Sezione 23bis_b	0+346.94
Quota Asse	554.4 m
ΔH	1.10 m
p_pendio	22%

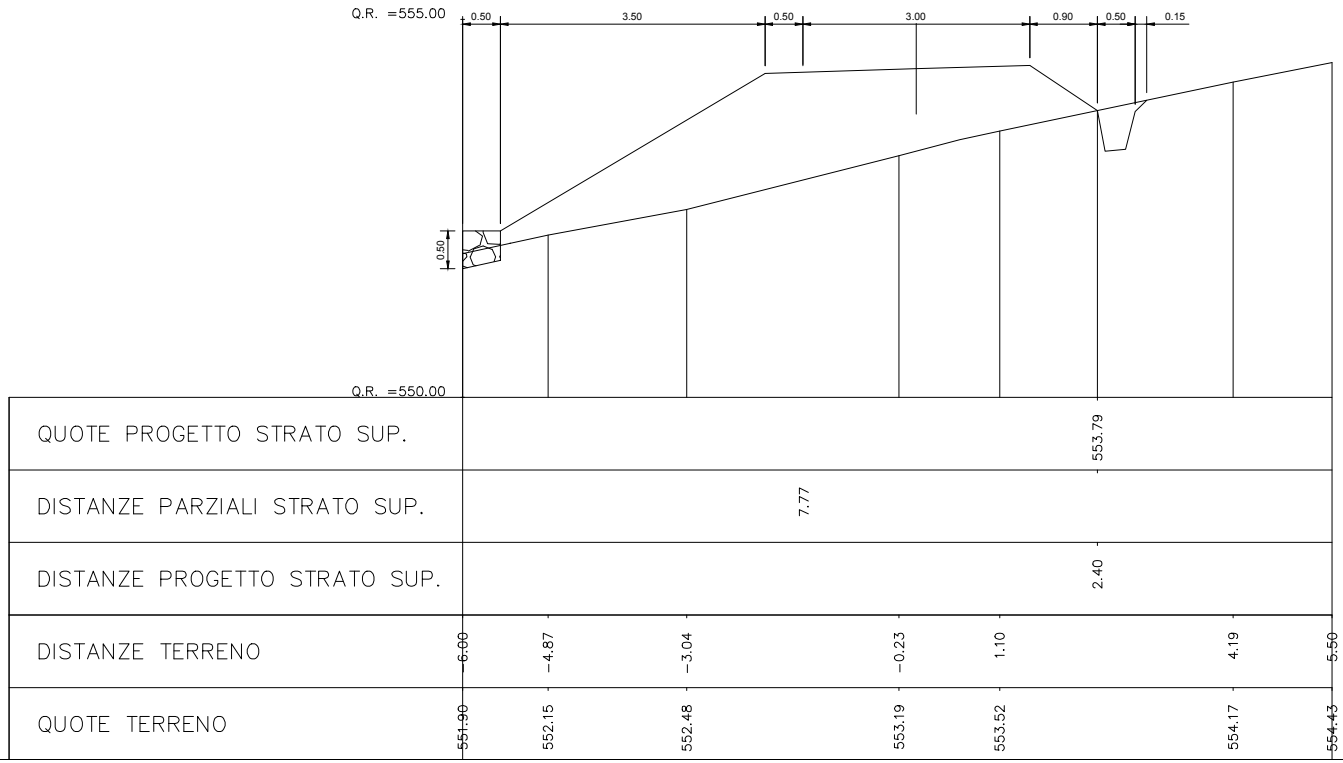

Prezzario 2015	Variabile	U.M.	Quantità
18.A65.A25.015	A_decesp-50%	m²	4.6
18.A05.A25.005	V_scavo	m³	0
18.A05.B10.005	V_scavo_obblig	m³	0
18.A05.C15.005	V_rilevato	m³	0
18.A55.A15.005	A_inerbimento	m²	0.25
18.A80.A91.005	V_unghia	m³	0
18.A80.A96.005 18.A80.A91.005	V_scogliera_monte	m³	0
18.A80.A96.005 18.A80.A91.005	V_scogliera_valle	m³	0
18.A80.A05.005	L_palif_semplice	m	0
18.A80.A40.005	V_palif_doppia	m³	0
18.A85.A05.005	V_spandimento	m³	0.19

Scala 1:100

Misure in metri

Sezione 24	0+348.8
Quota Asse	554.42 m
ΔH	0 m
p_pendio	2.3%

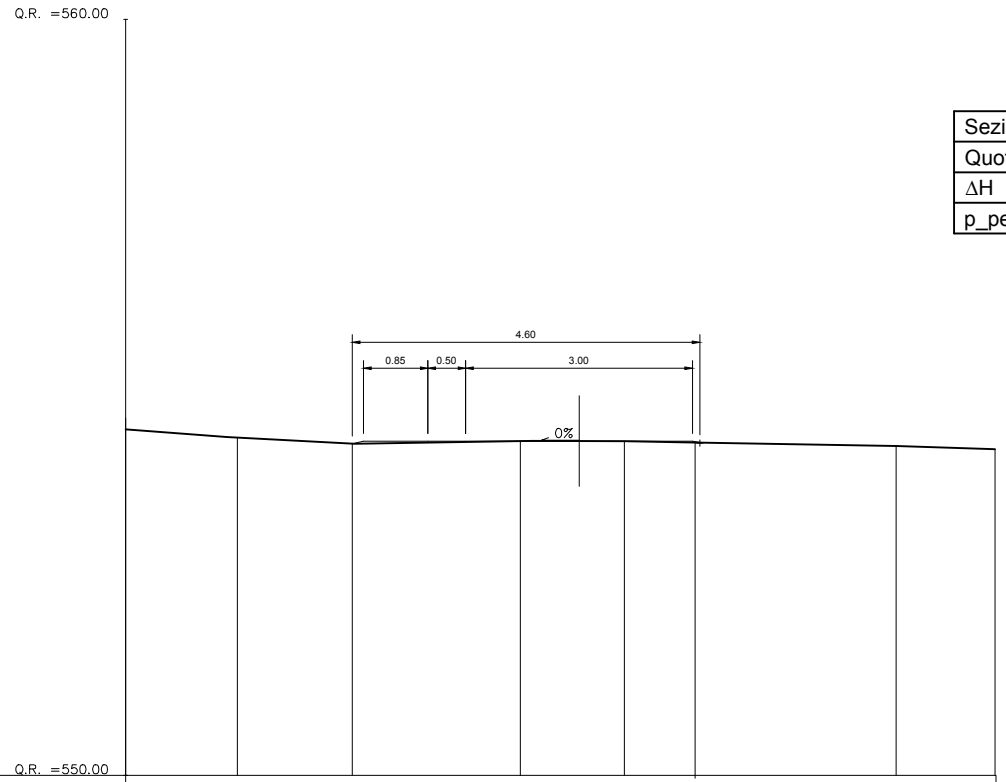

QUOTE PROGETTO STRATO SUP.					554.45			
DISTANZE PARZIALI STRATO SUP.								
DISTANZE PROGETTO STRATO SUP.					1.53			
DISTANZE TERRENO	6.00	4.52	3.00	0.78	0.60		4.19	5.50
QUOTE TERRENO	554.72	554.59	554.49	554.50	554.47		554.36	554.31

Prezzario 2015	Variabile	U.M.	Quantità
18.A65.A25.015	A_decesp-50%	m²	9.30
18.A05.A25.005	V_scavo	m³	10.90
18.A05.B10.005	V_scavo_obblig	m³	0.20
18.A05.C15.005	V_rilevato	m³	0
18.A55.A15.005	A_inerbimento	m²	6.53
18.A80.A91.005	V_unghia	m³	0
18.A80.A96.005 18.A80.A91.005	V_scogliera_monte	m³	0
18.A80.A96.005 18.A80.A91.005	V_scogliera_valle	m³	0
18.A80.A05.005	L_palif_semplice	m	0
18.A80.A40.005	V_palif_doppia	m³	0
18.A85.A05.005	V_spandimento	m³	0.15

Scala 1:100

Misure in metri

Sezione 24bis_a	0+352.04
Quota Asse	554.55 m
ΔH	-1.74 m
p_pendio	40.5%

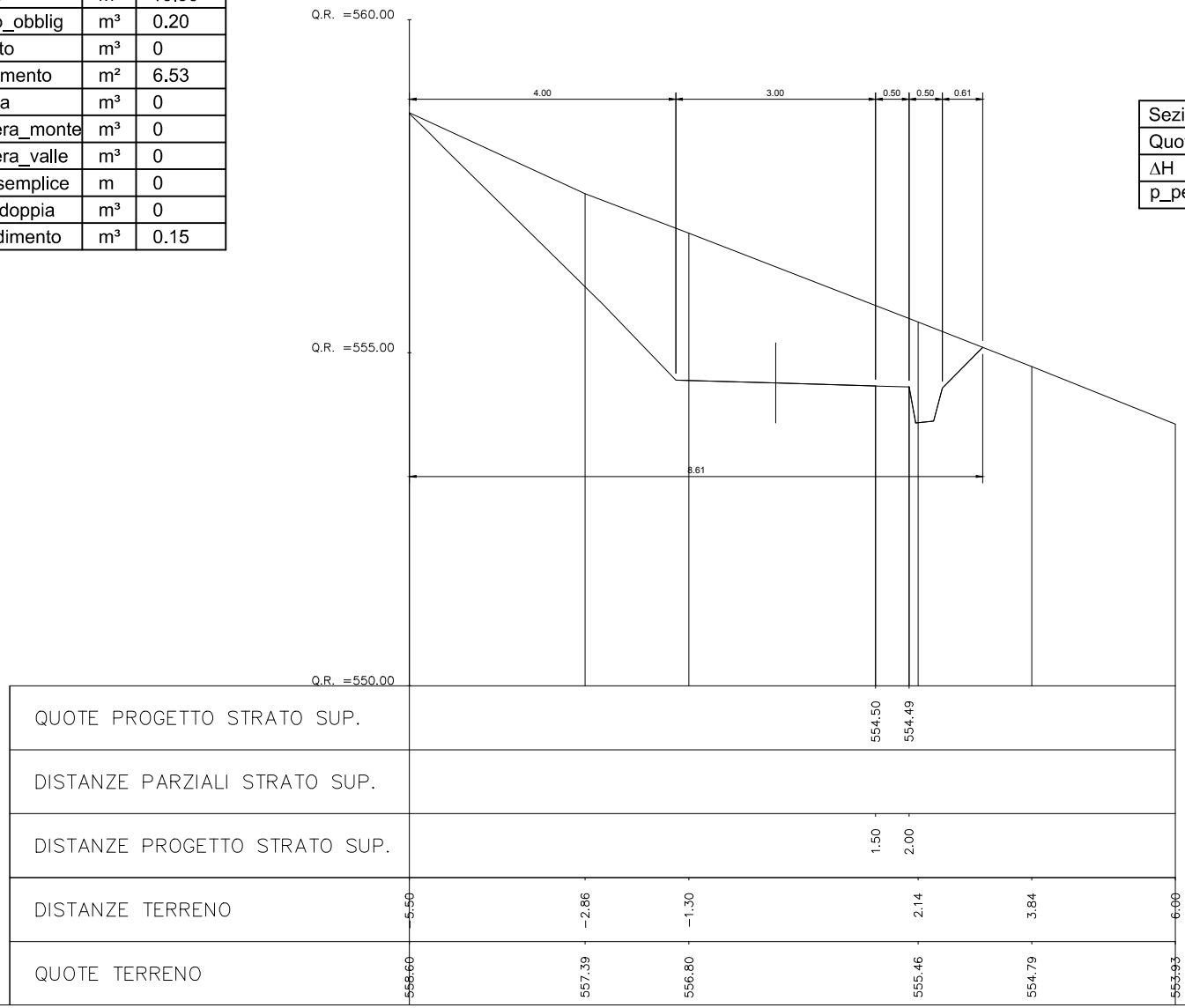

Prezzario 2015	Variabile	U.M.	Quantità
18.A65.A25.015	A_decesp-50%	m²	7.01
18.A05.A25.005	V_scavo	m³	20.07
18.A05.B10.005	V_scavo_obblig	m³	0.20
18.A05.C15.005	V_rilevato	m³	2.42
18.A55.A15.005	A_inerbimento	m²	0
18.A80.A91.005	V_unghia	m³	0
18.A80.A96.005 18.A80.A91.005	V_scogliera_monte	m³	5.09
18.A80.A96.005 18.A80.A91.005	V_scogliera_valle	m³	0
18.A80.A05.005	L_palif_semplice	m	0
18.A80.A40.005	V_palif_doppia	m³	0
18.A85.A05.005	V_spandimento	m³	0.15
01.A01.B87.020	V_reinterro	m³	2.54

Scala 1:100

Misure in metri

Sezione 24bis_b	0+352.04
Quota Asse	554.55 m
ΔH	-1.74 m
p_pendio	40.5%

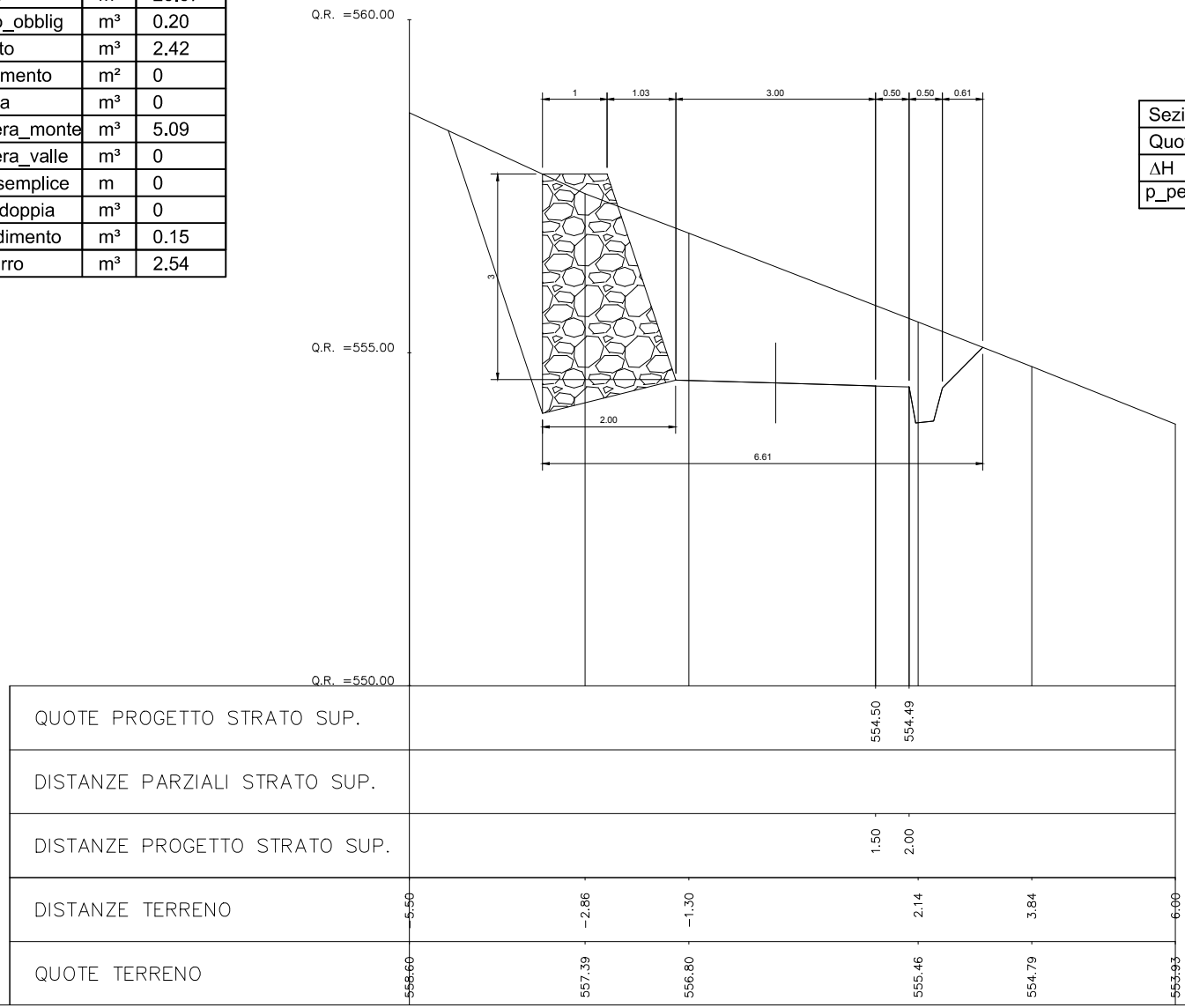

Prezzario 2015	Variabile	U.M.	Quantità
18.A65.A30.015	A_decesp+50%	m²	13.73
18.A05.A25.005	V_scavo	m³	39.49
18.A05.B10.005	V_scavo_obblig	m³	0.20
18.A05.C15.005	V_rilevato	m³	0
18.A55.A15.005	A_inerbimento	m²	4.4
18.A80.A91.005	V_unghia	m³	0
18.A80.A96.005 18.A80.A91.005	V_scogliera_monte	m³	17.08
18.A80.A96.005 18.A80.A91.005	V_scogliera_valle	m³	0
18.A80.A05.005	L_palif_semplice	m	0
18.A80.A40.005	V_palif_doppia	m³	0
18.A85.A05.005	V_spandimento	m³	0.17
01.A01.B87.020	V_reinterro	m³	10.05

Scala 1:100

Misure in metri

Sezione 25	0+356
Quota Asse	554.7 m
ΔH	-2.75 m
p_pendio	63.2%

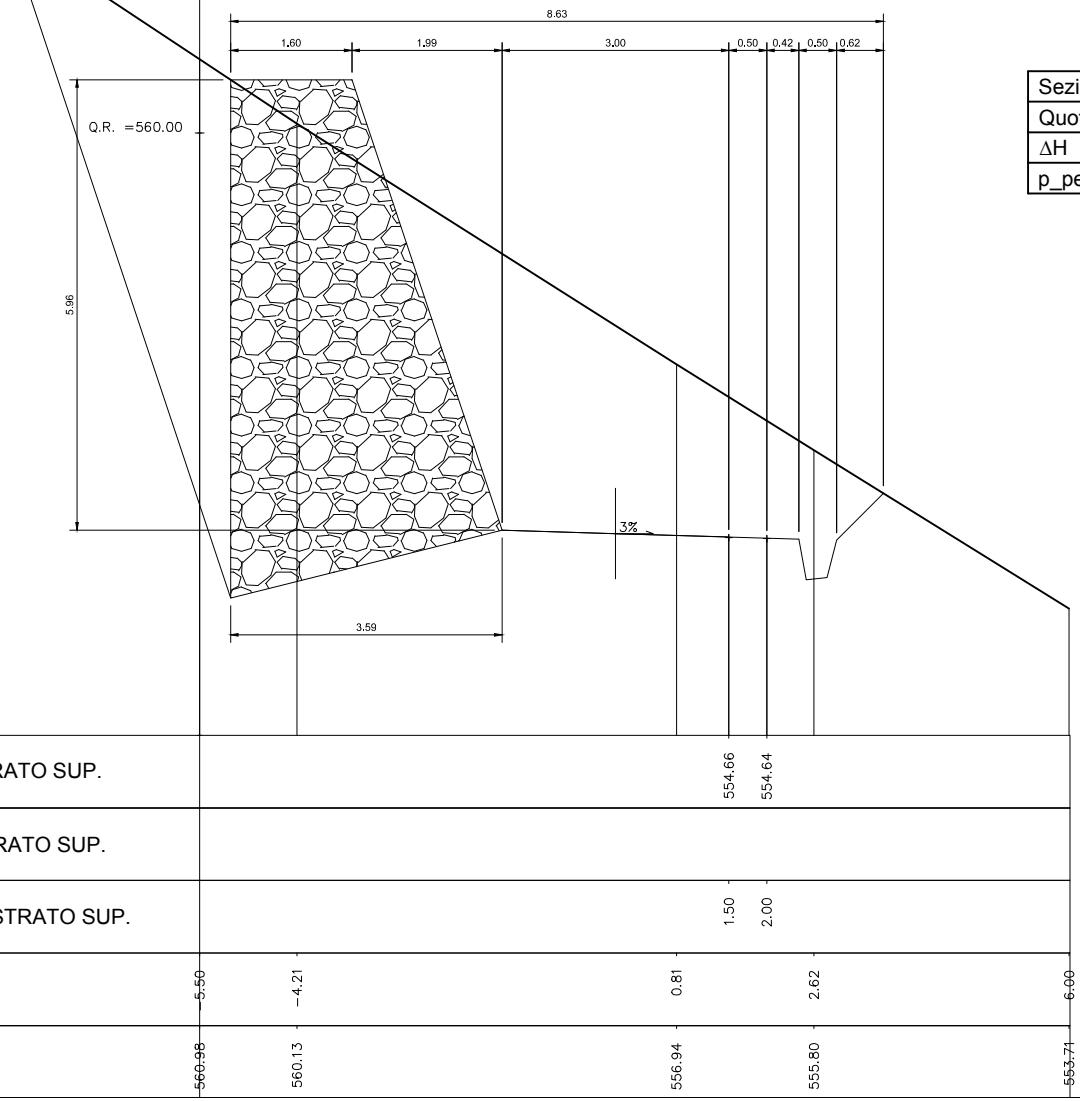

Prezzario 2015	Variabile	U.M.	Quantità
18.A65.A30.015	A_decesp+50%	m²	10.37
18.A05.A25.005	V_scavo	m³	12.30
18.A05.B10.005	V_scavo_obblig	m³	0
18.A05.C15.005	V_rilevato	m³	0.04
18.A55.A15.005	A_inerbimento	m²	1.46
18.A80.A91.005	V_unghia	m³	0.19
18.A80.A96.005 18.A80.A91.005	V_scogliera_monte	m³	5.26
18.A80.A96.005 18.A80.A91.005	V_scogliera_valle	m³	0
18.A80.A05.005	L_palif_semplice	m	0
18.A80.A40.005	V_palif_doppia	m³	0
18.A85.A05.005	V_spandimento	m³	0.15
01.A01.B87.020	V_reinterro	m³	2.97

Scala 1:100

Misure in metri

Sezione 25bis_a	0+362.14
Quota Asse	555.42 m
ΔH	-1.16 m
p_pendio	62.5%

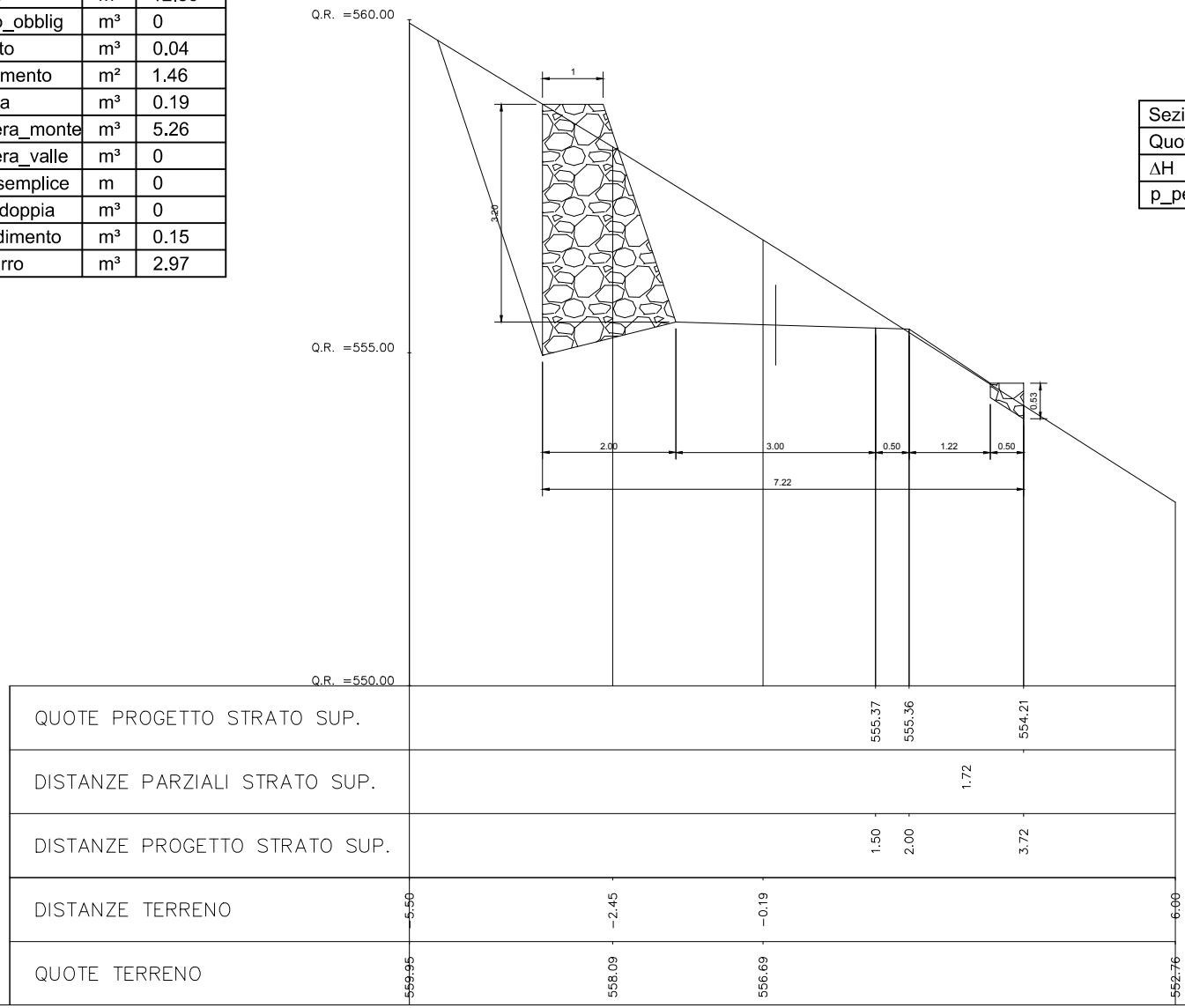

Prezzario 2015	Variabile	U.M.	Quantità
18.A65.A30.015	A_decesp+50%	m²	8.35
18.A05.A25.005	V_scavo	m³	12.30
18.A05.B10.005	V_scavo_obblig	m³	0.07
18.A05.C15.005	V_rilevato	m³	0
18.A55.A15.005	A_inerbimento	m²	0
18.A80.A91.005	V_unghia	m³	0
18.A80.A96.005 18.A80.A91.005	V_scogliera_monte	m³	5.26
18.A80.A96.005 18.A80.A91.005	V_scogliera_valle	m³	0.04
18.A80.A05.005	L_palif_semplice	m	0
18.A80.A40.005	V_palif_doppia	m³	0
18.A85.A05.005	V_spandimento	m³	0.15
01.A01.B87.020	V_reinterro	m³	2.97

Scala 1:100

Misure in metri

Sezione 25bis_b	0+362.14
Quota Asse	555.42 m
ΔH	-1.16 m
p_pendio	62.5%

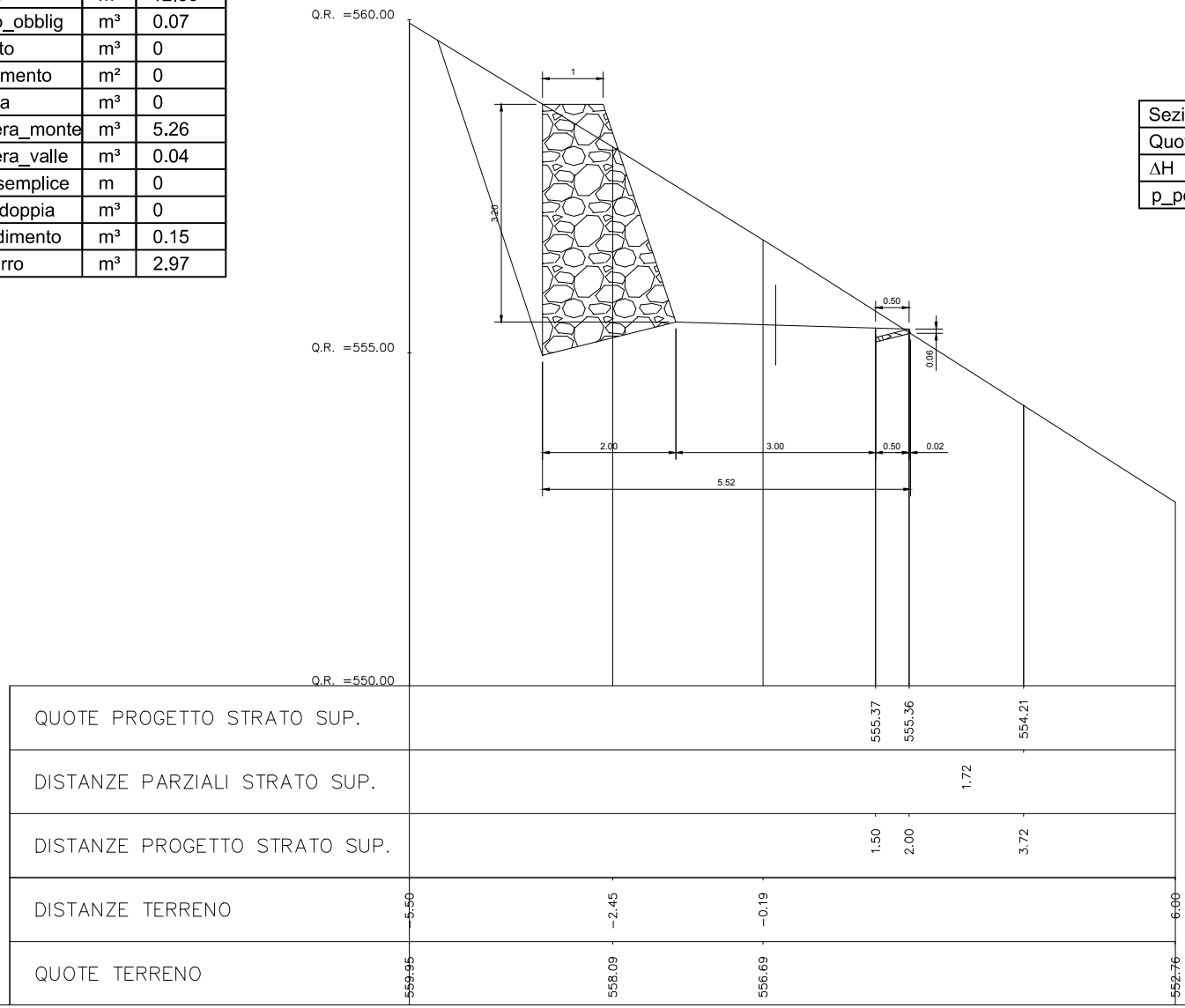

Prezzario 2015	Variabile	U.M.	Quantità
18.A65.A30.015	A_decesp+50%	m²	8.72
18.A05.A25.005	V_scavo	m³	8.62
18.A05.B10.005	V_scavo_obblig	m³	0.37
18.A05.C15.005	V_rilevato	m³	0.68
18.A55.A15.005	A_inerbimento	m²	1.62
18.A80.A91.005	V_unghia	m³	0
18.A80.A96.005 18.A80.A91.005	V_scogliera_monte	m³	4.75
18.A80.A96.005 18.A80.A91.005	V_scogliera_valle	m³	0.86
18.A80.A05.005	L_palif_semplice	m	0
18.A80.A40.005	V_palif_doppia	m³	0
18.A85.A05.005	V_spandimento	m³	0.15
01.A01.B87.020	V_reinterro	m³	2.24

Scala 1:100

Misure in metri

Sezione 25tris_a	0+364.50
Quota Asse	555.80 m
ΔH	-0.47 m
p_pendio	65.7%

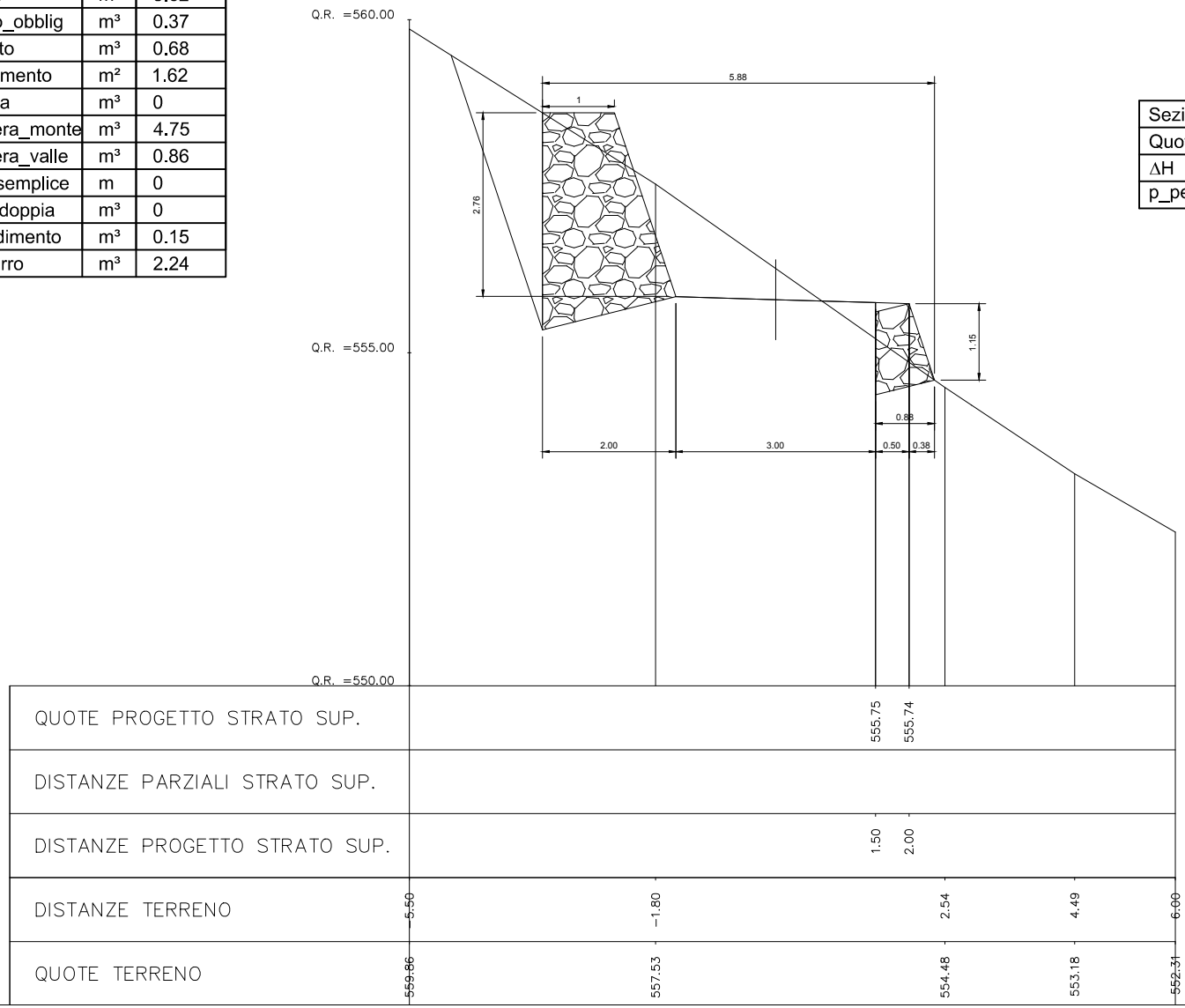

Prezzario 2015	Variabile	U.M.	Quantità
18.A65.A30.015	A_decesp+50%	m²	9.47
18.A05.A25.005	V_scavo	m³	4.65
18.A05.B10.005	V_scavo_obblig	m³	0.37
18.A05.C15.005	V_rilevato	m³	0.68
18.A55.A15.005	A_inerbimento	m²	5.66
18.A80.A91.005	V_unghia	m³	0
18.A80.A96.005 18.A80.A91.005	V_scogliera_monte	m³	0
18.A80.A96.005 18.A80.A91.005	V_scogliera_valle	m³	0.86
18.A80.A05.005	L_palif_semplice	m	0
18.A80.A40.005	V_palif_doppia	m³	0
18.A85.A05.005	V_spandimento	m³	0.15

Scala 1:100

Misure in metri

Sezione 25tris_b	0+364.50
Quota Asse	555.80 m
ΔH	-0.47 m
p_pendio	65.7%

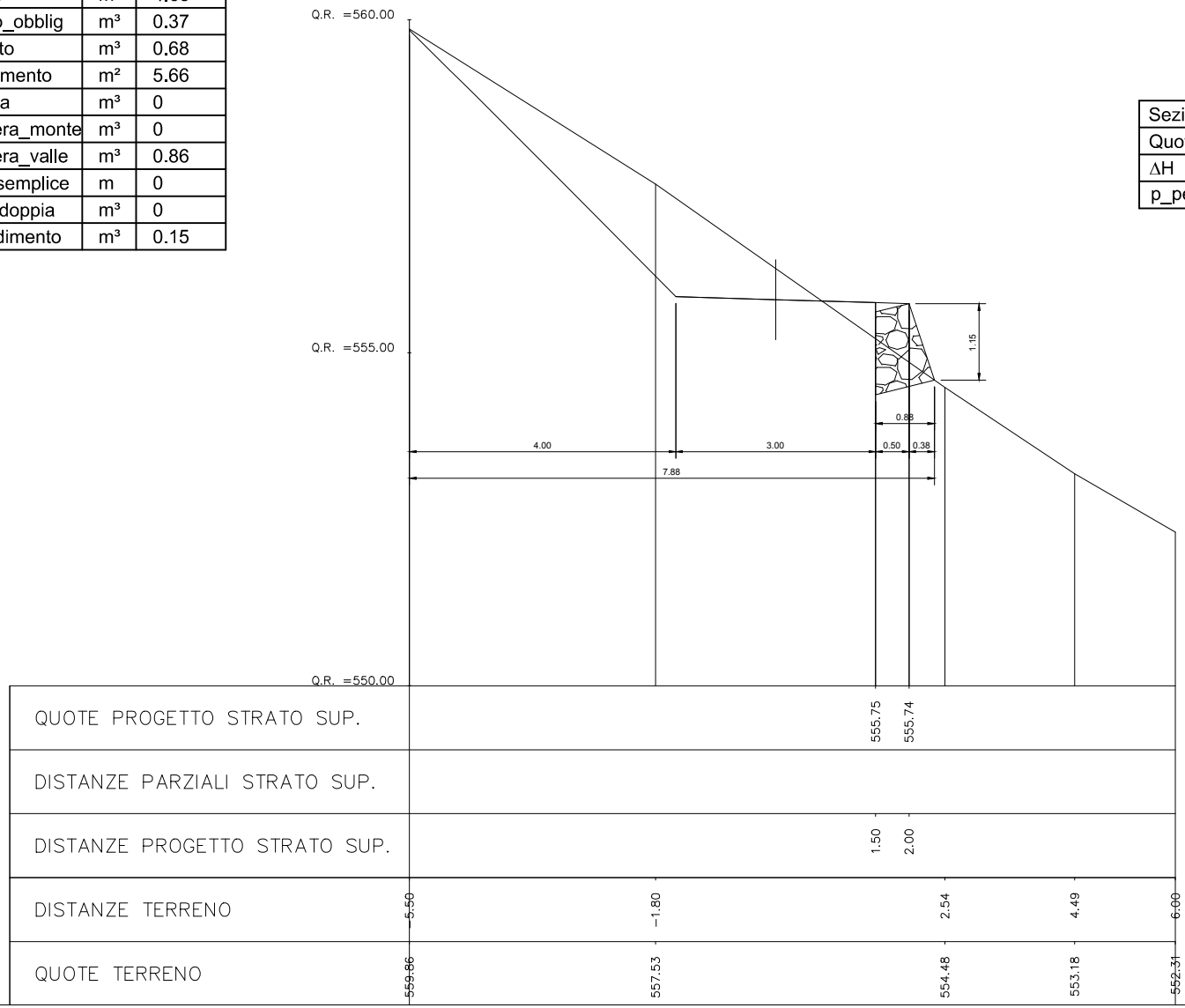

Prezzario 2015	Variabile	U.M.	Quantità
18.A65.A30.015	A_decesp+50%	m²	8.77
18.A05.A25.005	V_scavo	m³	2.4
18.A05.B10.005	V_scavo_obblig	m³	0.54
18.A05.C15.005	V_rilevato	m³	0.74
18.A55.A15.005	A_inerbimento	m²	4.49
18.A80.A91.005	V_unghia	m³	0
18.A80.A96.005 18.A80.A91.005	V_scogliera_monte	m³	0
18.A80.A96.005 18.A80.A91.005	V_scogliera_valle	m³	1.53
18.A80.A05.005	L_palif_semplice	m	0
18.A80.A40.005	V_palif_doppia	m³	0
18.A85.A05.005	V_spandimento	m³	0.15

Scala 1:100

Misure in metri

Sezione 26	0+368.1
Quota Asse	556.38 m
ΔH	0 m
p_pendio	65.6%

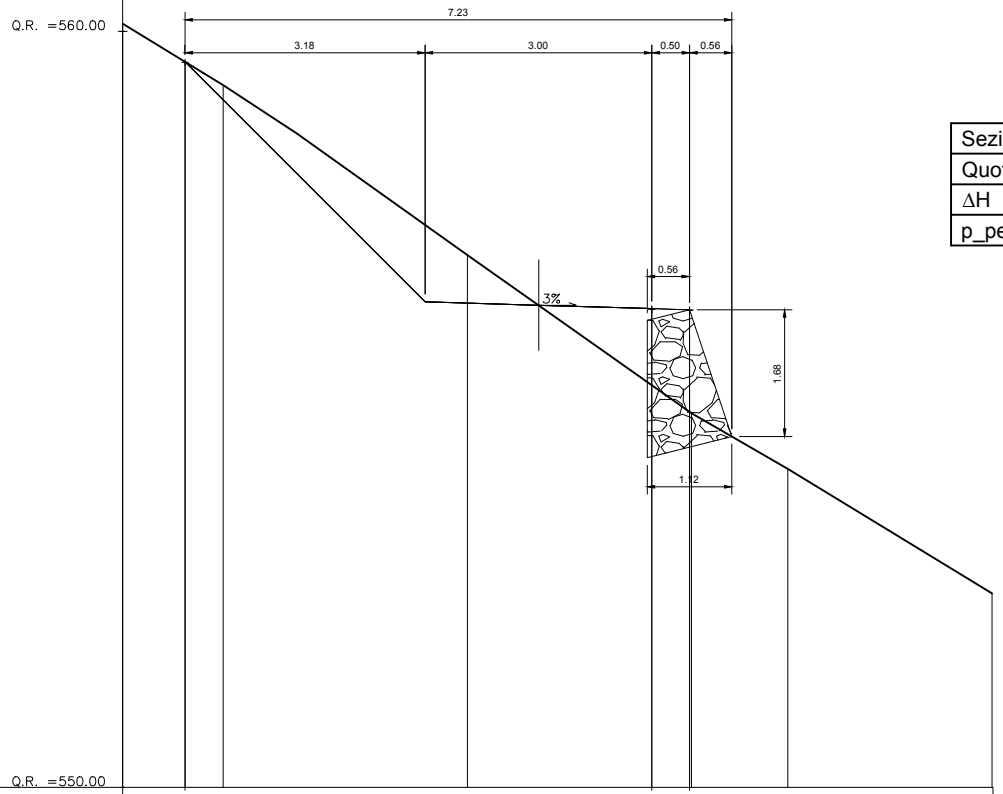

QUOTE PROGETTO STRATO SUP.					559.60				556.33	556.32		
DISTANZE PARZIALI STRATO SUP.					6.18							
DISTANZE PROGETTO STRATO SUP.					−4.68				1.50	2.00		
DISTANZE TERRENO	−5.50		−4.17		−0.94			2.02		3.30		6.00
QUOTE TERRENO	560.10		559.29		557.04			554.95		554.21		552.57

Prezzario 2015	Variabile	U.M.	Quantità
18.A65.A30.015	A_decesp+50%	m²	9.43
18.A05.A25.005	V_scavo	m³	2.66
18.A05.B10.005	V_scavo_obblig	m³	0.58
18.A05.C15.005	V_rilevato	m³	0.54
18.A55.A15.005	A_inerbimento	m²	5.17
18.A80.A91.005	V_unghia	m³	0
18.A80.A96.005 18.A80.A91.005	V_scogliera_monte	m³	0
18.A80.A96.005 18.A80.A91.005	V_scogliera_valle	m³	1.53
18.A80.A05.005	L_palif_semplice	m	0
18.A80.A40.005	V_palif_doppia	m³	0
18.A85.A05.005	V_spandimento	m³	0.15

Scala 1:100

Misure in metri

Sezione 27	0+375
Quota Asse	557.46 m
ΔH	0 m
p_pendio	69.3%

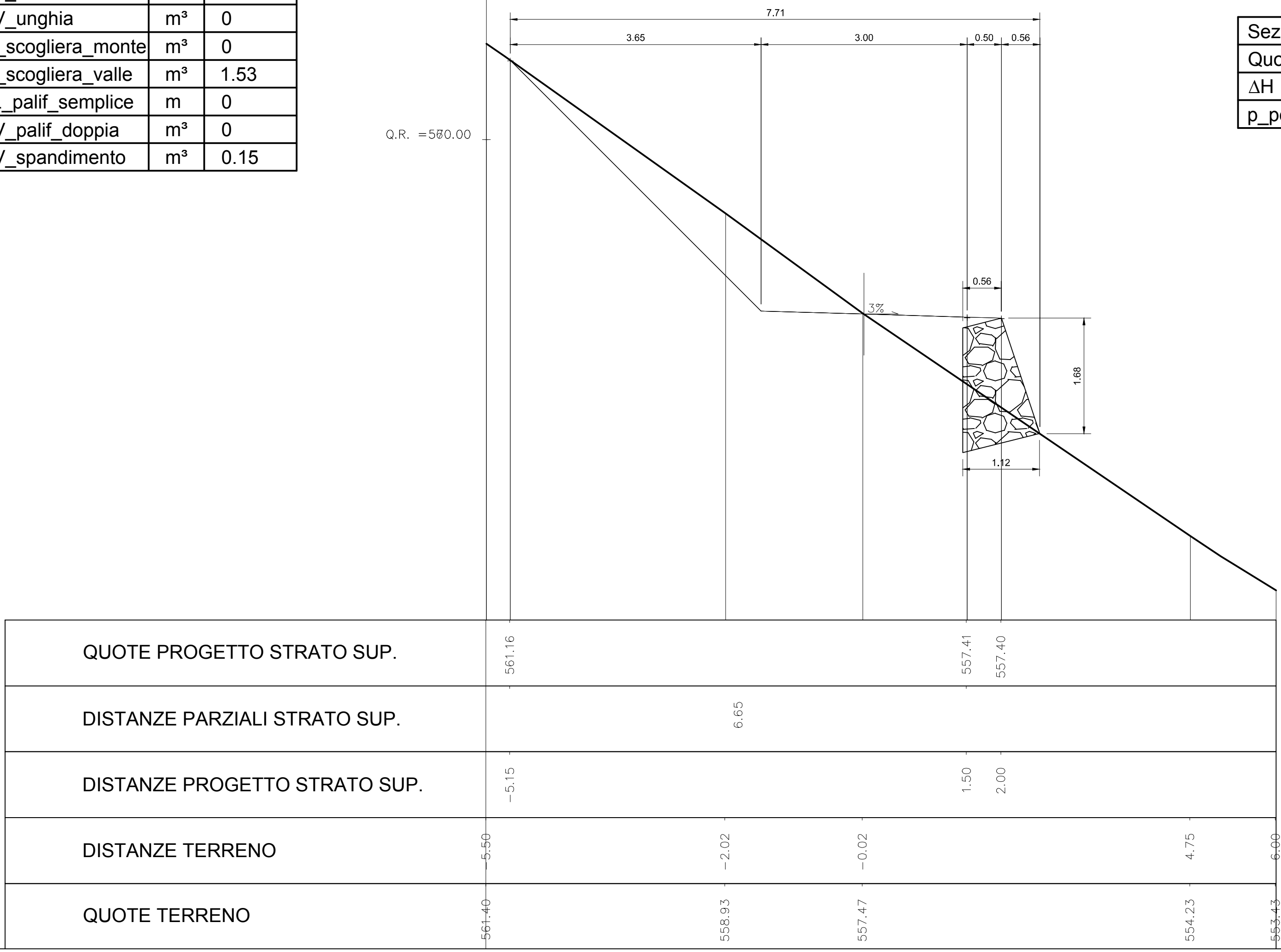

Prezzario 2015	Variabile	U.M.	Quantità
18.A65.A30.015	A_decesp+50%	m²	917
18.A05.A25.005	V_scavo	m³	3.18
18.A05.B10.005	V_scavo_obblig	m³	0.82
18.A05.C15.005	V_rilevato	m³	0.78
18.A55.A15.005	A_inerbimento	m²	4.64
18.A80.A91.005	V_unghia	m³	0
18.A80.A96.005 18.A80.A91.005	V_scogliera_monte	m³	0
18.A80.A96.005 18.A80.A91.005	V_scogliera_valle	m³	2.09
18.A80.A05.005	L_palif_semplice	m	0
18.A80.A40.005	V_palif_doppia	m³	0
18.A85.A05.005	V_spandimento	m³	0.15

Scala 1:100

Misure in metri

Sezione 28	0+400
Quota Asse	561.5 m
ΔH	0 m
p_pendio	69.5%

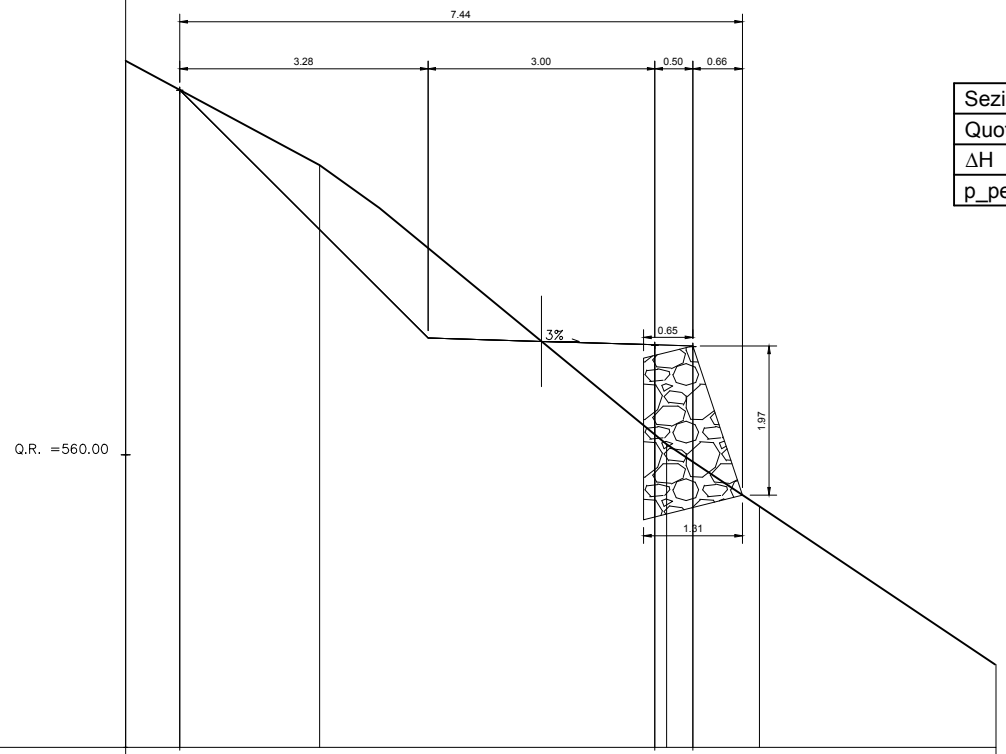

QUOTE PROGETTO STRATO SUP.				564.83				561.46	561.44			
DISTANZE PARZIALI STRATO SUP.					6.28							
DISTANZE PROGETTO STRATO SUP.				−4.78				1.50	2.00			
DISTANZE TERRENO	−5.50		−2.93				1.65		2.88			6.00
QUOTE TERRENO	565.22		563.84				560.14		559.32			557.23

Prezzario 2015	Variabile	U.M.	Quantità
18.A65.A30.015	A_decesp+50%	m²	6.67
18.A05.A25.005	V_scavo	m³	1.48
18.A05.B10.005	V_scavo_obblig	m³	0.4
18.A05.C15.005	V_rilevato	m³	0.67
18.A55.A15.005	A_inerbimento	m²	2.56
18.A80.A91.005	V_unghia	m³	0
18.A80.A96.005 18.A80.A91.005	V_scogliera_monte	m³	0
18.A80.A96.005 18.A80.A91.005	V_scogliera_valle	m³	1.12
18.A80.A05.005	L_palif_semplice	m	0
18.A80.A40.005	V_palif_doppia	m³	0
18.A85.A05.005	V_spandimento	m³	0.15

Scala 1:100

Misure in metri

Sezione 29	0+425
Quota Asse	564.78 m
ΔH	0 m
p_pendio	54.5%

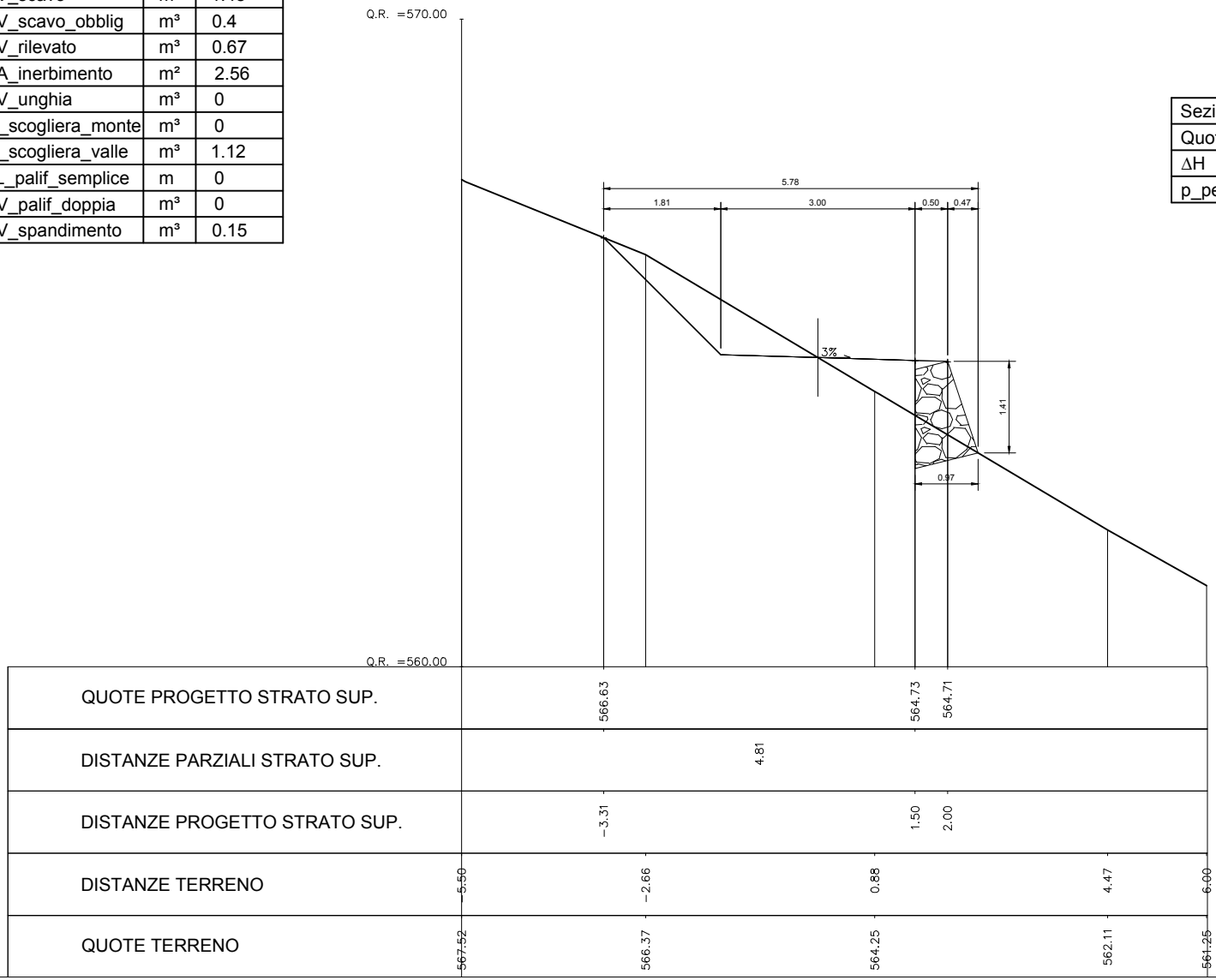

Prezzario 2015	Variabile	U.M.	Quantità
18.A65.A30.015	A_decesp+50%	m²	10.09
18.A05.A25.005	V_scavo	m³	3.39
18.A05.B10.005	V_scavo_obblig	m³	0.77
18.A05.C15.005	V_rilevato	m³	0.79
18.A55.A15.005	A_inerbimento	m²	5.70
18.A80.A91.005	V_unghia	m³	0
18.A80.A96.005 18.A80.A91.005	V_scogliera_monte	m³	0
18.A80.A96.005 18.A80.A91.005	V_scogliera_valle	m³	1.92
18.A80.A05.005	L_palif_semplice	m	0
18.A80.A40.005	V_palif_doppia	m³	0
18.A85.A05.005	V_spandimento	m³	0.15

Scala 1:100

Misure in metri

Sezione 30	0+450
Quota Asse	568.42 m
ΔH	0 m
p_pendio	75%

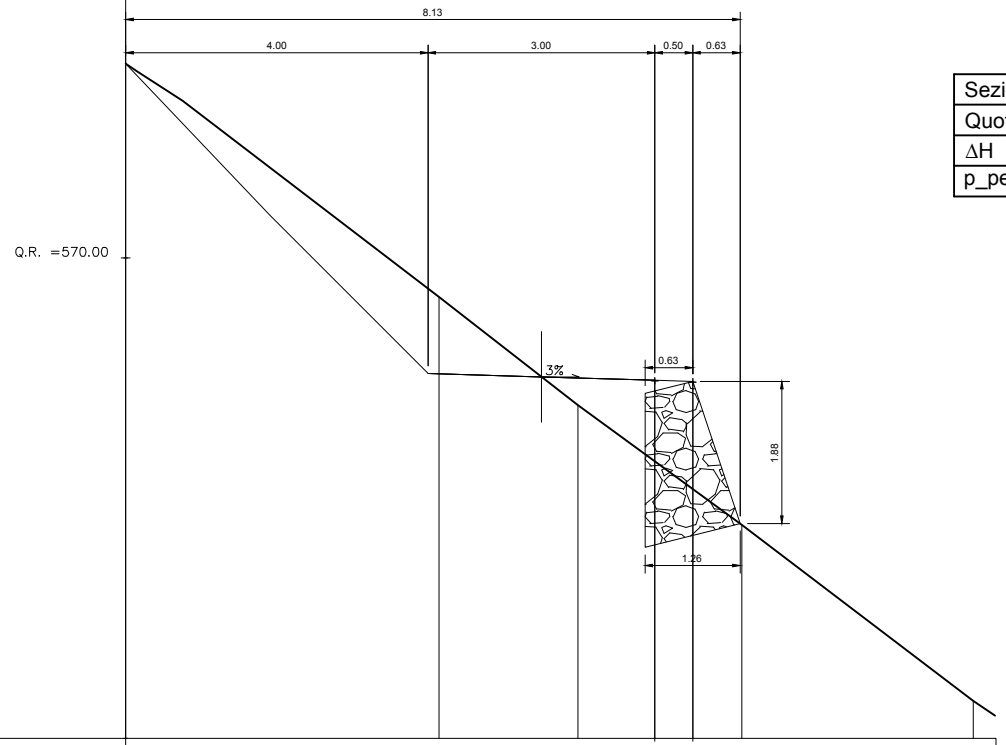

QUOTE PROGETTO STRATO SUP.				568.38	568.36	
DISTANZE PARZIALI STRATO SUP.						
DISTANZE PROGETTO STRATO SUP.				1.50	2.00	
DISTANZE TERRENO	5.50	1.35	0.48	2.65		5.71
QUOTE TERRENO	572.57	569.48	568.05	566.47		564.14

Prezzario 2015	Variabile	U.M.	Quantità
18.A65.A30.015	A_decesp+50%	m²	7.04
18.A05.A25.005	V_scavo	m³	1.44
18.A05.B10.005	V_scavo_obblig	m³	0.48
18.A05.C15.005	V_rilevato	m³	0.73
18.A55.A15.005	A_inerbimento	m²	2.79
18.A80.A91.005	V_unghia	m³	0
18.A80.A96.005 18.A80.A91.005	V_scogliera_monte	m³	0
18.A80.A96.005 18.A80.A91.005	V_scogliera_valle	m³	1.32
18.A80.A05.005	L_palif_semplice	m	0
18.A80.A40.005	V_palif_doppia	m³	0
18.A85.A05.005	V_spandimento	m³	0.15

Scala 1:100

Misure in metri

Sezione 31	0+475
Quota Asse	572.22 m
ΔH	0 m
p_pendio	61%

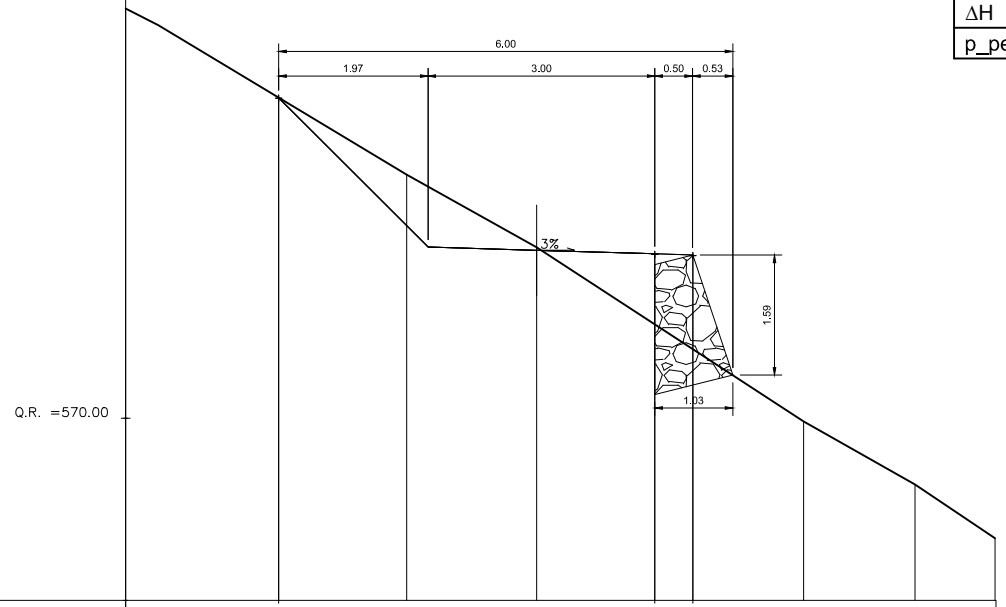

QUOTE PROGETTO STRATO SUP.			574.24			572.17	572.16	
DISTANZE PARZIALI STRATO SUP.			4.97					
DISTANZE PROGETTO STRATO SUP.			−3.47			1.50	2.00	
DISTANZE TERRENO	−5.50		−1.78	−0.06		3.47	4.94	6.00
QUOTE TERRENO	575.42		573.22	572.26		569.96	569.12	568.41

Prezzario 2015	Variabile	U.M.	Quantità
18.A65.A25.015	A_decesp-50%	m²	5.68
18.A05.A25.005	V_scavo	m³	0.9
18.A05.B10.005	V_scavo_obblig	m³	0.3
18.A05.C15.005	V_rilevato	m³	0.55
18.A55.A15.005	A_inerbimento	m²	1.75
18.A80.A91.005	V_unghia	m³	0
18.A80.A96.005 18.A80.A91.005	V_scogliera_monte	m³	0
18.A80.A96.005 18.A80.A91.005	V_scogliera_valle	m³	0.84
18.A80.A05.005	L_palif_semplice	m	0
18.A80.A40.005	V_palif_doppia	m³	0
18.A85.A05.005	V_spandimento	m³	0.15

Scala 1:100

Misure in metri

Sezione 32	0+500
Quota Asse	576.22 m
ΔH	0 m
p_pendio	49.7%

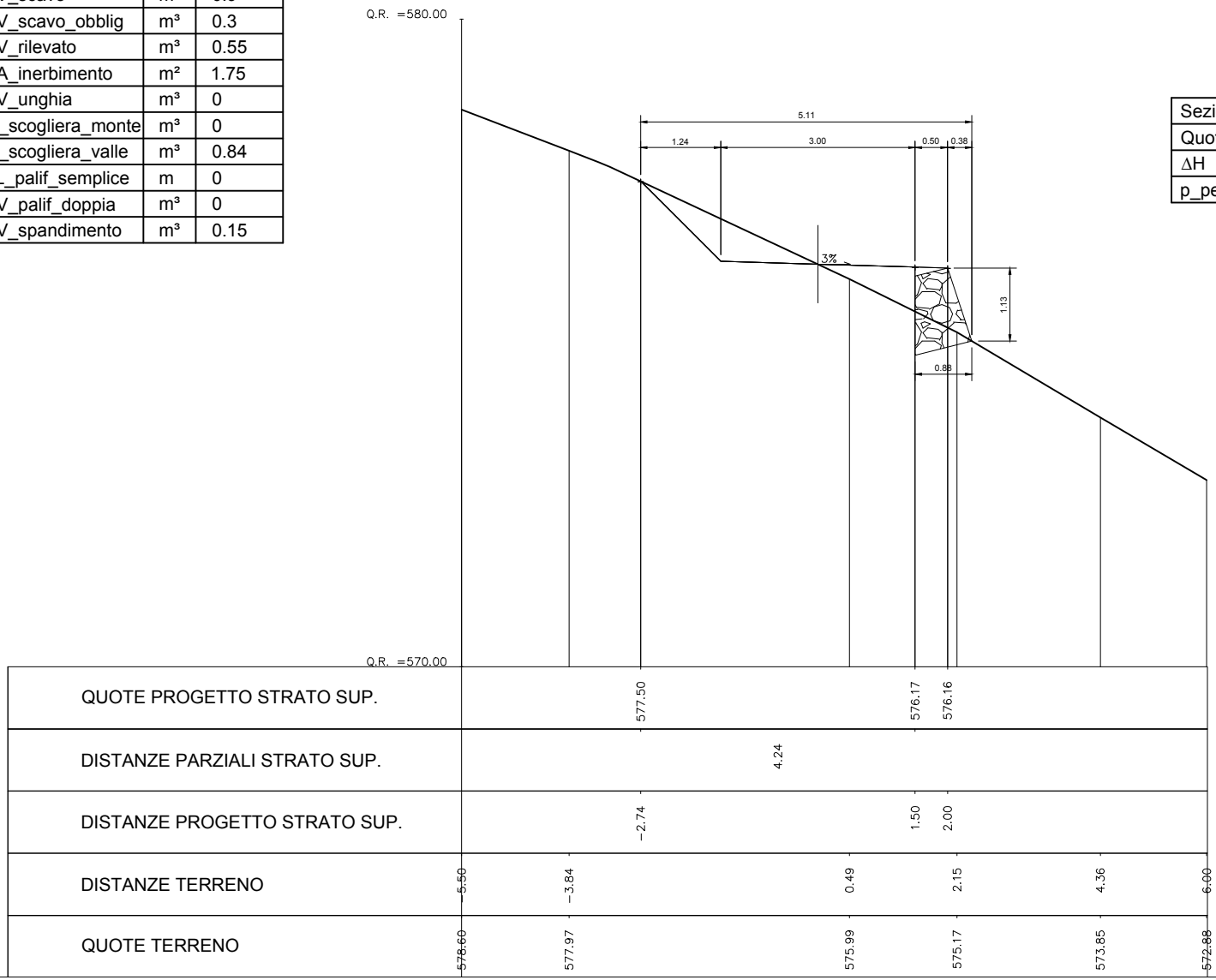

Prezzario 2015	Variabile	U.M.	Quantità
18.A65.A25.015	A_decesp-50%	m²	5.04
18.A05.A25.005	V_scavo	m³	0.39
18.A05.B10.005	V_scavo_obblig	m³	0.29
18.A05.C15.005	V_rilevato	m³	0.77
18.A55.A15.005	A_inerbimento	m²	1.04
18.A80.A91.005	V_unghia	m³	0
18.A80.A96.005 18.A80.A91.005	V_scogliera_monte	m³	0
18.A80.A96.005 18.A80.A91.005	V_scogliera_valle	m³	0.88
18.A80.A05.005	L_palif_semplice	m	0
18.A80.A40.005	V_palif_doppia	m³	0
18.A85.A05.005	V_spandimento	m³	0.15

Scala 1:100

Misure in metri

Sezione 33	0+509.7
Quota Asse	577.61 m
ΔH	0 m
p_pendio	43.9%

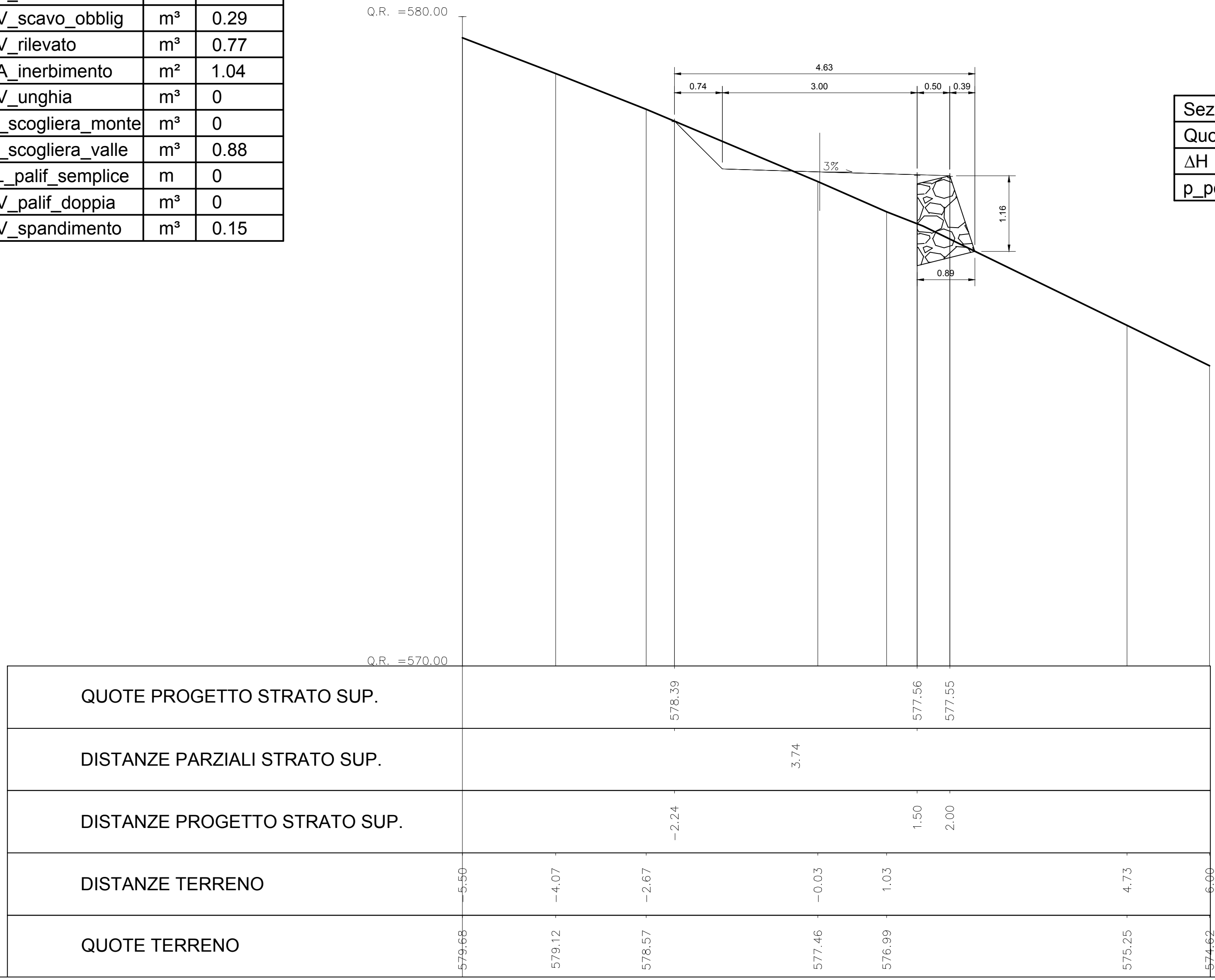

Prezzario 2015	Variabile	U.M.	Quantità
18.A65.A25.015	A_decesp-50%	m²	7.89
18.A05.A25.005	V_scavo	m³	0
18.A05.B10.005	V_scavo_obblig	m³	2.14
18.A05.C15.005	V_rilevato	m³	6.29
18.A55.A15.005	A_inerbimento	m²	0.63
18.A80.A91.005	V_unghia	m³	0
18.A80.A96.005 18.A80.A91.005	V_scogliera_monte	m³	0
18.A80.A96.005 18.A80.A91.005	V_scogliera_valle	m³	6.15
18.A80.A05.005	L_palif_semplice	m	0
18.A80.A40.005	V_palif_doppia	m³	0
18.A85.A05.005	V_spandimento	m³	0.17

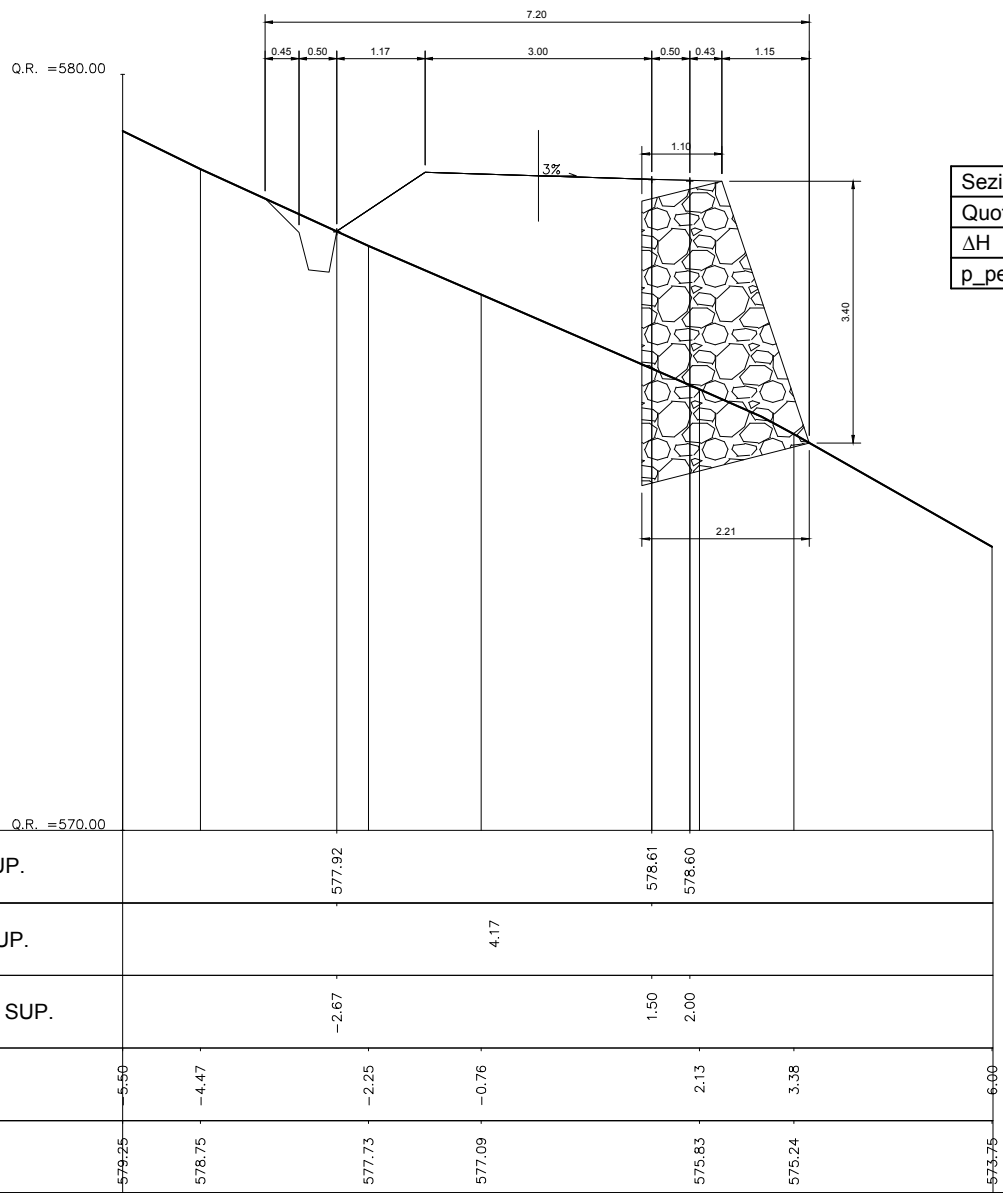

Scala 1:100

Misure in metri

Sezione 34	0+519
Quota Asse	578.66 m
ΔH	1.9 m
p_pendio	47.8%

Prezzario 2015	Variabile	U.M.	Quantità
18.A65.A25.015	A_decesp-50%	m²	5.02
18.A05.A25.005	V_scavo	m³	0
18.A05.B10.005	V_scavo_obblig	m³	0.56
18.A05.C15.005	V_rilevato	m³	3.65
18.A55.A15.005	A_inerbimento	m²	1.27
18.A80.A91.005	V_unghia	m³	0
18.A80.A96.005 18.A80.A91.005	V_scogliera_monte	m³	0
18.A80.A96.005 18.A80.A91.005	V_scogliera_valle	m³	1.55
18.A80.A05.005	L_palif_semplice	m	0
18.A80.A40.005	V_palif_doppia	m³	0
18.A85.A05.005	V_spandimento	m³	0.15

Scala 1:100

Misure in metri

Sezione 34bis_a	0+523.91
Quota Asse	578.9 m
ΔH	1.12 m
p_pendio	25.7%

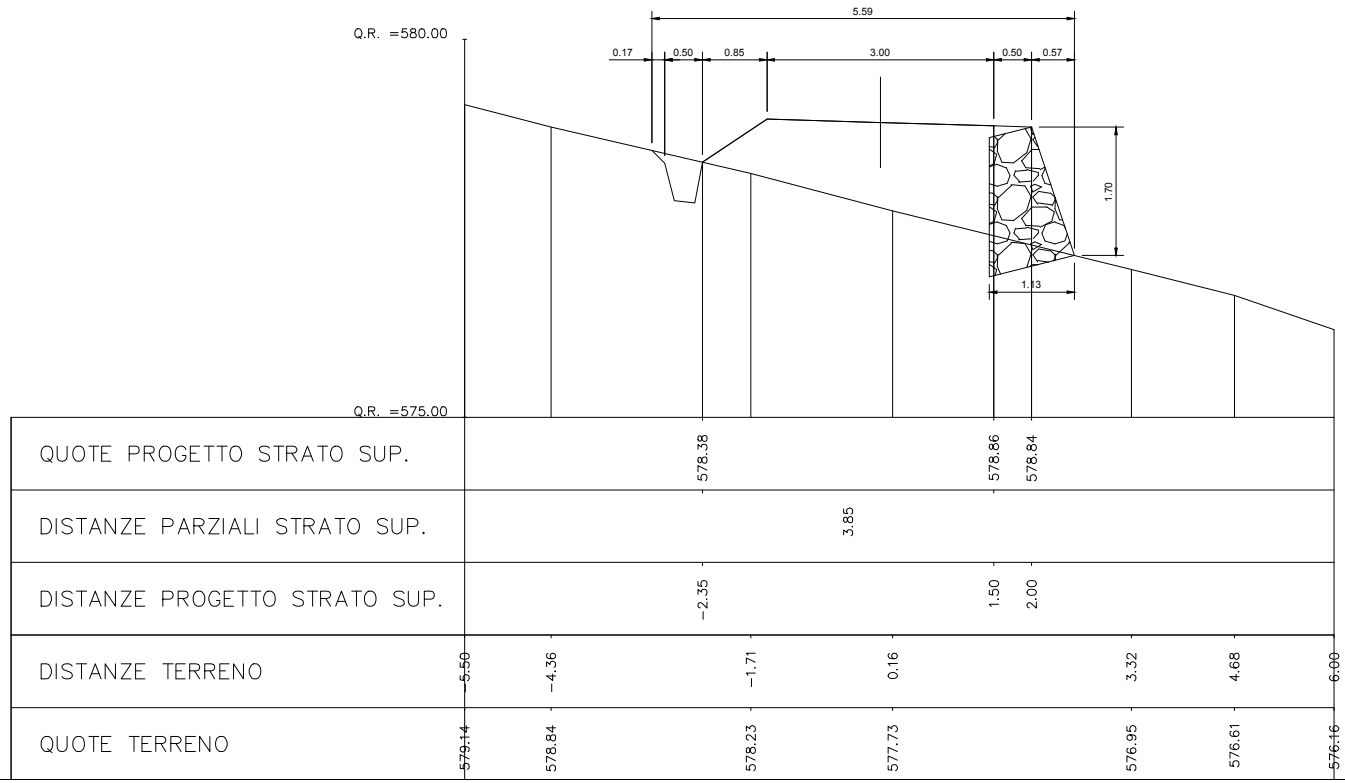

Prezzario 2015	Variabile	U.M.	Quantità
18.A65.A25.015	A_decesp-50%	m²	9.33
18.A05.A25.005	V_scavo	m³	0
18.A05.B10.005	V_scavo_obblig	m³	0.24
18.A05.C15.005	V_rilevato	m³	7.34
18.A55.A15.005	A_inerbimento	m²	4.46
18.A80.A91.005	V_unghia	m³	0.22
18.A80.A96.005 18.A80.A91.005	V_scogliera_monte	m³	0
18.A80.A96.005 18.A80.A91.005	V_scogliera_valle	m³	0
18.A80.A05.005	L_palif_semplice	m	0
18.A80.A40.005	V_palif_doppia	m³	0
18.A85.A05.005	V_spandimento	m³	0.15

Scala 1:100

Misure in metri

Sezione 34bis_b	0+523.91
Quota Asse	578.9 m
ΔH	1.12 m
p_pendio	25.7%

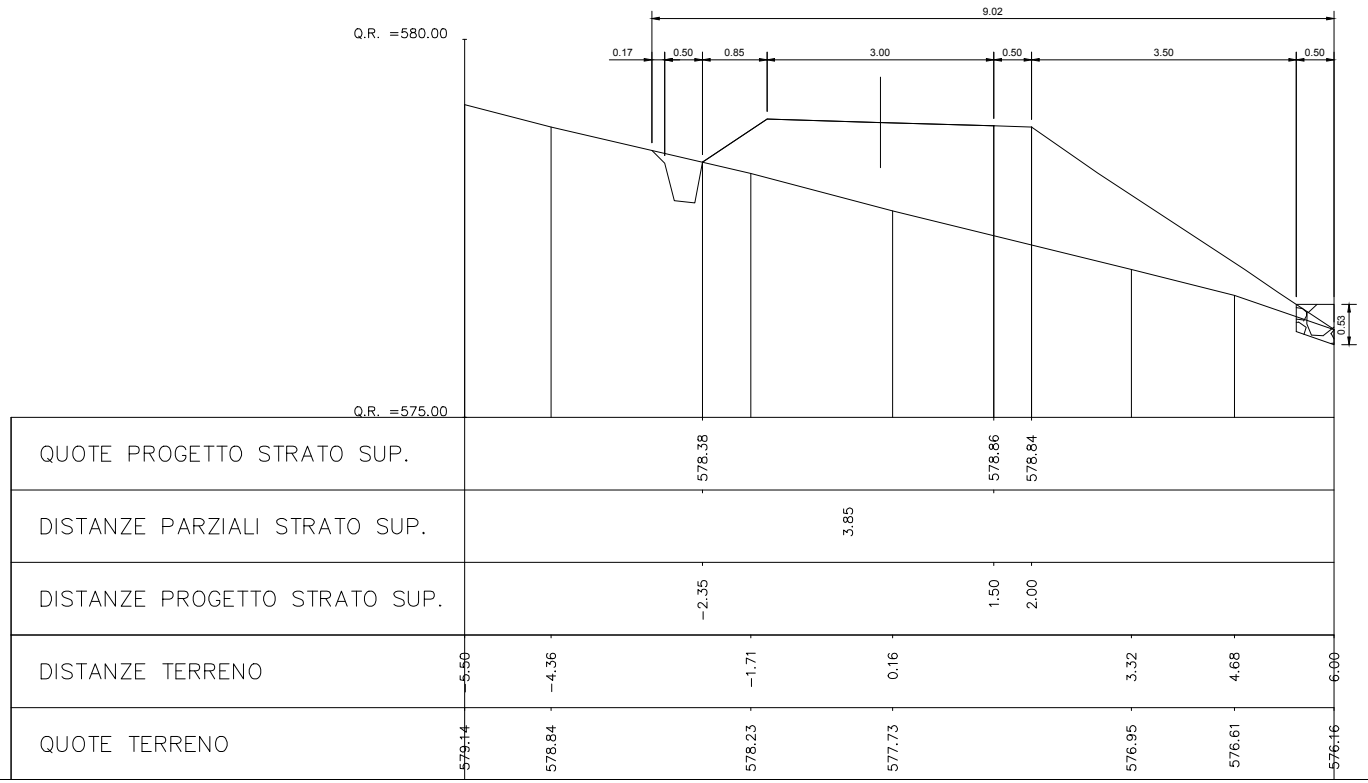

Prezzario 2015	Variabile	U.M.	Quantità
18.A65.A25.015	A_decesp-50%	m²	4.39
18.A05.A25.005	V_scavo	m³	0
18.A05.B10.005	V_scavo_obblig	m³	0
18.A05.C15.005	V_rilevato	m³	0
18.A55.A15.005	A_inerbimento	m²	0.06
18.A80.A91.005	V_unghia	m³	0
18.A80.A96.005 18.A80.A91.005	V_scogliera_monte	m³	0
18.A80.A96.005 18.A80.A91.005	V_scogliera_valle	m³	0
18.A80.A05.005	L_palif_semplice	m	0
18.A80.A40.005	V_palif_doppia	m³	0
18.A85.A05.005	V_spandimento	m³	0.19

Scala 1:100

Misure in metri

Sezione 35	0+526.8
Quota Asse	579.04 m
ΔH	0 m
p_pendio	0%

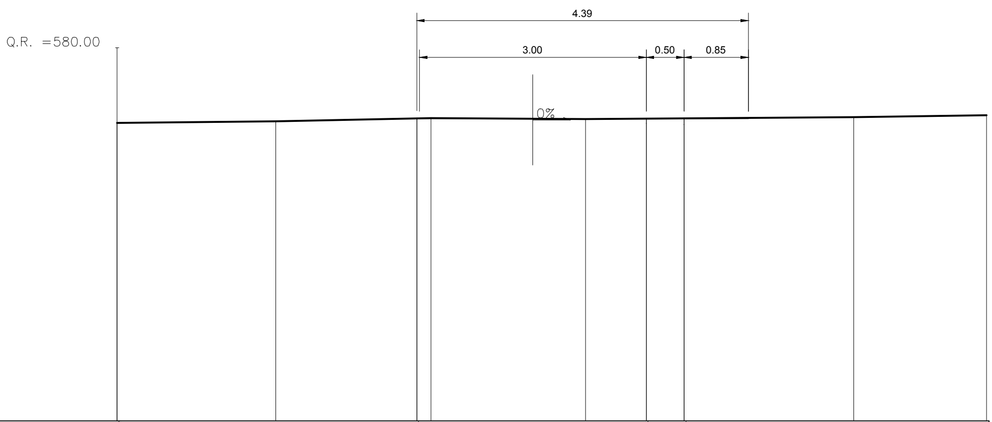

QUOTE PROGETTO STRATO SUP.			579.06			579.00	578.98		
DISTANZE PARZIALI STRATO SUP.				3.04					
DISTANZE PROGETTO STRATO SUP.			−1.54			1.50	2.00		
DISTANZE TERRENO	−5.50	−3.40	−1.35		0.69			4.25	6.00
QUOTE TERRENO	579.00	579.02	579.07		579.05			579.08	579.11

Prezzario 2015	Variabile	U.M.	Quantità
18.A65.A25.015	A_decesp-50%	m²	9.28
18.A05.A25.005	V_scavo	m³	11.23
18.A05.B10.005	V_scavo_obblig	m³	0.18
18.A05.C15.005	V_rilevato	m³	0
18.A55.A15.005	A_inerbimento	m²	6.46
18.A80.A91.005	V_unghia	m³	0
18.A80.A96.005 18.A80.A91.005	V_scogliera_monte	m³	0
18.A80.A96.005 18.A80.A91.005	V_scogliera_valle	m³	0
18.A80.A05.005	L_palif_semplice	m	0
18.A80.A40.005	V_palif_doppia	m³	0
18.A85.A05.005	V_spandimento	m³	0.15

Scala 1:100

Misure in metri

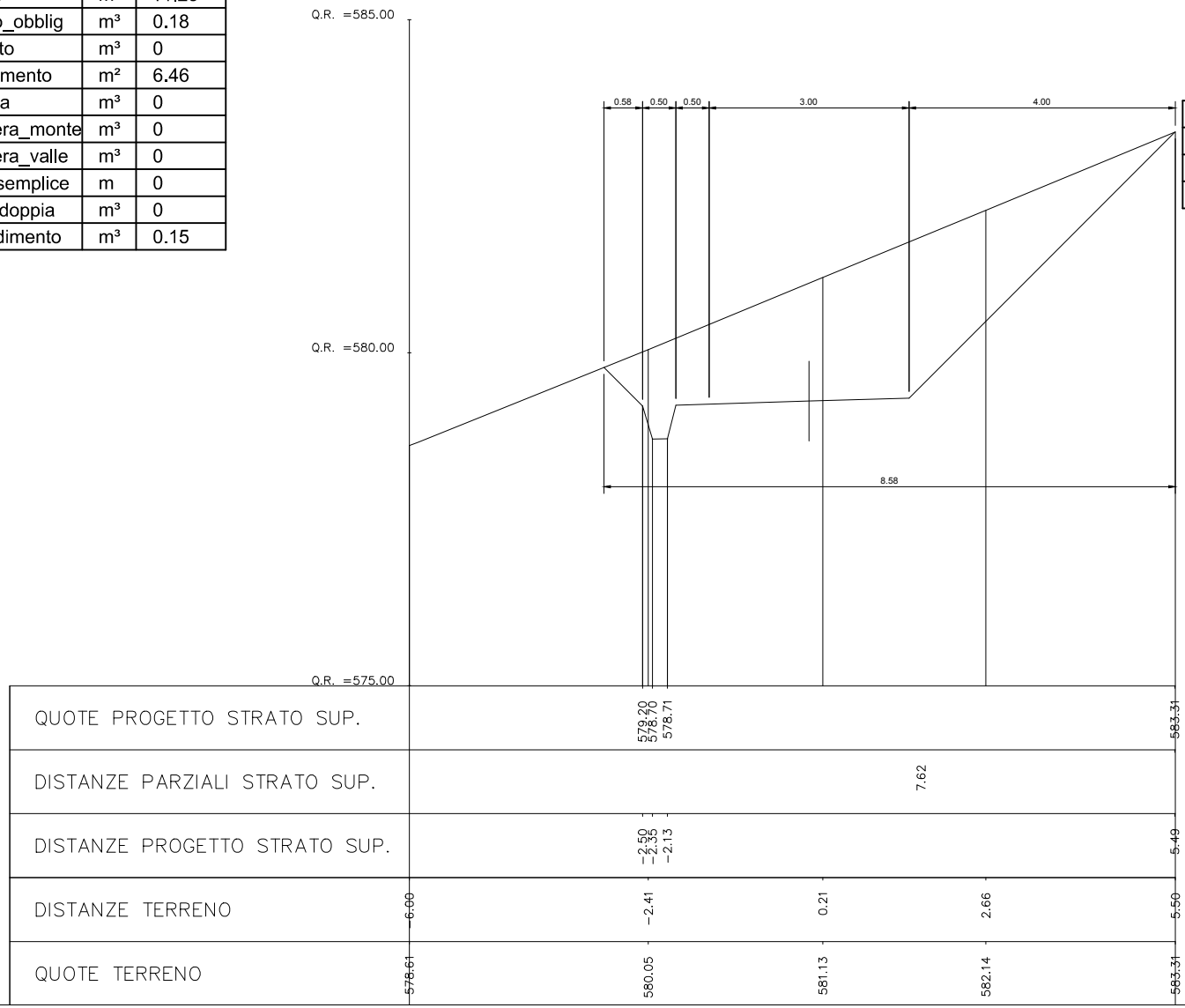

Sezione 35bis_a	0+531.51
Quota Asse	579.27 m
ΔH	-1.77 m
p_pendio	41%

Prezzario 2015	Variabile	U.M.	Quantità
18.A65.A25.015	A_decesp-50%	m²	5.02
18.A05.A25.005	V_scavo	m³	15.39
18.A05.B10.005	V_scavo_obblig	m³	0.18
18.A05.C15.005	V_rilevato	m³	0
18.A55.A15.005	A_inerbimento	m²	2.37
18.A80.A91.005	V_unghia	m³	0
18.A80.A96.005 18.A80.A91.005	V_scogliera_monte	m³	5.37
18.A80.A96.005 18.A80.A91.005	V_scogliera_valle	m³	0
18.A80.A05.005	L_palif_semplice	m	0
18.A80.A40.005	V_palif_doppia	m³	0
18.A85.A05.005	V_spandimento	m³	0.15
01.A01.B87.020	V_reinterro	m³	2.65

Scala 1:100

Misure in metri

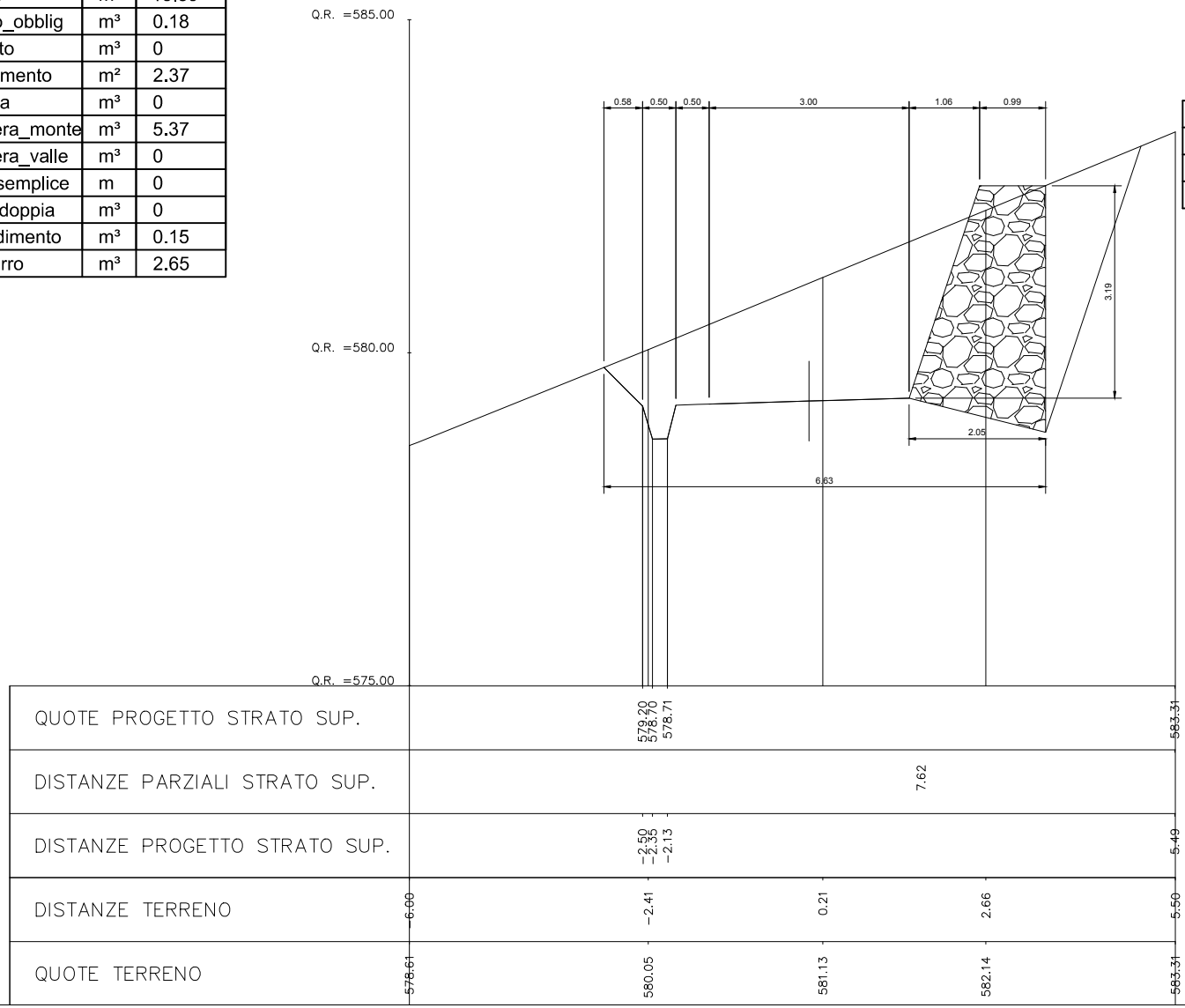

Sezione 35bis_b	0+531.51
Quota Asse	579.27 m
ΔH	-1.77 m
p_pendio	41%

Prezzario 2015	Variabile	U.M.	Quantità
18.A65.A25.015	A_decesp-50%	m²	10.12
18.A05.A25.005	V_scavo	m³	20.39
18.A05.B10.005	V_scavo_obblig	m³	0.32
18.A05.C15.005	V_rilevato	m³	0
18.A55.A15.005	A_inerbimento	m²	2.62
18.A80.A91.005	V_unghia	m³	0
18.A80.A96.005 18.A80.A91.005	V_scogliera_monte	m³	7.9
18.A80.A96.005 18.A80.A91.005	V_scogliera_valle	m³	0
18.A80.A05.005	L_palif_semplice	m	0
18.A80.A40.005	V_palif_doppia	m³	0
18.A85.A05.005	V_spandimento	m³	0.17
01.A01.B87.020	V_reinterro	m³	3.95

Scala 1:100

Misure in metri

Sezione 36	0+533.7
Quota Asse	579.38 m
ΔH	-2.06 m
p_pendio	47.3%

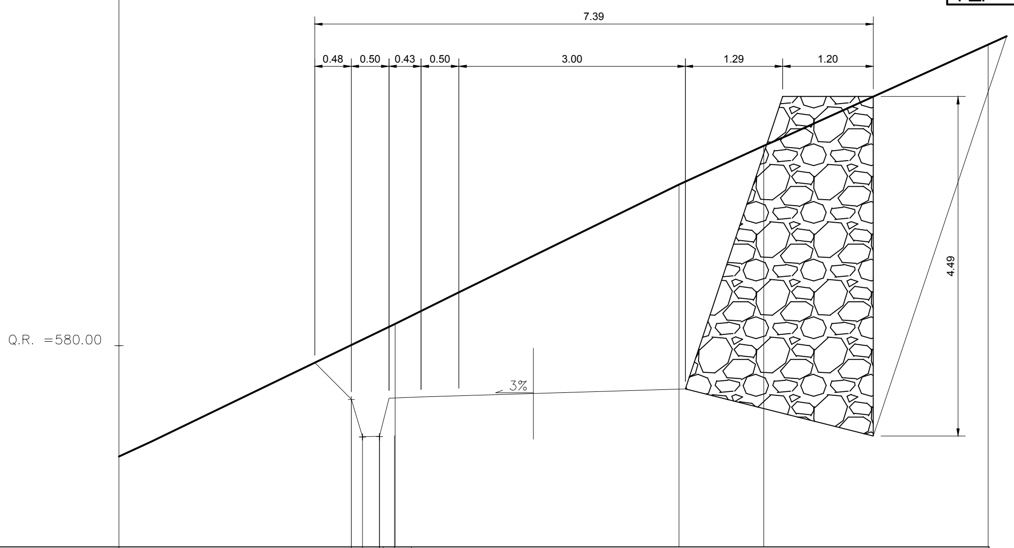

QUOTE PROGETTO STRATO SUP.		579.31	578.81	578.82			
DISTANZE PARZIALI STRATO SUP.							
DISTANZE PROGETTO STRATO SUP.		-2.50	-2.35	-2.13			
DISTANZE TERRENO	-6.00	-2.35			1.41	2.53	5.50
QUOTE TERRENO	578.54	580.29			582.13	582.64	583.98

Prezzario 2015	Variabile	U.M.	Quantità
18.A65.A25.015	A_decesp-50%	m²	9.27
18.A05.A25.005	V_scavo	m³	15.50
18.A05.B10.005	V_scavo_obblig	m³	0.18
18.A05.C15.005	V_rilevato	m³	0
18.A55.A15.005	A_inerbimento	m²	2.32
18.A80.A91.005	V_unghia	m³	0
18.A80.A96.005 18.A80.A91.005	V_scogliera_monte	m³	5.37
18.A80.A96.005 18.A80.A91.005	V_scogliera_valle	m³	0
18.A80.A05.005	L_palif_semplice	m	0
18.A80.A40.005	V_palif_doppia	m³	0
18.A85.A05.005	V_spandimento	m³	0.15
01.A01.B87.020	V_reinterro	m³	2.73

Scala 1:100

Misure in metri

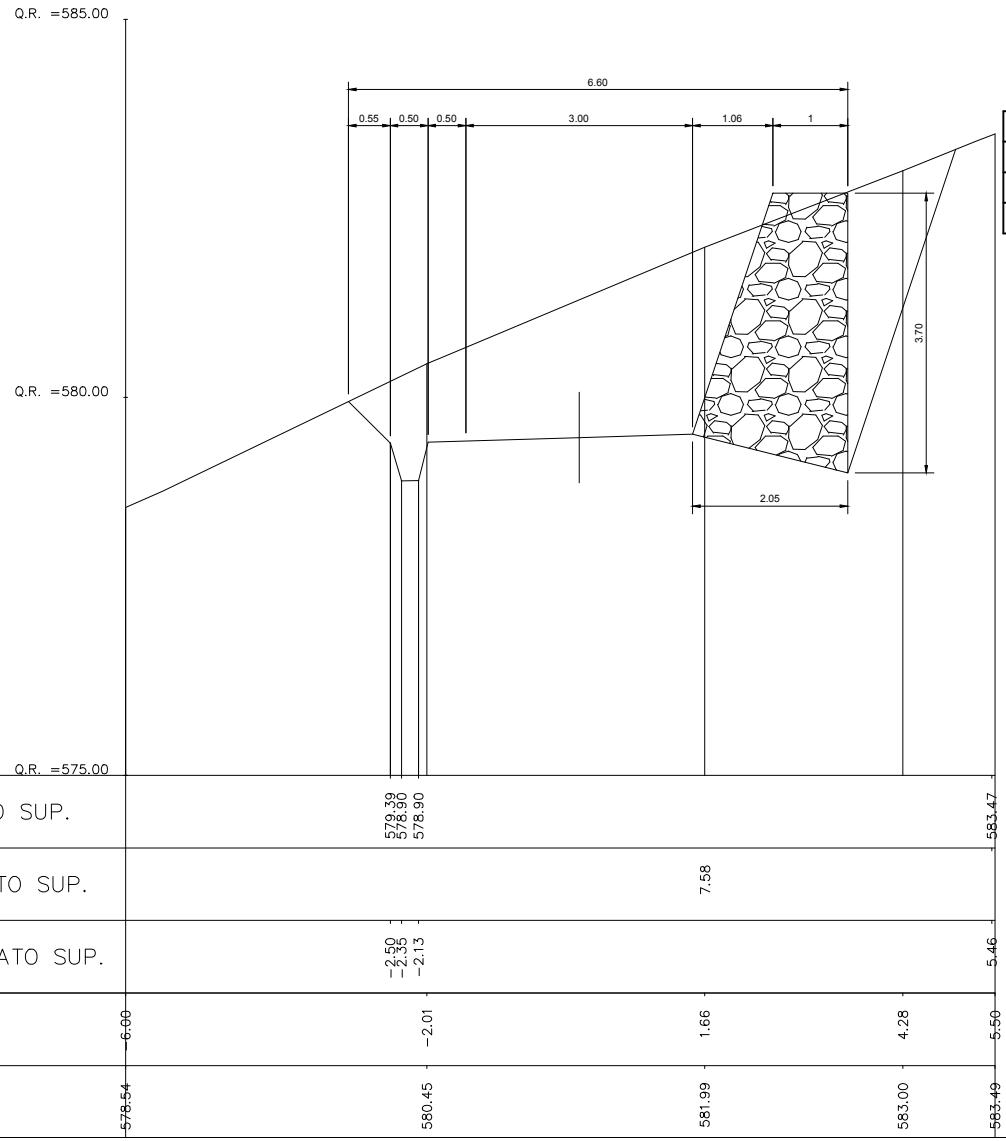

Sezione 36bis_a	0+535.43
Quota Asse	579.47 m
ΔH	-1.82 m
p_pendio	43%

Prezzario 2015	Variabile	U.M.	Quantità
18.A65.A25.015	A_decesp-50%	m²	9.27
18.A05.A25.005	V_scavo	m³	11.37
18.A05.B10.005	V_scavo_obblig	m³	0.18
18.A05.C15.005	V_rilevato	m³	0
18.A55.A15.005	A_inerbimento	m²	6.38
18.A80.A91.005	V_unghia	m³	0
18.A80.A96.005 18.A80.A91.005	V_scogliera_monte	m³	0
18.A80.A96.005 18.A80.A91.005	V_scogliera_valle	m³	0
18.A80.A05.005	L_palif_semplice	m	0
18.A80.A40.005	V_palif_doppia	m³	0
18.A85.A05.005	V_spandimento	m³	0.15

Scala 1:100

Misure in metri

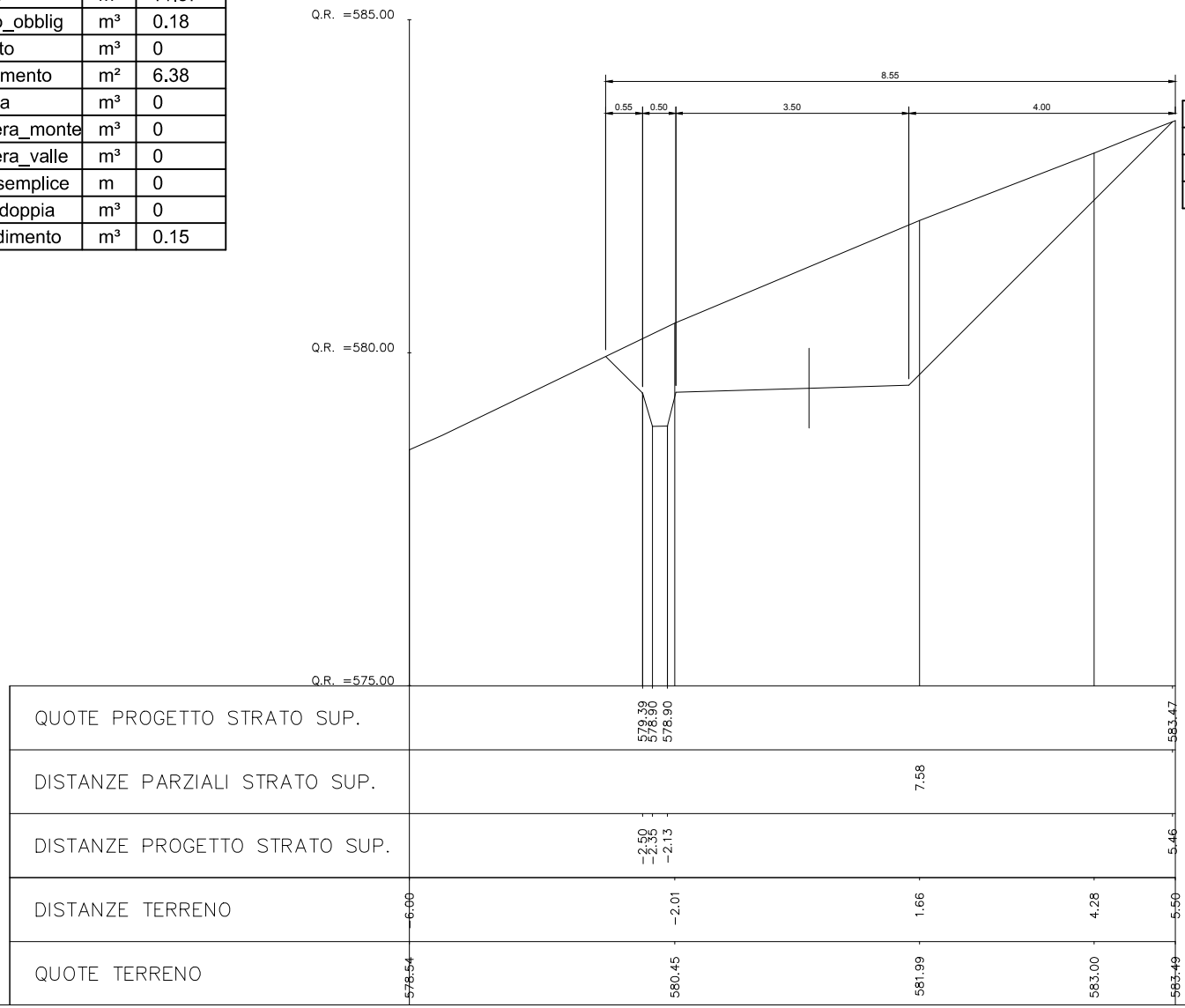

Sezione 36bis_b	0+535.43
Quota Asse	579.47 m
ΔH	-1.82 m
p_pendio	43%

Prezzario 2015	Variabile	U.M.	Quantità
18.A65.A25.015	A_decesp-50%	m²	7.26
18.A05.A25.005	V_scavo	m³	0.65
18.A05.B10.005	V_scavo_obblig	m³	0
18.A05.C15.005	V_rilevato	m³	1.49
18.A55.A15.005	A_inerbimento	m²	3.53
18.A80.A91.005	V_unghia	m³	0.22
18.A80.A96.005 18.A80.A91.005	V_scogliera_monte	m³	0
18.A80.A96.005 18.A80.A91.005	V_scogliera_valle	m³	0
18.A80.A05.005	L_palif_semplice	m	0
18.A80.A40.005	V_palif_doppia	m³	0
18.A85.A05.005	V_spandimento	m³	0.15

Scala 1:100

Misure in metri

Sezione 37	0+544
Quota Asse	580.95 m
ΔH	0 m
p_pendio	37.4%

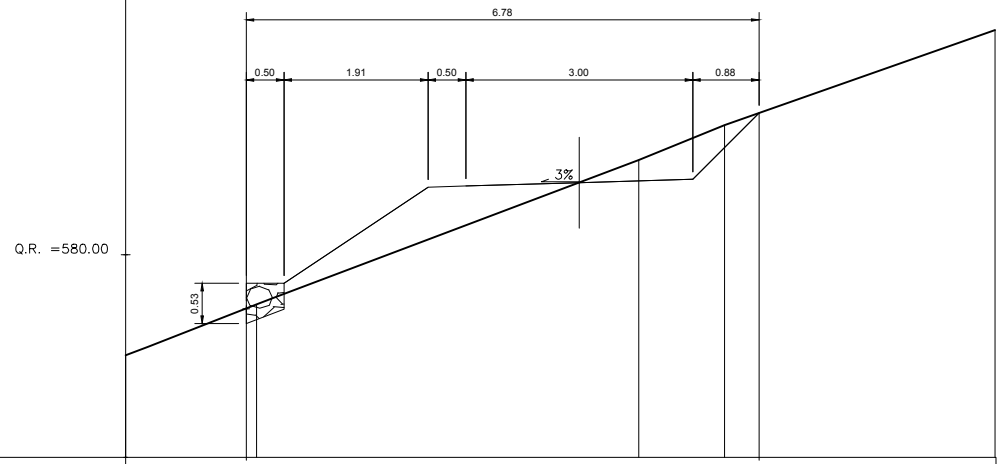

QUOTE PROGETTO STRATO SUP.		579.29			581.88	
DISTANZE PARZIALI STRATO SUP.			6.78			
DISTANZE PROGETTO STRATO SUP.		-4.41			2.38	
DISTANZE TERRENO	-6.00	-4.27		0.79	1.92	5.50
QUOTE TERRENO	578.67	579.34		581.25	581.72	582.97

Prezzario 2015	Variabile	U.M.	Quantità
18.A65.A25.015	A_decesp-50%	m²	7.27
18.A05.A25.005	V_scavo	m³	0.57
18.A05.B10.005	V_scavo_obblig	m³	0
18.A05.C15.005	V_rilevato	m³	1.57
18.A55.A15.005	A_inerbimento	m²	3.53
18.A80.A91.005	V_unghia	m³	0.22
18.A80.A96.005 18.A80.A91.005	V_scogliera_monte	m³	0
18.A80.A96.005 18.A80.A91.005	V_scogliera_valle	m³	0
18.A80.A05.005	L_palif_semplice	m	0
18.A80.A40.005	V_palif_doppia	m³	0
18.A85.A05.005	V_spandimento	m³	0.15

Scala 1:100

Misure in metri

Sezione 38	0+550
Quota Asse	581.71 m
ΔH	0 m
p_pendio	37.3%

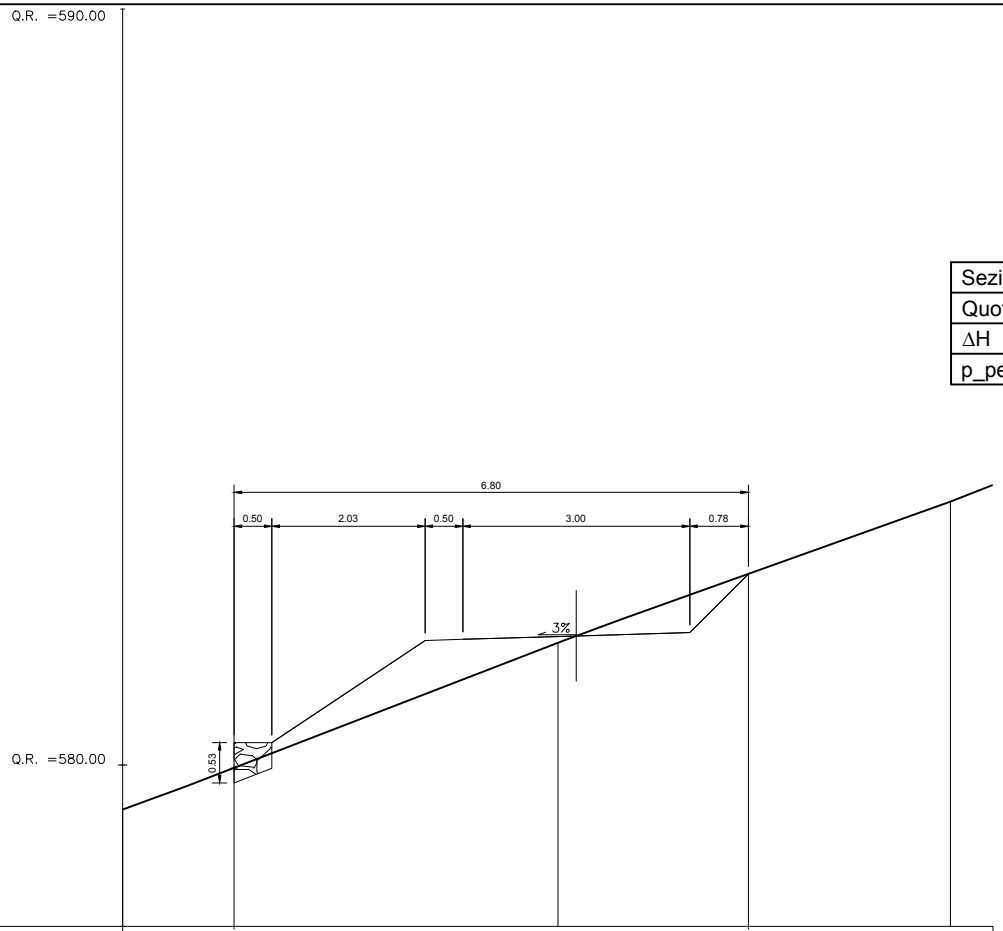

QUOTE PROGETTO STRATO SUP.	579.96		582.53
DISTANZE PARZIALI STRATO SUP.		6.80	
DISTANZE PROGETTO STRATO SUP.	-4.53		2.28
DISTANZE TERRENO	-6.00	-0.24	4.95
QUOTE TERRENO	579.41	581.62	583.48

Prezzario 2015	Variabile	U.M.	Quantità
18.A65.A25.015	A_decesp-50%	m²	8.24
18.A05.A25.005	V_scavo	m³	0.03
18.A05.B10.005	V_scavo_obblig	m³	0
18.A05.C15.005	V_rilevato	m³	3.99
18.A55.A15.005	A_inerbimento	m²	4.44
18.A80.A91.005	V_unghia	m³	0.22
18.A80.A96.005 18.A80.A91.005	V_scogliera_monte	m³	0
18.A80.A96.005 18.A80.A91.005	V_scogliera_valle	m³	0
18.A80.A05.005	L_palif_semplice	m	0
18.A80.A40.005	V_palif_doppia	m³	0
18.A85.A05.005	V_spandimento	m³	0.15

Scala 1:100

Misure in metri

Sezione 38bis_a	0+556.59
Quota Asse	582.32 m
ΔH	0.42 m
p_pendio	38.8%

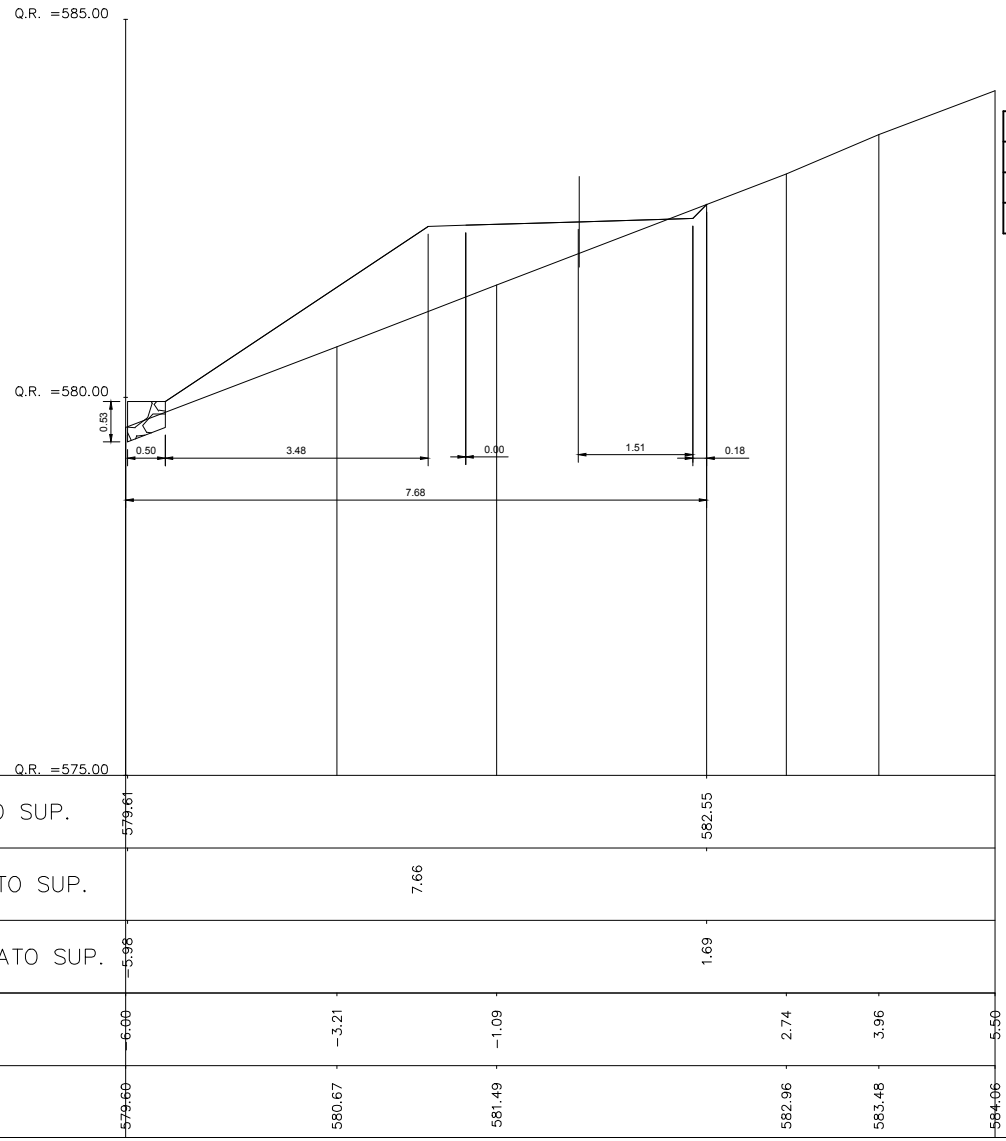

Prezzario 2015	Variabile	U.M.	Quantità
18.A65.A25.015	A_decesp-50%	m²	4.41
18.A05.A25.005	V_scavo	m³	0.03
18.A05.B10.005	V_scavo_obblig	m³	0
18.A05.C15.005	V_rilevato	m³	4.03
18.A55.A15.005	A_inerbimento	m²	0.26
18.A80.A91.005	V_unghia	m³	0
18.A80.A96.005 18.A80.A91.005	V_scogliera_monte	m³	0
18.A80.A96.005 18.A80.A91.005	V_scogliera_valle	m³	1.00
18.A80.A05.005	L_palif_semplice	m	0
18.A80.A40.005	V_palif_doppia	m³	0
18.A85.A05.005	V_spandimento	m³	0.15

Scala 1:100

Misure in metri

Sezione 38bis_b	0+556.59
Quota Asse	582.32 m
ΔH	0.42 m
p_pendio	38.8%

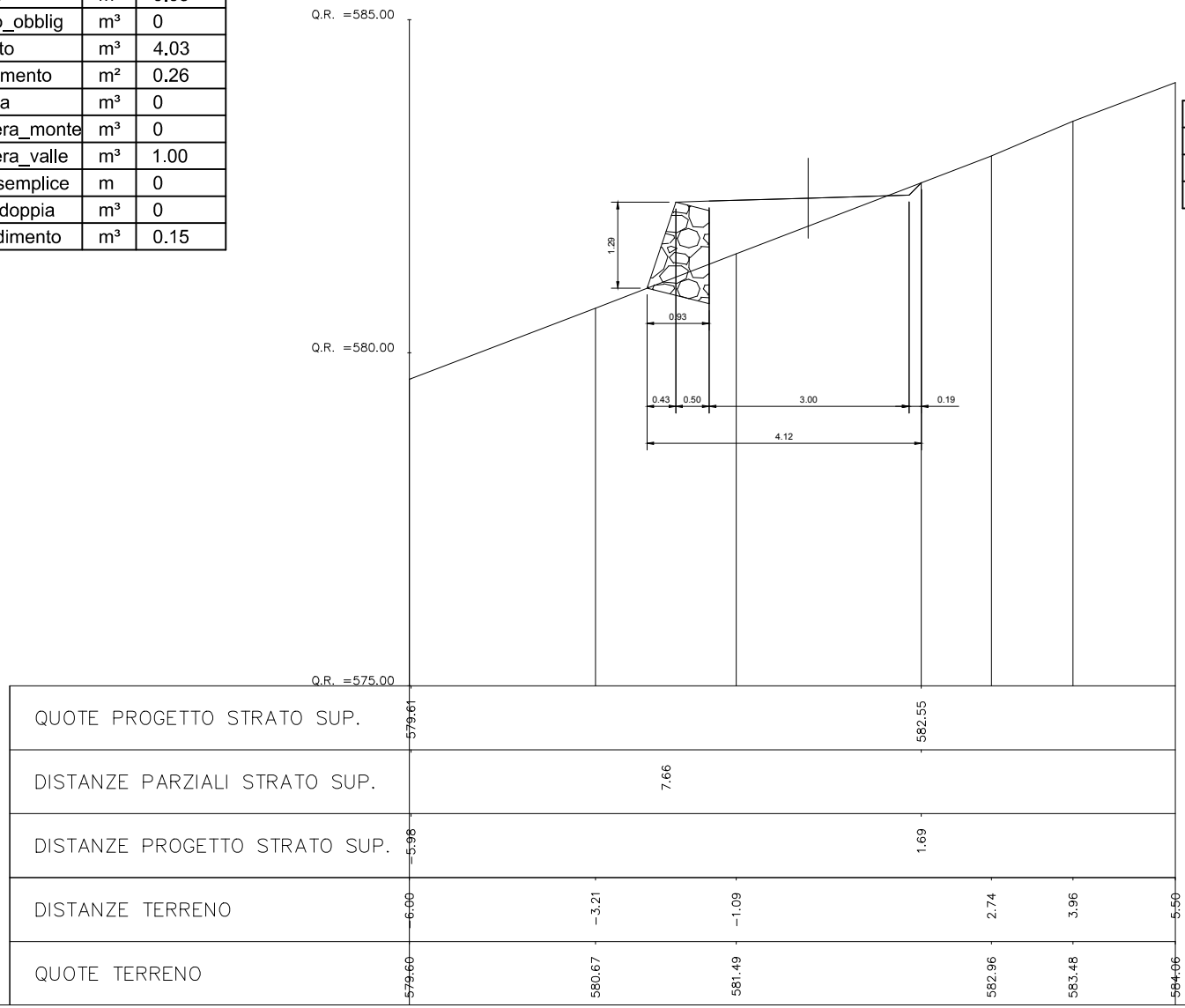

Prezzario 2015	Variabile	U.M.	Quantità
18.A65.A30.015	A_decesp+50%	m²	7.28
18.A05.A25.005	V_scavo	m³	1.67
18.A05.B10.005	V_scavo_obblig	m³	0.52
18.A05.C15.005	V_rilevato	m³	0.76
18.A55.A15.005	A_inerbimento	m²	2.99
18.A80.A91.005	V_unghia	m³	0
18.A80.A96.005 18.A80.A91.005	V_scogliera_monte	m³	0
18.A80.A96.005 18.A80.A91.005	V_scogliera_valle	m³	1.40
18.A80.A05.005	L_palif_semplice	m	0
18.A80.A40.005	V_palif_doppia	m³	0
18.A85.A05.005	V_spandimento	m³	0.15

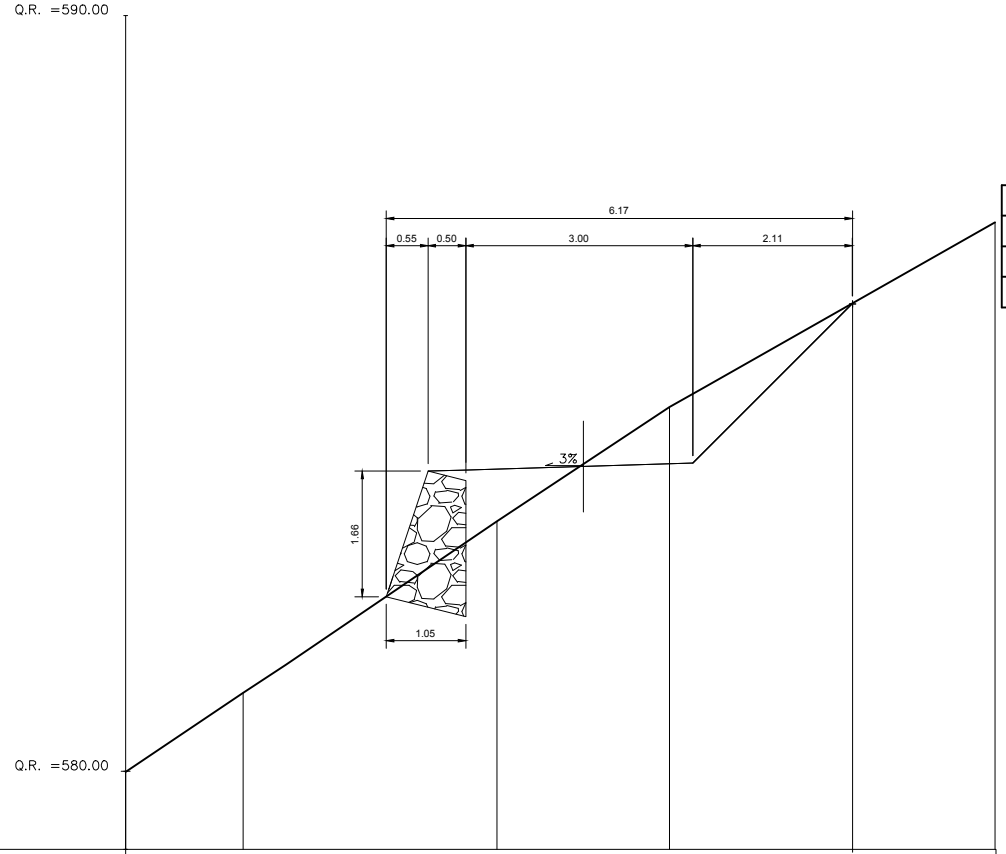

Scala 1:100

Misure in metri

Sezione 39	0+575
Quota Asse	584.03 m
ΔH	0 m
p_pendio	63.1%

QUOTE PROGETTO STRATO SUP.					586.19
DISTANZE PARZIALI STRATO SUP.					
DISTANZE PROGETTO STRATO SUP.					3.61
DISTANZE TERRENO	6.00	4.45	1.09	1.19	5.50
QUOTE TERRENO	579.99	581.04	583.31	584.82	587.26

Prezzario 2015	Variabile	U.M.	Quantità
18.A65.A25.015	A_decesp-50%	m²	5.63
18.A05.A25.005	V_scavo	m³	0.84
18.A05.B10.005	V_scavo_obblig	m³	0.32
18.A05.C15.005	V_rilevato	m³	0.60
18.A55.A15.005	A_inerbimento	m²	1.63
18.A80.A91.005	V_unghia	m³	0
18.A80.A96.005 18.A80.A91.005	V_scogliera_monte	m³	0
18.A80.A96.005 18.A80.A91.005	V_scogliera_valle	m³	0.93
18.A80.A05.005	L_palif_semplice	m	0
18.A80.A40.005	V_palif_doppia	m³	0
18.A85.A05.005	V_spandimento	m³	0.15

Scala 1:100

Misure in metri

Sezione 40	0+600
Quota Asse	587.76 m
ΔH	0 m
p_pendio	49.1%

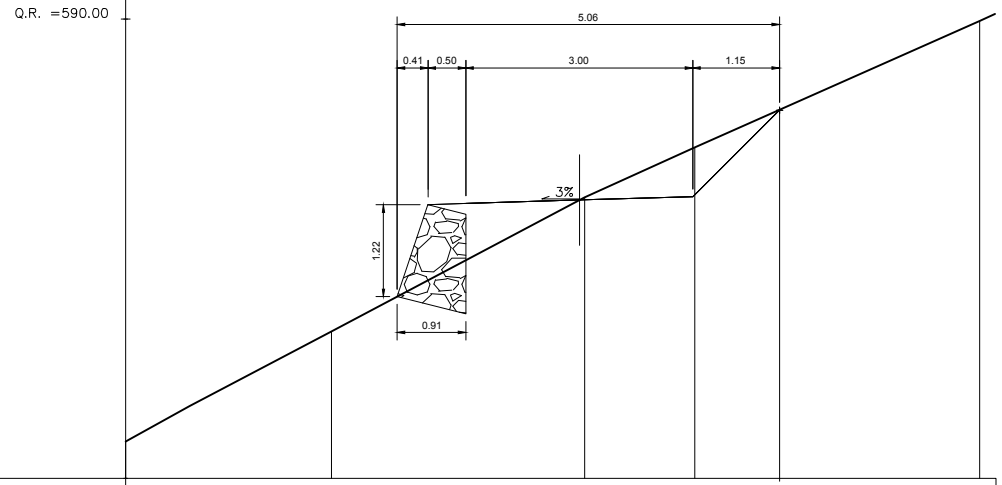

QUOTE PROGETTO STRATO SUP.						588.80
DISTANZE PARZIALI STRATO SUP.						
DISTANZE PROGETTO STRATO SUP.						2.65
DISTANZE TERRENO	6.00	3.28	0.07	1.53		5.30
QUOTE TERRENO	584.41	585.87	587.64	588.30		589.97

Prezzario 2015	Variabile	U.M.	Quantità
18.A65.A25.015	A_decesp-50%	m²	5.43
18.A05.A25.005	V_scavo	m³	0.94
18.A05.B10.005	V_scavo_obblig	m³	0.23
18.A05.C15.005	V_rilevato	m³	2.31
18.A55.A15.005	A_inerbimento	m²	1.66
18.A80.A91.005	V_unghia	m³	0
18.A80.A96.005 18.A80.A91.005	V_scogliera_monte	m³	0
18.A80.A96.005 18.A80.A91.005	V_scogliera_valle	m³	0.63
18.A80.A05.005	L_palif_semplice	m	0
18.A80.A40.005	V_palif_doppia	m³	0
18.A85.A05.005	V_spandimento	m³	0.15

Scala 1:100

Misure in metri

Sezione 40bis_a	0+602.74
Quota Asse	588.00 m
ΔH	-0.07 m
p_pendio	44.4%

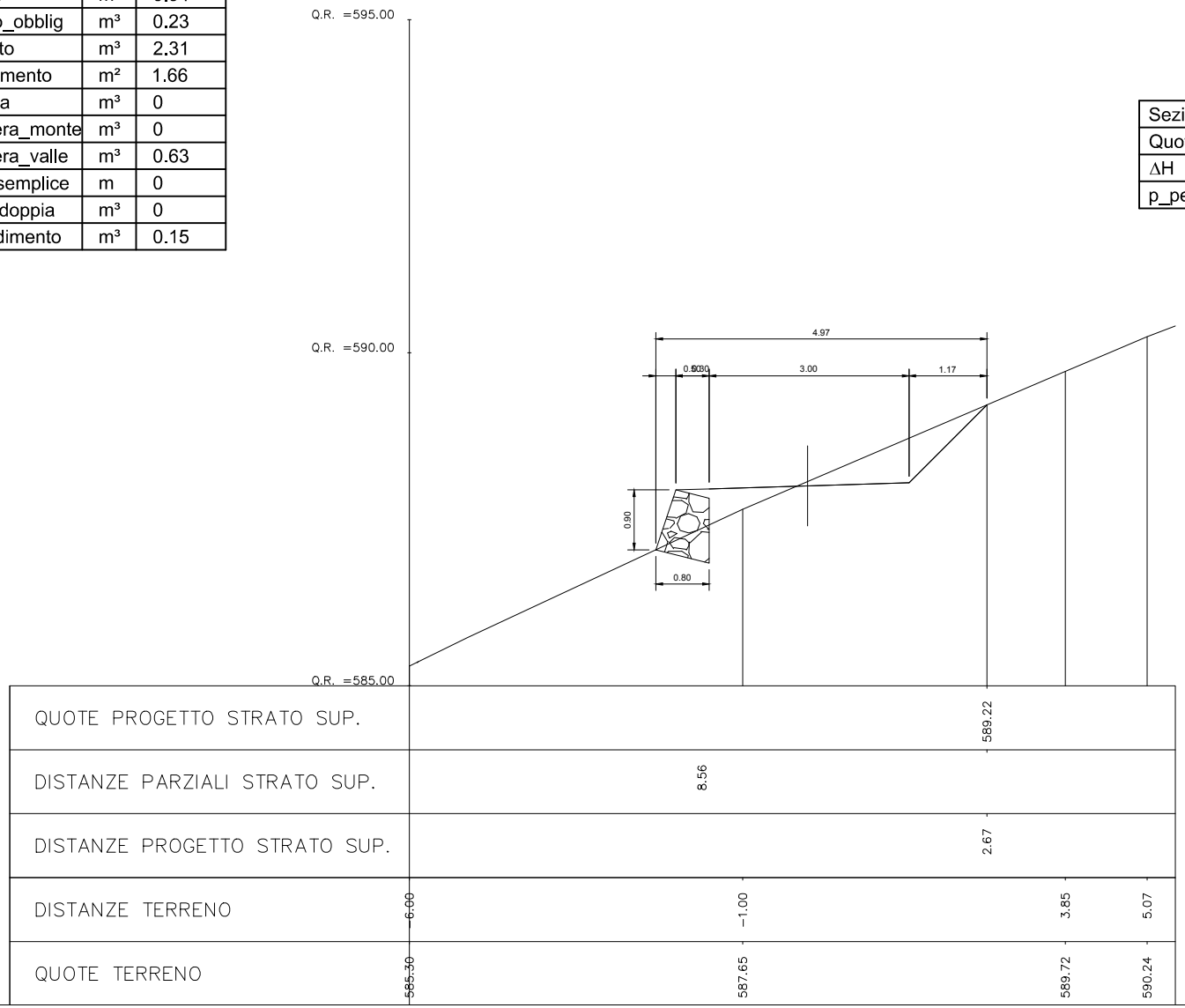

Prezzario 2015	Variabile	U.M.	Quantità
18.A65.A25.015	A_decesp-50%	m²	9.52
18.A05.A25.005	V_scavo	m³	0.94
18.A05.B10.005	V_scavo_obblig	m³	0
18.A05.C15.005	V_rilevato	m³	2.16
18.A55.A15.005	A_inerbimento	m²	5.86
18.A80.A91.005	V_unghia	m³	0.20
18.A80.A96.005 18.A80.A91.005	V_scogliera_monte	m³	0
18.A80.A96.005 18.A80.A91.005	V_scogliera_valle	m³	0
18.A80.A05.005	L_palif_semplice	m	0
18.A80.A40.005	V_palif_doppia	m³	0
18.A85.A05.005	V_spandimento	m³	0.15

Scala 1:100

Misure in metri

Sezione 40bis_b	0+602.74
Quota Asse	588.00 m
ΔH	-0.07 m
p_pendio	44.4%

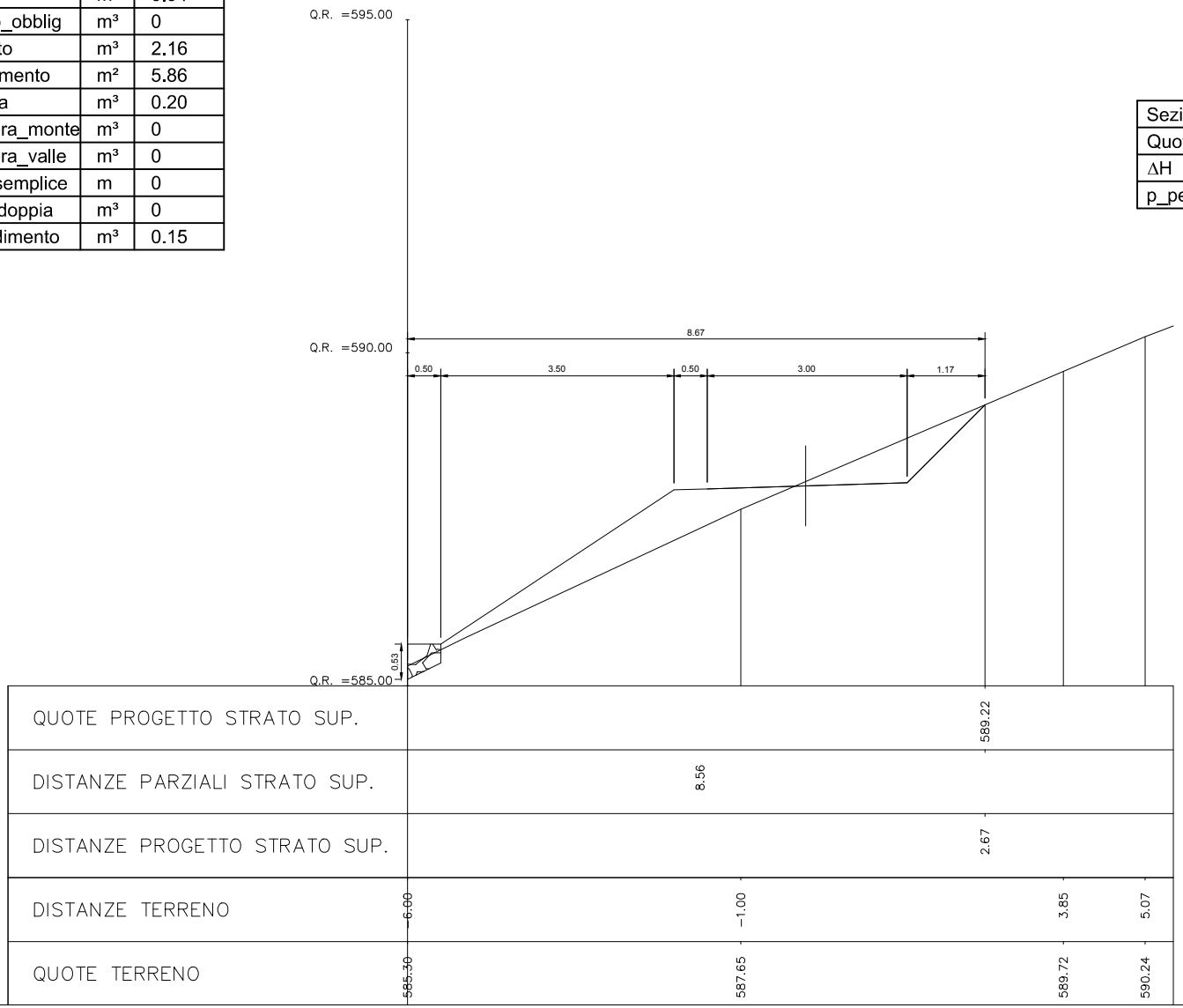

Prezzario 2015	Variabile	U.M.	Quantità
18.A65.A25.015	A_decesp-50%	m²	8.65
18.A05.A25.005	V_scavo	m³	0.72
18.A05.B10.005	V_scavo_obblig	m³	0
18.A05.C15.005	V_rilevato	m³	2.10
18.A55.A15.005	A_inerbimento	m²	5.58
18.A80.A91.005	V_unghia	m³	0.21
18.A80.A96.005 18.A80.A91.005	V_scogliera_monte	m³	0
18.A80.A96.005 18.A80.A91.005	V_scogliera_valle	m³	0
18.A80.A05.005	L_palif_semplice	m	0
18.A80.A40.005	V_palif_doppia	m³	0
18.A85.A05.005	V_spandimento	m³	0.15

Scala 1:100

Misure in metri

Sezione 41	0+625
Quota Asse	591.23 m
ΔH	0 m
p_pendio	42.3%

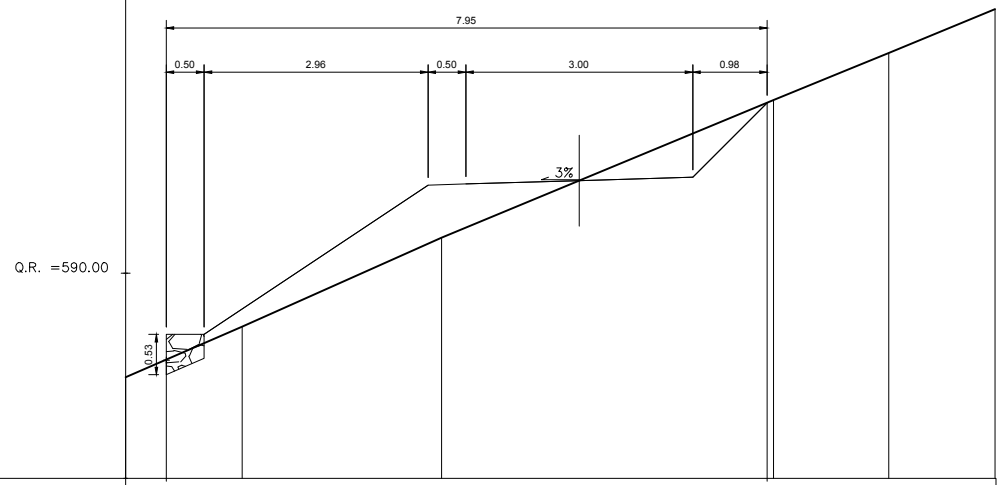

QUOTE PROGETTO STRATO SUP.	588.86			592.26		
DISTANZE PARZIALI STRATO SUP.		7.95				
DISTANZE PROGETTO STRATO SUP.	5.46			2.48		
DISTANZE TERRENO 0.15	6.00	4.46	1.82	2.57	4.09	5.50
QUOTE TERRENO	588.62	589.29	590.47	592.29	592.91	593.50

Prezzario 2015	Variabile	U.M.	Quantità
18.A65.A25.015	A_decesp-50%	m²	9.35
18.A05.A25.005	V_scavo	m³	0.75
18.A05.B10.005	V_scavo_obblig	m³	0
18.A05.C15.005	V_rilevato	m³	2.39
18.A55.A15.005	A_inerbimento	m²	5.48
18.A80.A91.005	V_unghia	m³	0.21
18.A80.A96.005 18.A80.A91.005	V_scogliera_monte	m³	0
18.A80.A96.005 18.A80.A91.005	V_scogliera_valle	m³	0
18.A80.A05.005	L_palif_semplice	m	0
18.A80.A40.005	V_palif_doppia	m³	0
18.A85.A05.005	V_spandimento	m³	0.15

Scala 1:100

Misure in metri

Sezione 42	0+650
Quota Asse	595.9 m
ΔH	0 m
p_pendio	44.5%

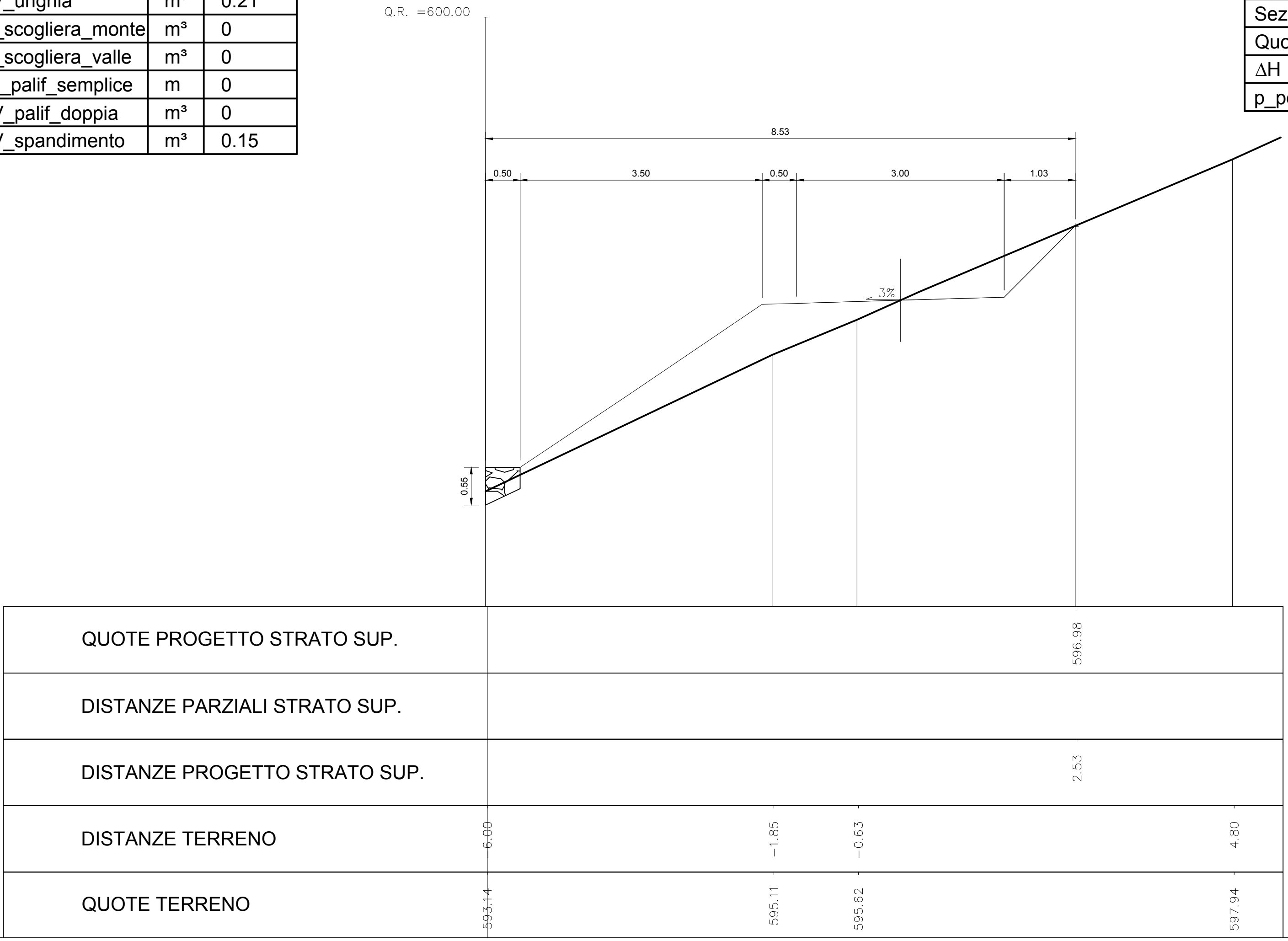

Prezzario 2015	Variabile	U.M.	Quantità
18.A65.A25.015	A_decesp-50%	m²	9.48
18.A05.A25.005	V_scavo	m³	0.93
18.A05.B10.005	V_scavo_obblig	m³	0
18.A05.C15.005	V_rilevato	m³	2.42
18.A55.A15.005	A_inerbimento	m²	5.77
18.A80.A91.005	V_unghia	m³	0.23
18.A80.A96.005 18.A80.A91.005	V_scogliera_monte	m³	0
18.A80.A96.005 18.A80.A91.005	V_scogliera_valle	m³	0
18.A80.A05.005	L_palif_semplice	m	0
18.A80.A40.005	V_palif_doppia	m³	0
18.A85.A05.005	V_spandimento	m³	0.15

Scala 1:100

Misure in metri

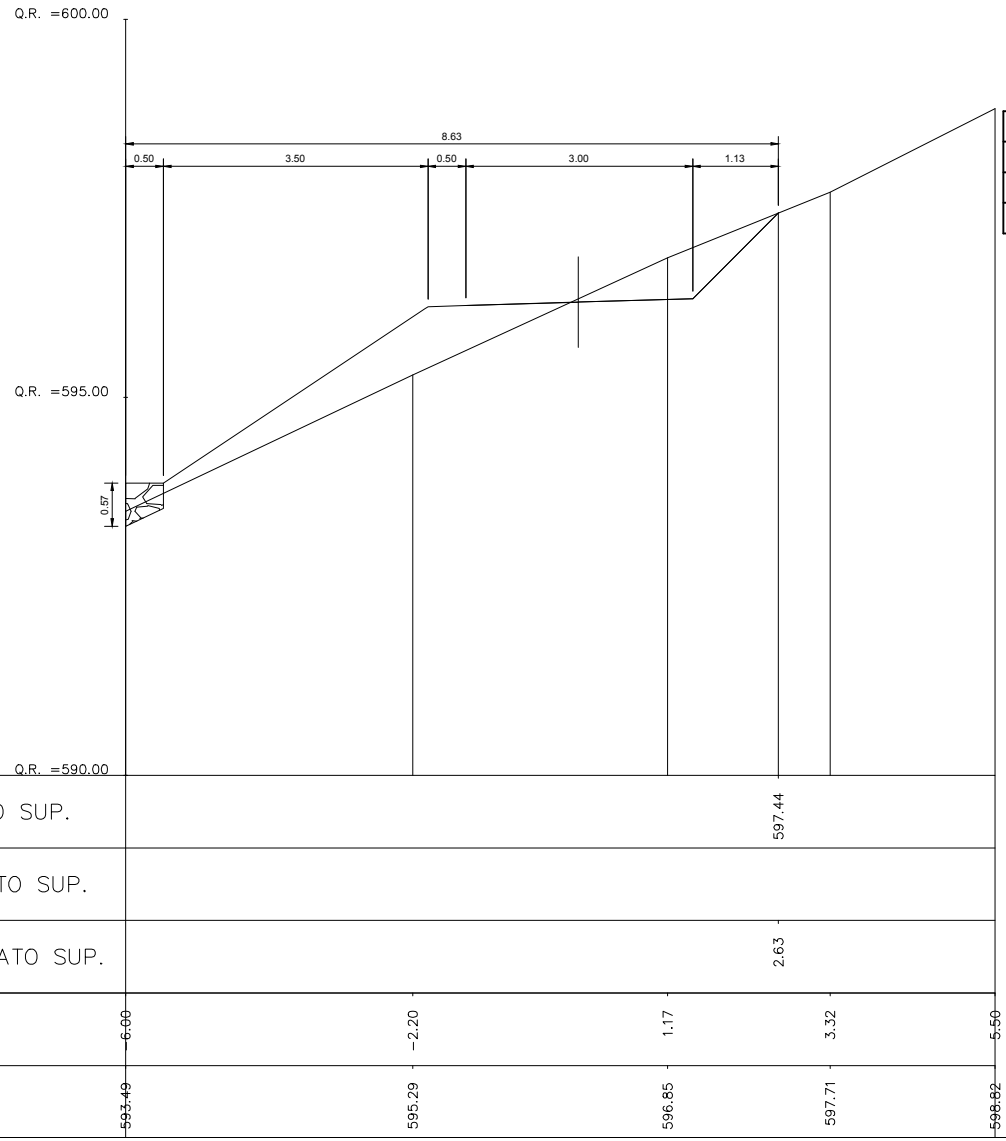

Sezione 42bis_a	0+653.47
Quota Asse	596.26 m
ΔH	-0.05 m
p_pendio	46.3%

Prezzario 2015	Variabile	U.M.	Quantità
18.A65.A25.015	A_decesp-50%	m²	5.42
18.A05.A25.005	V_scavo	m³	0.93
18.A05.B10.005	V_scavo_obblig	m³	0.24
18.A05.C15.005	V_rilevato	m³	0.45
18.A55.A15.005	A_inerbimento	m²	1.60
18.A80.A91.005	V_unghia	m³	0
18.A80.A96.005 18.A80.A91.005	V_scogliera_monte	m³	0
18.A80.A96.005 18.A80.A91.005	V_scogliera_valle	m³	0.69
18.A80.A05.005	L_palif_semplice	m	0
18.A80.A40.005	V_palif_doppia	m³	0
18.A85.A05.005	V_spandimento	m³	0.15

Scala 1:100

Misure in metri

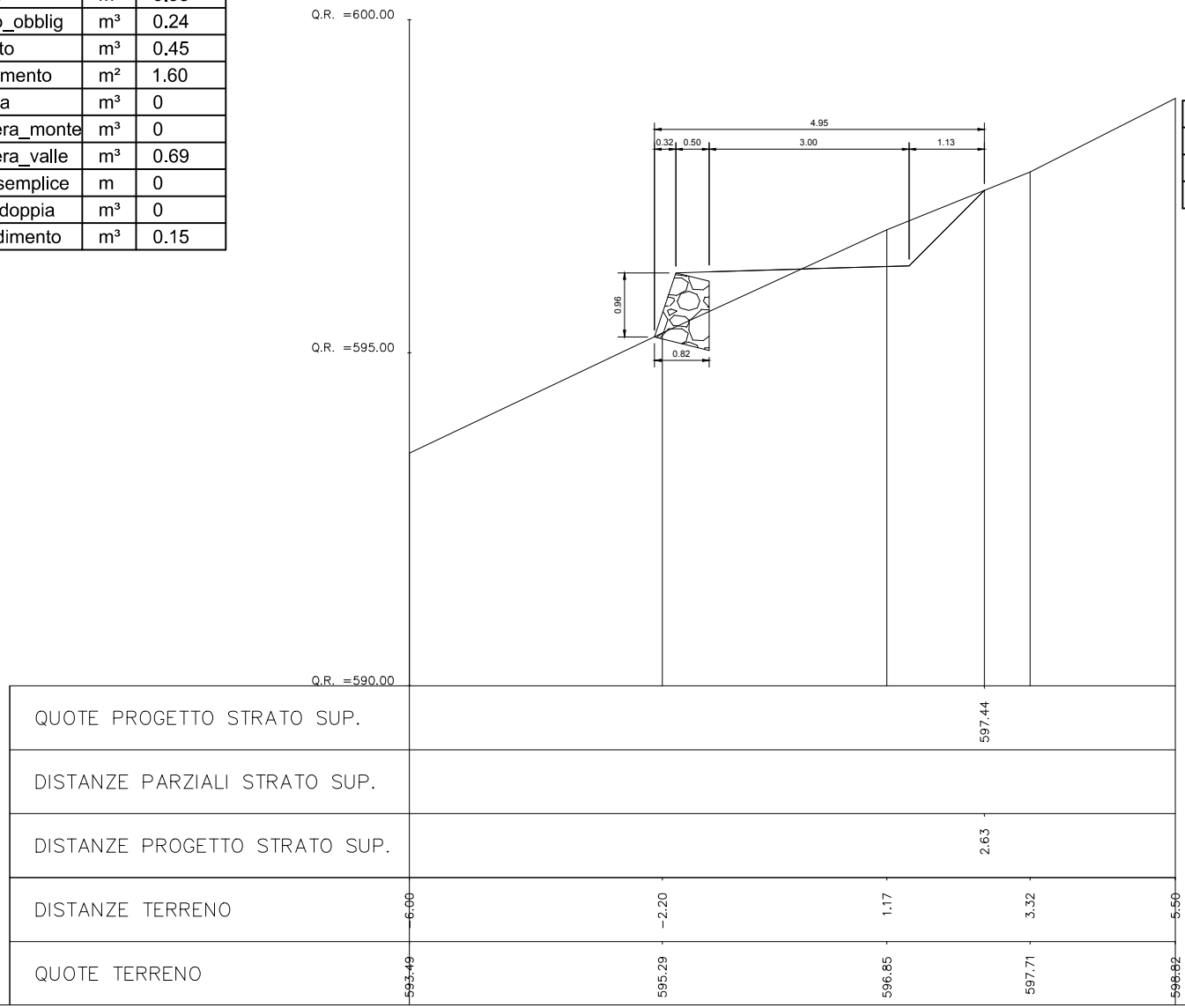

Sezione 42bis_b	0+653.47
Quota Asse	596.26 m
ΔH	-0.05 m
p_pendio	46.3%

Prezzario 2015	Variabile	U.M.	Quantità
18.A65.A30.015	A_decesp+50%	m²	7.92
18.A05.A25.005	V_scavo	m³	1.89
18.A05.B10.005	V_scavo_obblig	m³	0.47
18.A05.C15.005	V_rilevato	m³	0.73
18.A55.A15.005	A_inerbimento	m²	3.72
18.A80.A91.005	V_unghia	m³	0
18.A80.A96.005 18.A80.A91.005	V_scogliera_monte	m³	0
18.A80.A96.005 18.A80.A91.005	V_scogliera_valle	m³	1.29
18.A80.A05.005	L_palif_semplice	m	0
18.A80.A40.005	V_palif_doppia	m³	0
18.A85.A05.005	V_spandimento	m³	0.15

Scala 1:100

Misure in metri

Sezione 43	0+675
Quota Asse	598.46 m
ΔH	0 m
p_pendio	65.1%

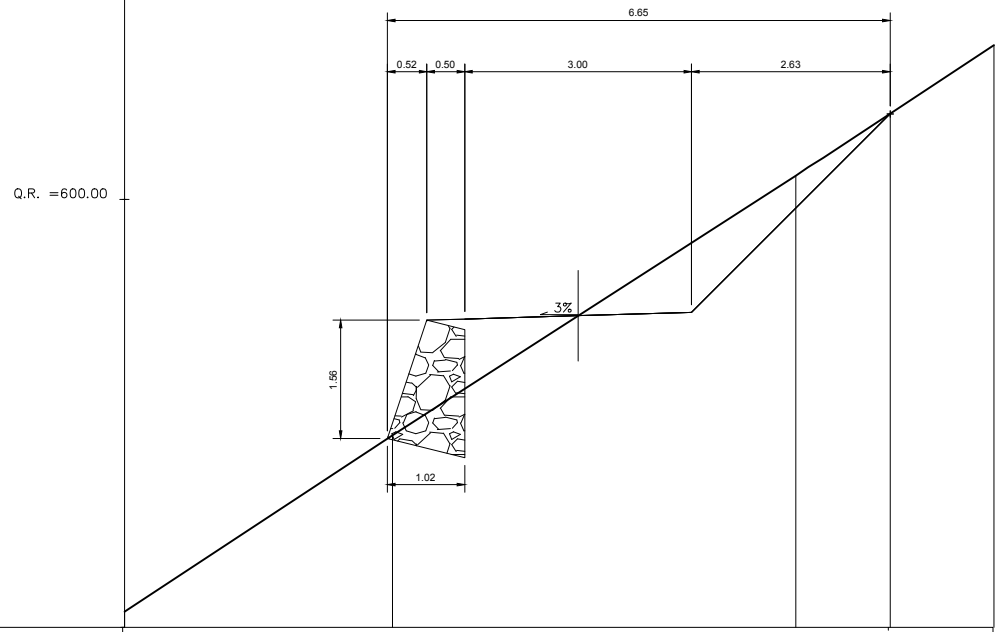

QUOTE PROGETTO STRATO SUP.				601.13
DISTANZE PARZIALI STRATO SUP.				
DISTANZE PROGETTO STRATO SUP.				4.13
DISTANZE TERRENO	6.00	2.46	2.88	5.50
QUOTE TERRENO	594.54	596.88	600.31	602.04

Prezzario 2015	Variabile	U.M.	Quantità
18.A65.A30.015	A_decesp+50%	m²	8.61
18.A05.A25.005	V_scavo	m³	2.15
18.A05.B10.005	V_scavo_obblig	m³	0.49
18.A05.C15.005	V_rilevato	m³	0.75
18.A55.A15.005	A_inerbimento	m²	4.37
18.A80.A91.005	V_unghia	m³	0
18.A80.A96.005 18.A80.A91.005	V_scogliera_monte	m³	0
18.A80.A96.005 18.A80.A91.005	V_scogliera_valle	m³	1.35
18.A80.A05.005	L_palif_semplice	m	0
18.A80.A40.005	V_palif_doppia	m³	0
18.A85.A05.005	V_spandimento	m³	0.15

Scala 1:100

Misure in metri

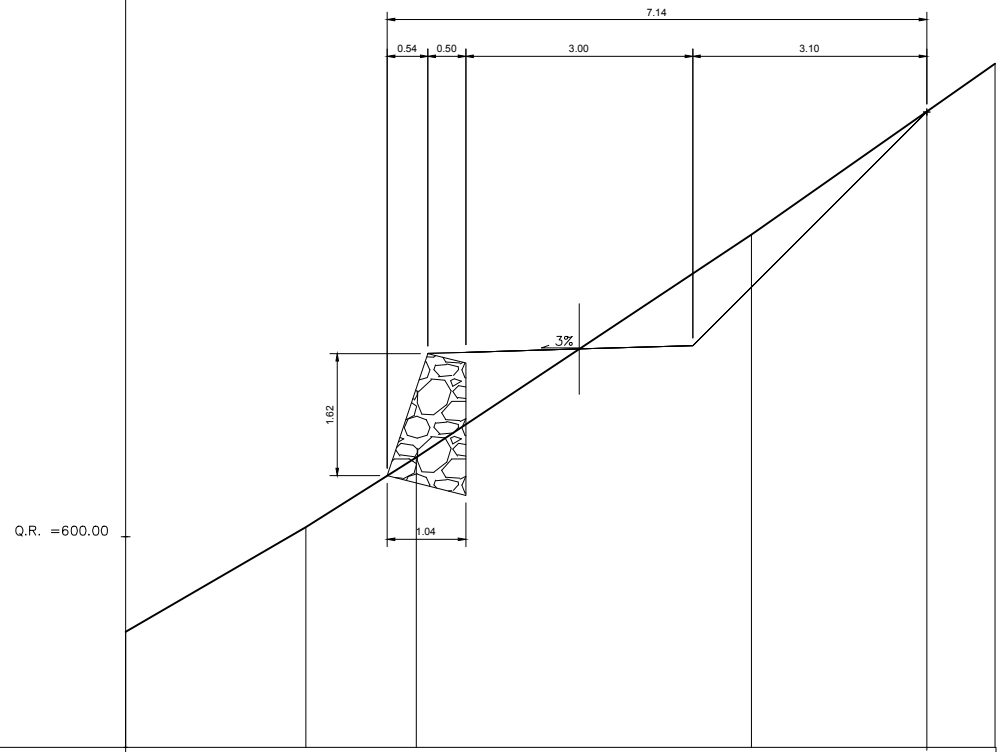

Sezione 44	0+700
Quota Asse	602.48 m
ΔH	0 m
p_pendio	65.4%

QUOTE PROGETTO STRATO SUP.						605.62
DISTANZE PARZIALI STRATO SUP.						
DISTANZE PROGETTO STRATO SUP.						4.60
DISTANZE TERRENO	6.00	3.61	2.16	2.28	5.50	
QUOTE TERRENO	598.74	600.13	601.05	604.00	606.26	

Prezzario 2015	Variabile	U.M.	Quantità
18.A65.A30.015	A_decesp+50%	m²	6.48
18.A05.A25.005	V_scavo	m³	1.27
18.A05.B10.005	V_scavo_obblig	m³	0.32
18.A05.C15.005	V_rilevato	m³	0.60
18.A55.A15.005	A_inerbimento	m²	2.45
18.A80.A91.005	V_unghia	m³	0
18.A80.A96.005 18.A80.A91.005	V_scogliera_monte	m³	0
18.A80.A96.005 18.A80.A91.005	V_scogliera_valle	m³	0.93
18.A80.A05.005	L_palif_semplice	m	0
18.A80.A40.005	V_palif_doppia	m³	0
18.A85.A05.005	V_spandimento	m³	0.15

Scala 1:100

Misure in metri

Sezione 45	0+725
Quota Asse	606.09 m
ΔH	0 m
p_pendio	54.5%

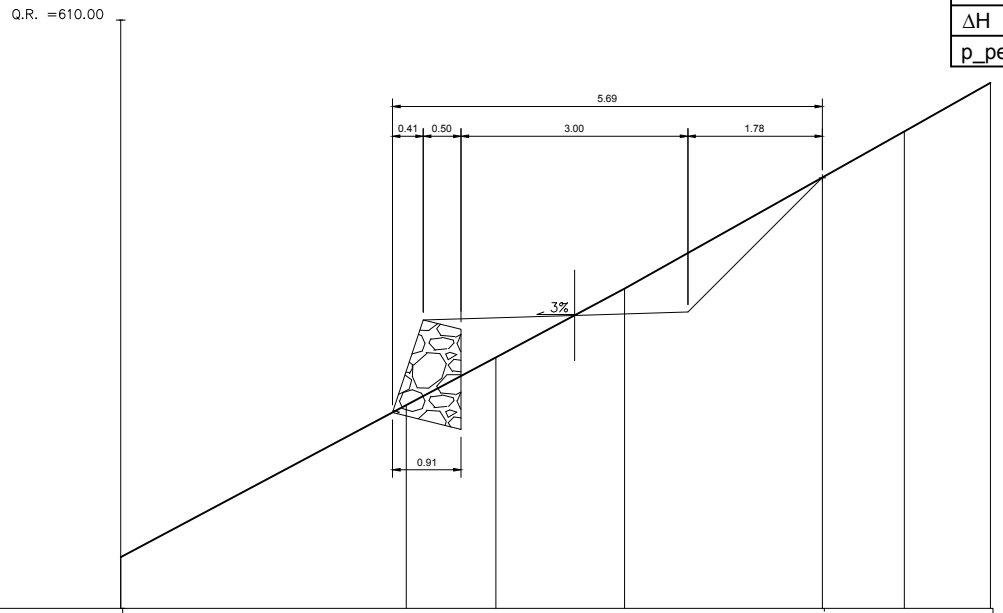

QUOTE PROGETTO STRATO SUP.							607.92	
DISTANZE PARZIALI STRATO SUP.								
DISTANZE PROGETTO STRATO SUP.							3.28	
DISTANZE TERRENO	6.00		2.23	1.04	0.66		4.36	5.50
QUOTE TERRENO	602.90		604.91	605.54	606.45		608.53	609.17

Prezzario 2015	Variabile	U.M.	Quantità
18.A65.A30.015	A_decesp+50%	m²	6.25
18.A05.A25.005	V_scavo	m³	1.11
18.A05.B10.005	V_scavo_obblig	m³	0.33
18.A05.C15.005	V_rilevato	m³	0.65
18.A55.A15.005	A_inerbimento	m²	2.25
18.A80.A91.005	V_unghia	m³	0
18.A80.A96.005 18.A80.A91.005	V_scogliera_monte	m³	0
18.A80.A96.005 18.A80.A91.005	V_scogliera_valle	m³	0.96
18.A80.A05.005	L_palif_semplice	m	0
18.A80.A40.005	V_palif_doppia	m³	0
18.A85.A05.005	V_spandimento	m³	0.15

Scala 1:100

Misure in metri

Sezione 46	0+731.6
Quota Asse	606.73 m
ΔH	0 m
p_pendio	53.7%

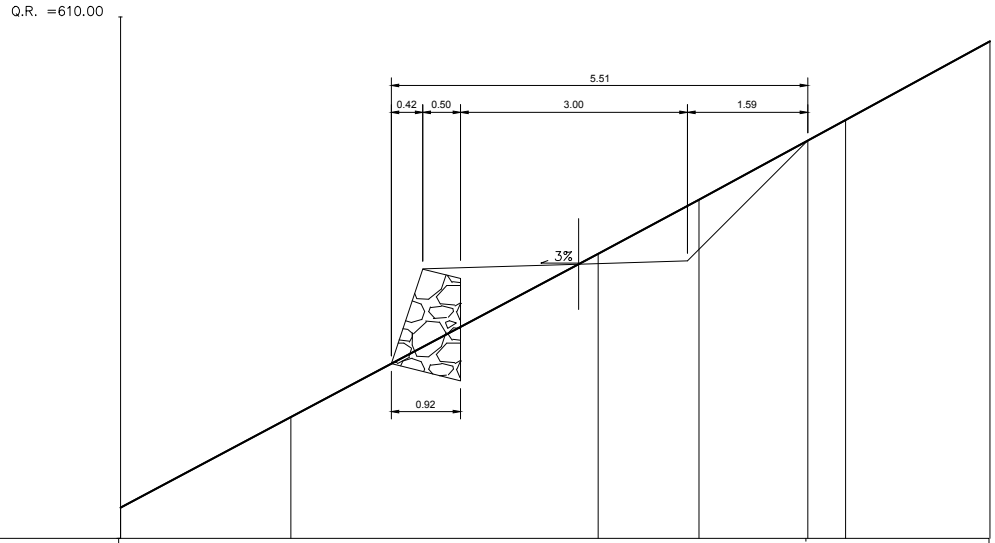

QUOTE PROGETTO STRATO SUP.						608.37	
DISTANZE PARZIALI STRATO SUP.							
DISTANZE PROGETTO STRATO SUP.						3.09	
DISTANZE TERRENO	6.00	3.75	0.32	1.65	3.59	5.50	
QUOTE TERRENO	603.51	604.71	606.87	607.58	608.64	609.68	

Prezzario 2015	Variabile	U.M.	Quantità
18.A65.A30.015	A_decesp+50%	m²	9.21
18.A05.A25.005	V_scavo	m³	0
18.A05.B10.005	V_scavo_obblig	m³	3.99
18.A05.C15.005	V_rilevato	m³	7.02
18.A55.A15.005	A_inerbimento	m²	1.07
18.A80.A91.005	V_unghia	m³	0
18.A80.A96.005 18.A80.A91.005	V_scogliera_monte	m³	0
18.A80.A96.005 18.A80.A91.005	V_scogliera_valle	m³	10.95
18.A80.A05.005	L_palif_semplice	m	0
18.A80.A40.005	V_palif_doppia	m³	0
18.A85.A05.005	V_spandimento	m³	0.17

Scala 1:100

Misure in metri

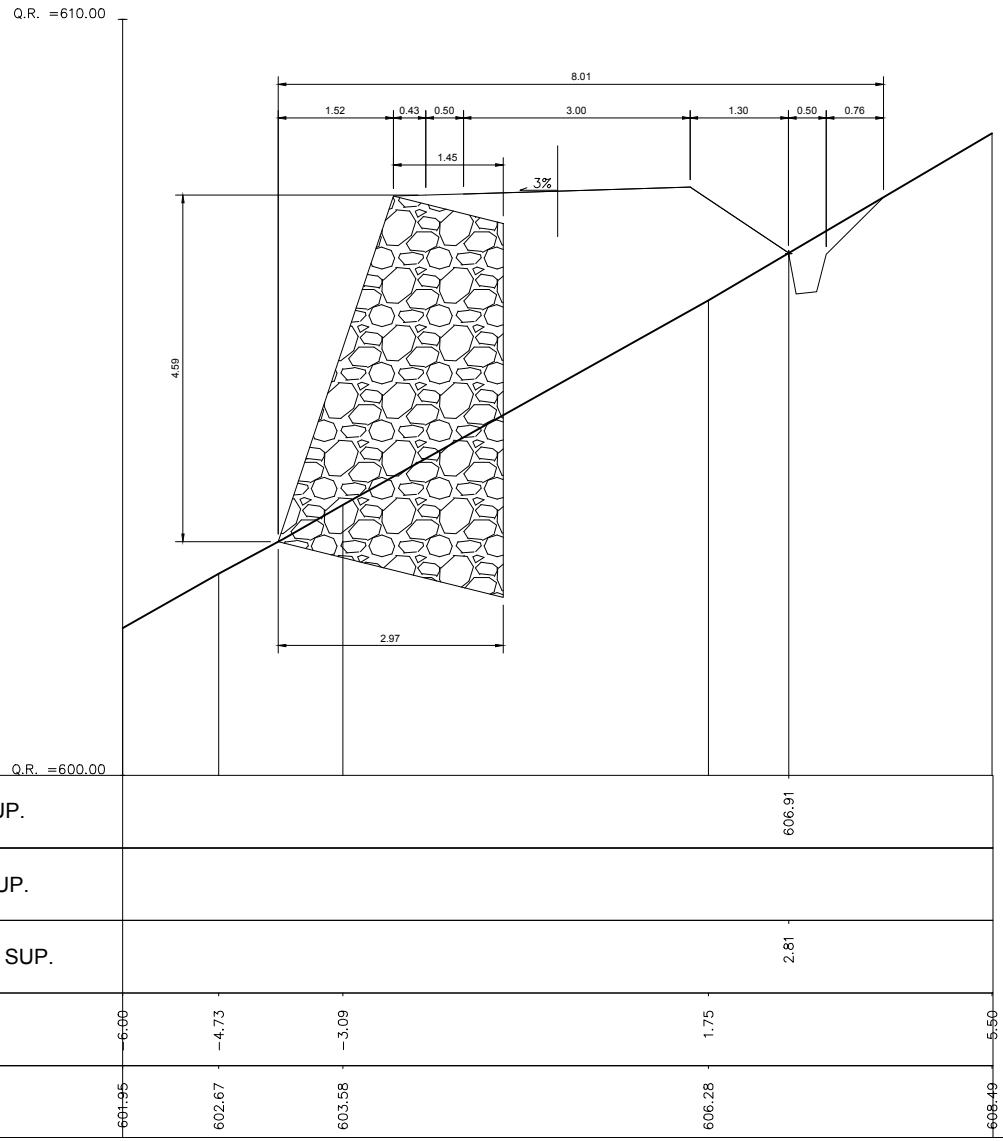

Sezione 47	0+744.2
Quota Asse	607.74 m
ΔH	2.43 m
p_pendio	57%

Prezzario 2015	Variabile	U.M.	Quantità
18.A65.A25.015	A_decesp-50%	m²	5.73
18.A05.A25.005	V_scavo	m³	0
18.A05.B10.005	V_scavo_obblig	m³	0.60
18.A05.C15.005	V_rilevato	m³	0.68
18.A55.A15.005	A_inerbimento	m²	1.19
18.A80.A91.005	V_unghia	m³	0
18.A80.A96.005 18.A80.A91.005	V_scogliera_monte	m³	0
18.A80.A96.005 18.A80.A91.005	V_scogliera_valle	m³	1.63
18.A80.A05.005	L_palif_semplice	m	0
18.A80.A40.005	V_palif_doppia	m³	0
18.A85.A05.005	V_spandimento	m³	0.15

Scala 1:100

Misure in metri

Sezione 47bis_a	0+749.83
Quota Asse	608.02 m
ΔH	1.07 m
p_pendio	29.6%

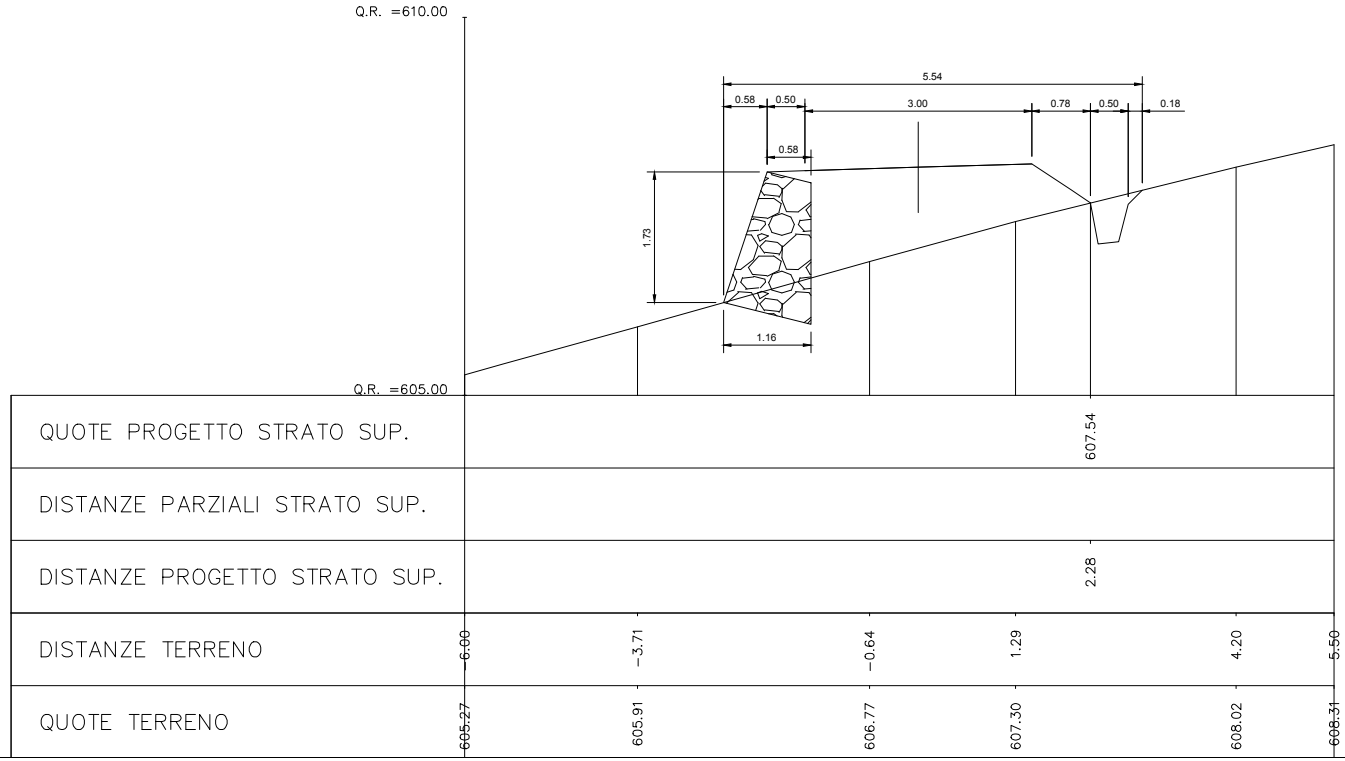

Prezzario 2015	Variabile	U.M.	Quantità
18.A65.A25.015	A_decesp-50%	m²	9.28
18.A05.A25.005	V_scavo	m³	0
18.A05.B10.005	V_scavo_obblig	m³	0.25
18.A05.C15.005	V_rilevato	m³	7.34
18.A55.A15.005	A_inerbimento	m²	5.40
18.A80.A91.005	V_unghia	m³	0.24
18.A80.A96.005 18.A80.A91.005	V_scogliera_monte	m³	0
18.A80.A96.005 18.A80.A91.005	V_scogliera_valle	m³	0
18.A80.A05.005	L_palif_semplice	m	0
18.A80.A40.005	V_palif_doppia	m³	0
18.A85.A05.005	V_spandimento	m³	0.15

Scala 1:100

Misure in metri

Sezione 47bis_b	0+749.83
Quota Asse	608.02 m
ΔH	1.07 m
p_pendio	29.6%

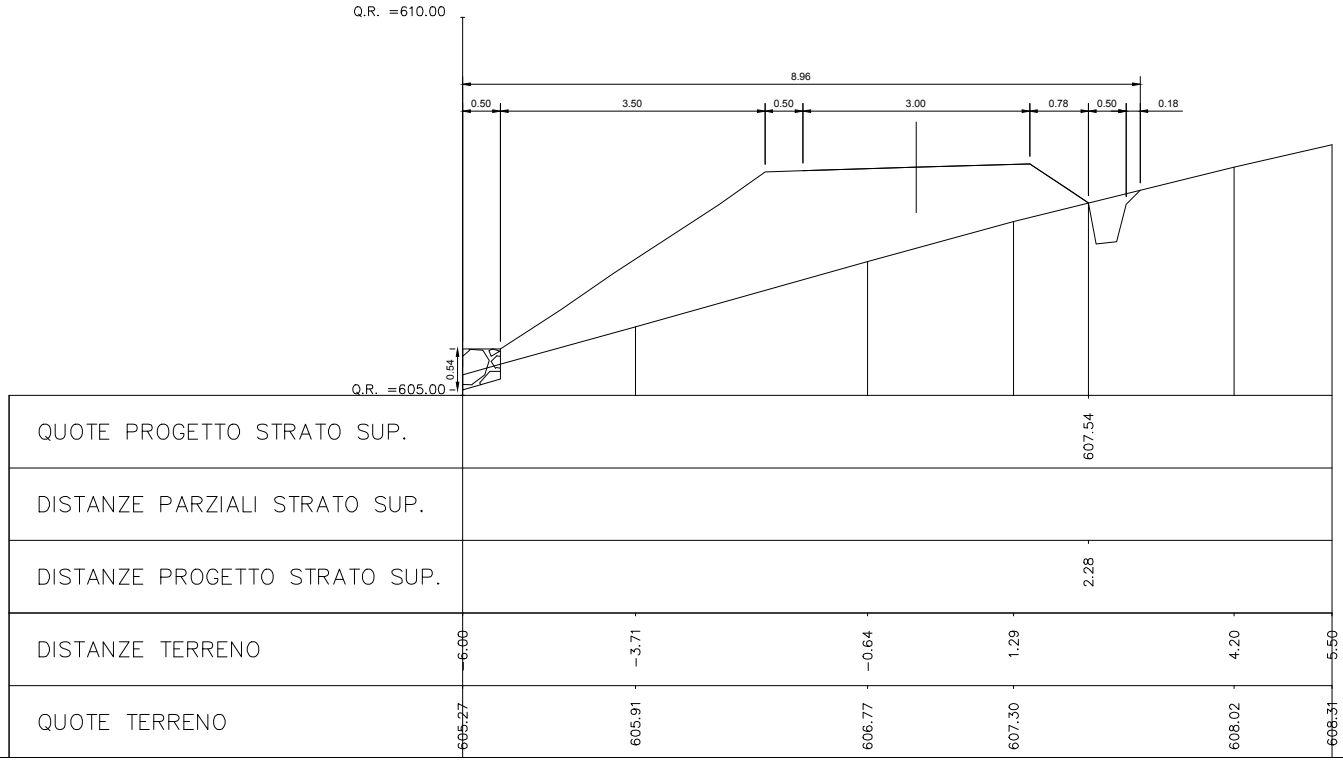

Prezzario 2015	Variabile	U.M.	Quantità
18.A65.A25.015	A_decesp-50%	m²	4.44
18.A05.A25.005	V_scavo	m³	0
18.A05.B10.005	V_scavo_obblig	m³	0
18.A05.C15.005	V_rilevato	m³	0
18.A55.A15.005	A_inerbimento	m²	0.07
18.A80.A91.005	V_unghia	m³	0
18.A80.A96.005 18.A80.A91.005	V_scogliera_monte	m³	0
18.A80.A96.005 18.A80.A91.005	V_scogliera_valle	m³	0
18.A80.A05.005	L_palif_semplice	m	0
18.A80.A40.005	V_palif_doppia	m³	0
18.A85.A05.005	V_spandimento	m³	0.19

Scala 1:100

Misure in metri

Sezione 48	0+751.9
Quota Asse	608.12 m
ΔH	0 m
p_pendio	2.2%

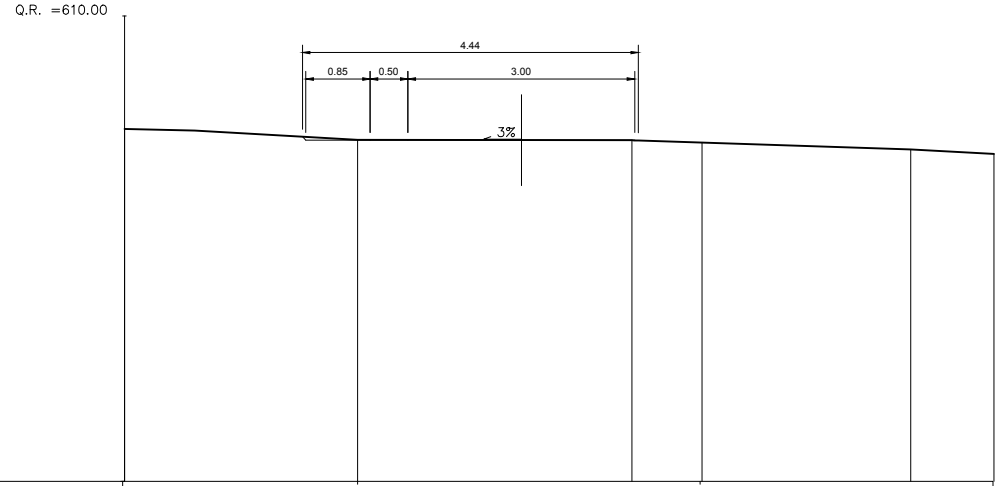

QUOTE PROGETTO STRATO SUP.			608.12		608.12	
DISTANZE PARZIALI STRATO SUP.			3.76			
DISTANZE PROGETTO STRATO SUP.			−2.50 −2.35 −2.13		1.64	
DISTANZE TERRENO	−6.00	−2.92		0.71	4.40	5.50
QUOTE TERRENO	608.50	608.36		608.35	608.23	608.17

Prezzario 2015	Variabile	U.M.	Quantità
18.A65.A25.015	A_decesp-50%	m²	9.36
18.A05.A25.005	V_scavo	m³	10.87
18.A05.B10.005	V_scavo_obblig	m³	0.20
18.A05.C15.005	V_rilevato	m³	0
18.A55.A15.005	A_inerbimento	m²	6.68
18.A80.A91.005	V_unghia	m³	0
18.A80.A96.005 18.A80.A91.005	V_scogliera_monte	m³	0
18.A80.A96.005 18.A80.A91.005	V_scogliera_valle	m³	0
18.A80.A05.005	L_palif_semplice	m	0
18.A80.A40.005	V_palif_doppia	m³	0
18.A85.A05.005	V_spandimento	m³	0.15

Scala 1:100

Misure in metri

Sezione 48bis_a	0+755.43
Quota Asse	608.3 m
ΔH	-1.71 m
p_pendio	40.1%

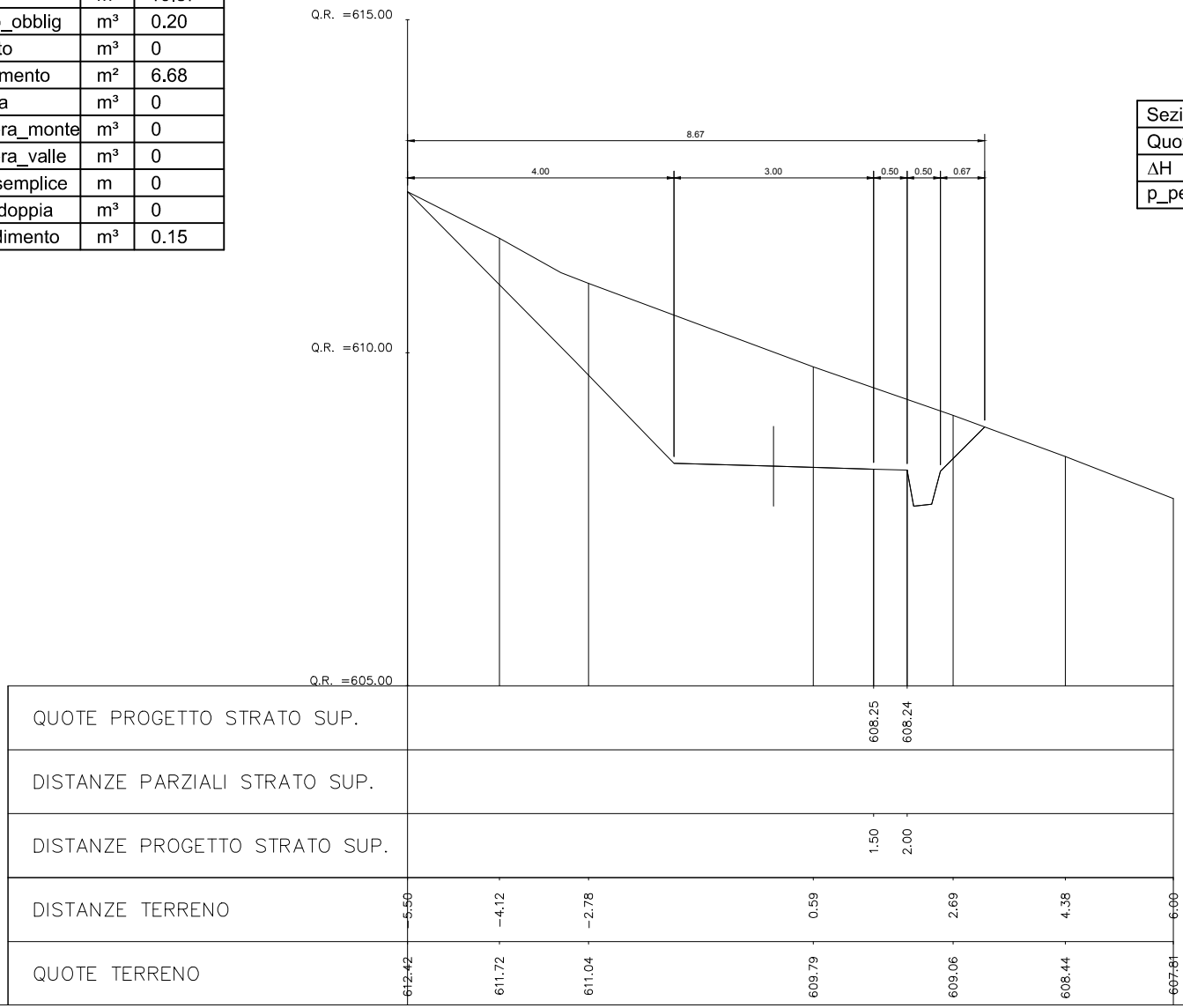

Prezzario 2015	Variabile	U.M.	Quantità
18.A65.A25.015	A_decesp-50%	m²	9.36
18.A05.A25.005	V_scavo	m³	14.74
18.A05.B10.005	V_scavo_obblig	m³	0.20
18.A05.C15.005	V_rilevato	m³	0
18.A55.A15.005	A_inerbimento	m²	2.56
18.A80.A91.005	V_unghia	m³	0
18.A80.A96.005 18.A80.A91.005	V_scogliera_monte	m³	5.03
18.A80.A96.005 18.A80.A91.005	V_scogliera_valle	m³	0
18.A80.A05.005	L_palif_semplice	m	0
18.A80.A40.005	V_palif_doppia	m³	0
18.A85.A05.005	V_spandimento	m³	0.15
01.A01.B87.020	V_reinterro	m³	2.54

Scala 1:100

Misure in metri

Sezione 48bis_b	0+755.43
Quota Asse	608.3 m
ΔH	-1.71 m
p_pendio	40.1%

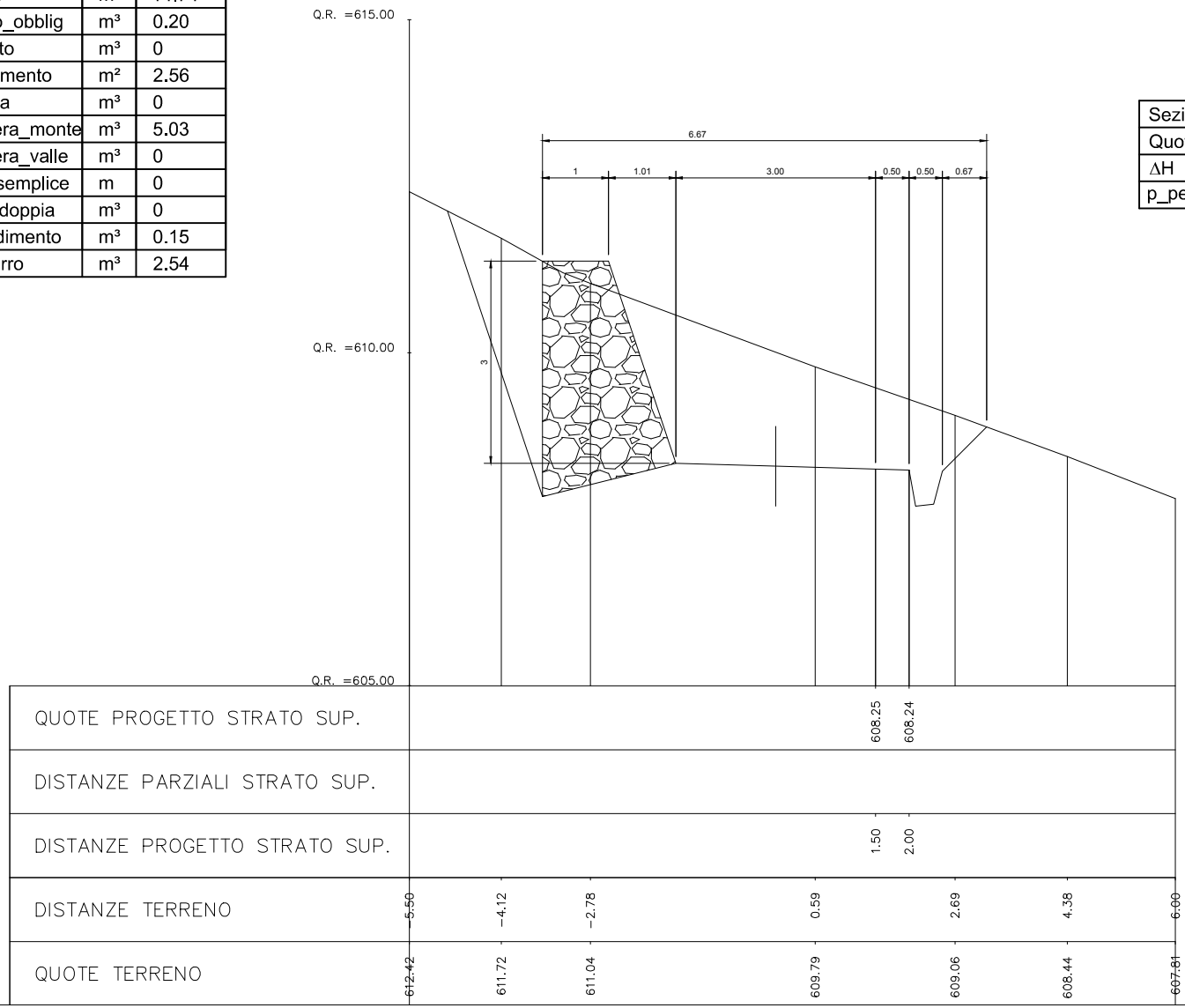

Prezzario 2015	Variabile	U.M.	Quantità
18.A65.A30.015	A_decesp+50%	m²	11.5
18.A05.A25.005	V_scavo	m³	28.67
18.A05.B10.005	V_scavo_obblig	m³	0.32
18.A05.C15.005	V_rilevato	m³	0
18.A55.A15.005	A_inerbimento	m²	3.33
18.A80.A91.005	V_unghia	m³	0
18.A80.A96.005 18.A80.A91.005	V_scogliera_monte	m³	11.31
18.A80.A96.005 18.A80.A91.005	V_scogliera_valle	m³	0
18.A80.A05.005	L_palif_semplice	m	0
18.A80.A40.005	V_palif_doppia	m³	0
18.A85.A05.005	V_spandimento	m³	0.17
01.A01.B87.020	V_reinterro	m³	5.96

Scala 1:100

Misure in metri

Sezione 49	0+758.8
Quota Asse	608.47 m
ΔH	-2.55 m
p_pendio	55.6%

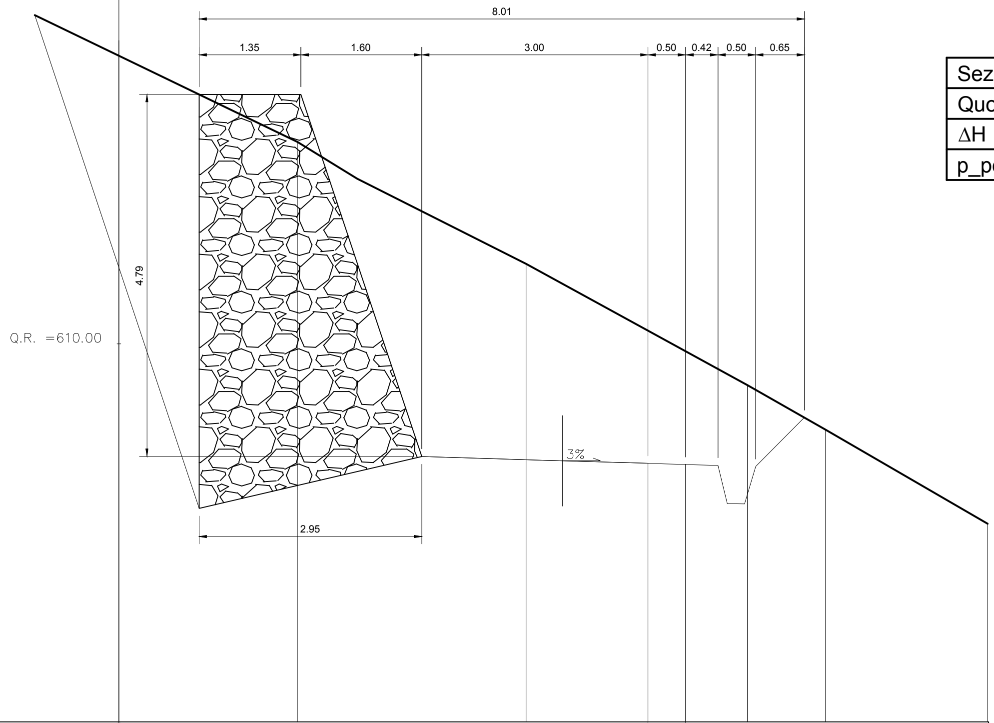

QUOTE PROGETTO STRATO SUP.				608.42	608.40			
DISTANZE PARZIALI STRATO SUP.								
DISTANZE PROGETTO STRATO SUP.				1.50	2.00			
DISTANZE TERRENO	-5.50	-3.14	-0.11			2.82	3.85	6.00
QUOTE TERRENO	614.01	612.67	611.06			609.45	608.87	607.62

Prezzario 2015	Variabile	U.M.	Quantità
18.A65.A25.015	A_decesp-50%	m²	8.78
18.A05.A25.005	V_scavo	m³	14.88
18.A05.B10.005	V_scavo_obblig	m³	0.20
18.A05.C15.005	V_rilevato	m³	0
18.A55.A15.005	A_inerbimento	m²	2.2
18.A80.A91.005	V_unghia	m³	0
18.A80.A96.005 18.A80.A91.005	V_scogliera_monte	m³	0
18.A80.A96.005 18.A80.A91.005	V_scogliera_valle	m³	0
18.A80.A05.005	L_palif_semplice	m	0
18.A80.A40.005	V_palif_doppia	m³	0
18.A85.A05.005	V_spandimento	m³	0.15
01.A01.B87.020	V_reinterro	m³	2.76

Scala 1:100

Misure in metri

Sezione 49bis_a	0+762.30
Quota Asse	608.68 m
ΔH	-1.63 m
p_pendio	47.3%

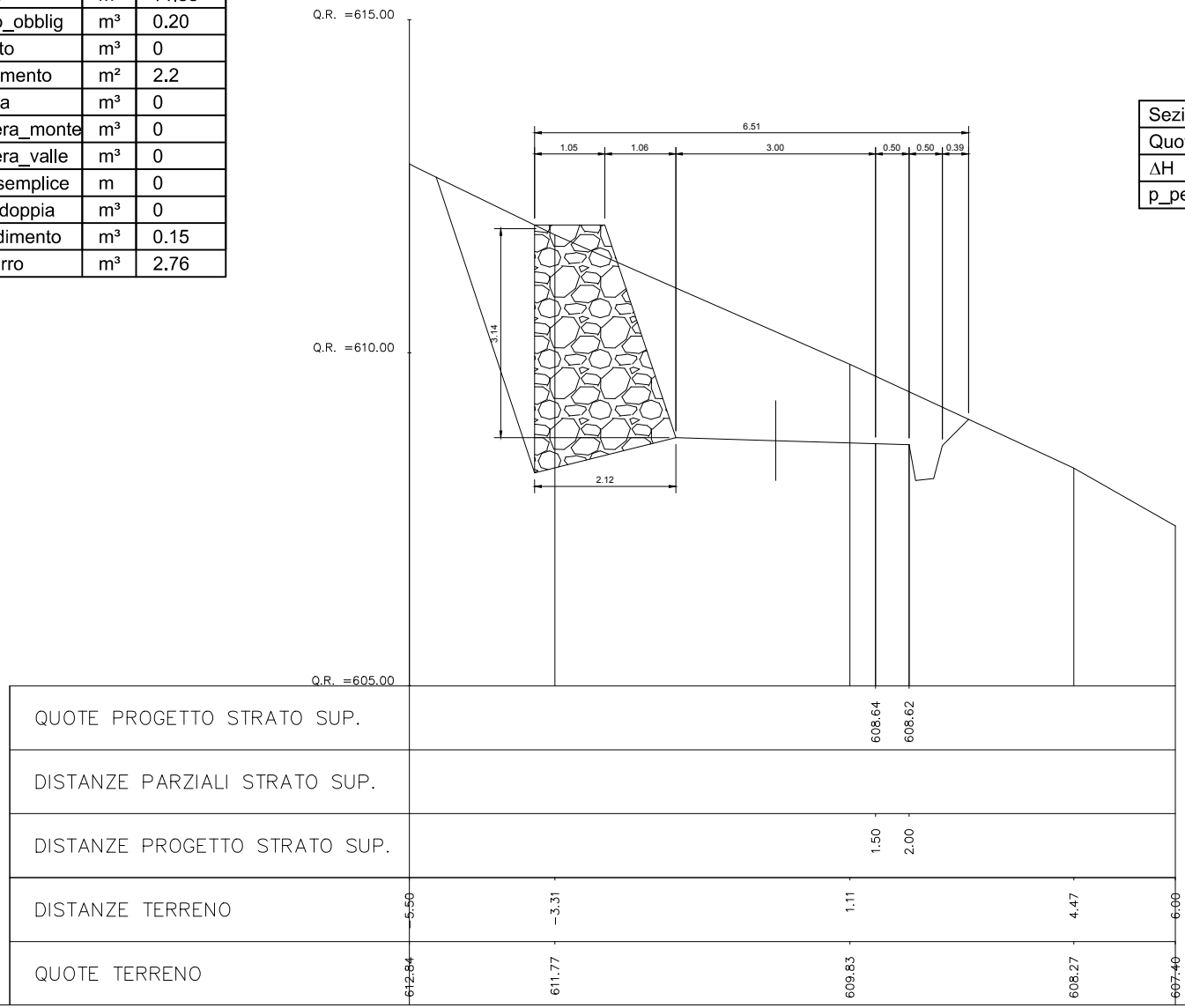

Prezzario 2015	Variabile	U.M.	Quantità
18.A65.A25.015	A_decesp-50%	m²	9.23
18.A05.A25.005	V_scavo	m³	10.21
18.A05.B10.005	V_scavo_obblig	m³	0.20
18.A05.C15.005	V_rilevato	m³	0
18.A55.A15.005	A_inerbimento	m²	6.30
18.A80.A91.005	V_unghia	m³	0
18.A80.A96.005 18.A80.A91.005	V_scogliera_monte	m³	0
18.A80.A96.005 18.A80.A91.005	V_scogliera_valle	m³	0
18.A80.A05.005	L_palif_semplice	m	0
18.A80.A40.005	V_palif_doppia	m³	0
18.A85.A05.005	V_spandimento	m³	0.15

Scala 1:100

Misure in metri

Sezione 49bis_b	0+762.30
Quota Asse	608.68 m
ΔH	-1.63 m
p_pendio	47.3%

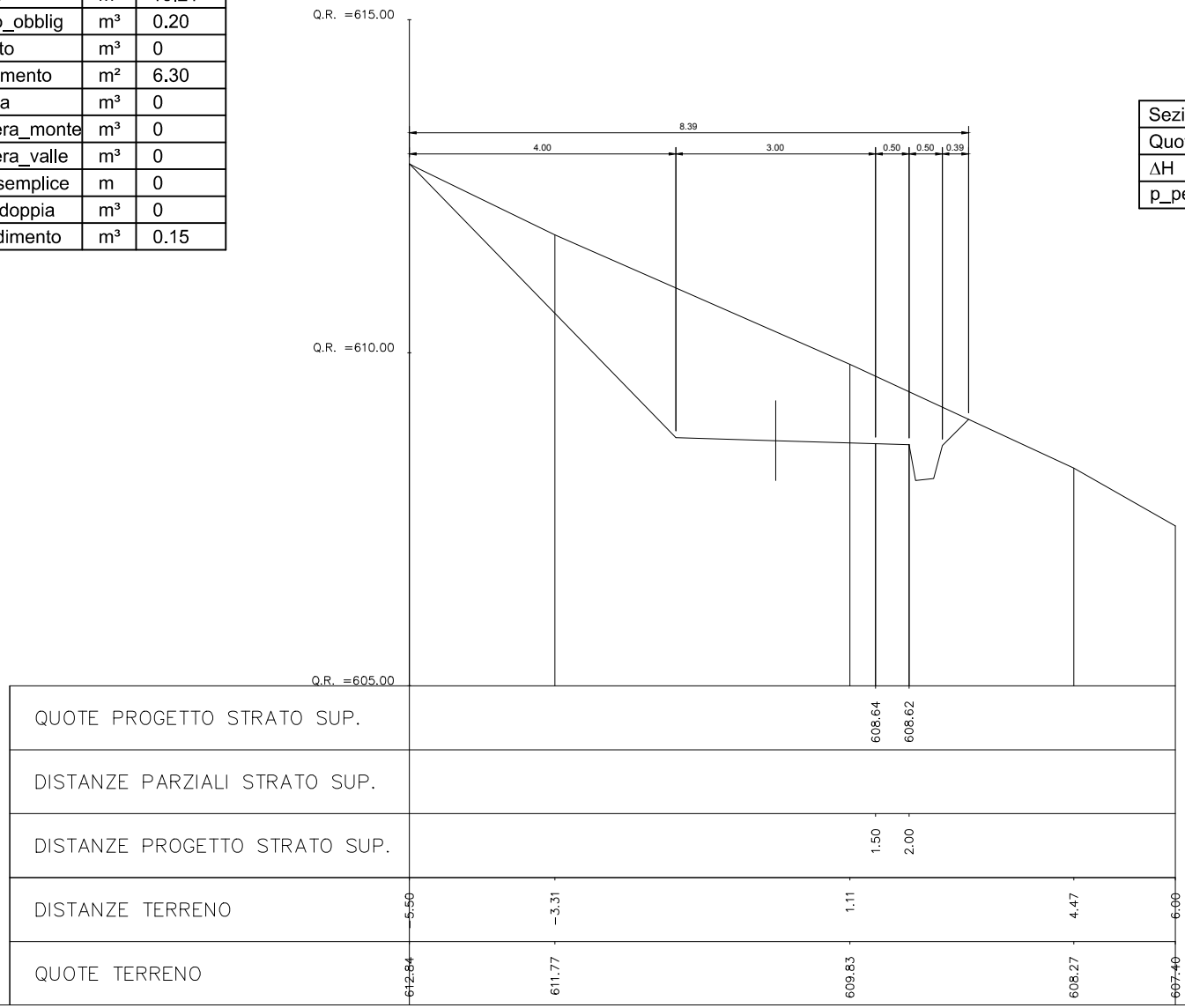

Prezzario 2015	Variabile	U.M.	Quantità
18.A65.A30.015	A_decesp+50%	m²	11.52
18.A05.A25.005	V_scavo	m³	3.40
18.A05.B10.005	V_scavo_obblig	m³	0
18.A05.C15.005	V_rilevato	m³	1.09
18.A55.A15.005	A_inerbimento	m²	7.99
18.A80.A91.005	V_unghia	m³	0.19
18.A80.A96.005 18.A80.A91.005	V_scogliera_monte	m³	0
18.A80.A96.005 18.A80.A91.005	V_scogliera_valle	m³	0
18.A80.A05.005	L_palif_semplice	m	0
18.A80.A40.005	V_palif_doppia	m³	0
18.A85.A05.005	V_spandimento	m³	0.15

Scala 1:100

Misure in metri

Sezione 49tris_a	0+764.52
Quota Asse	609.27 m
ΔH	-0.56 m
p_pendio	52.7%

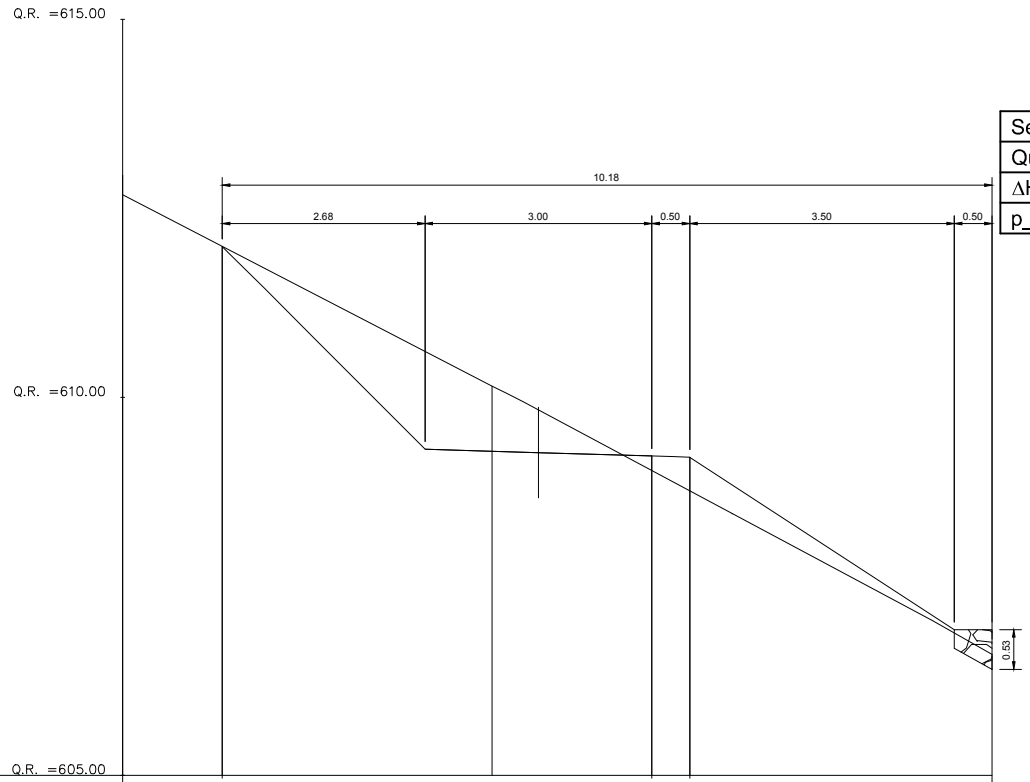

QUOTE PROGETTO STRATO SUP.		612.00		609.25	609.24
DISTANZE PARZIALI STRATO SUP.		6.45			
DISTANZE PROGETTO STRATO SUP.		-4.55		1.10	1.60
DISTANZE TERRENO	-6.00		-0.62		5.21
QUOTE TERRENO	612.94		610.15		607.05

Prezzario 2015	Variabile	U.M.	Quantità
18.A65.A30.015	A_decesp+50%	m²	11.52
18.A05.A25.005	V_scavo	m³	3.40
18.A05.B10.005	V_scavo_obblig	m³	0
18.A05.C15.005	V_rilevato	m³	0.07
18.A55.A15.005	A_inerbimento	m²	3.79
18.A80.A91.005	V_unghia	m³	0
18.A80.A96.005 18.A80.A91.005	V_scogliera_monte	m³	0
18.A80.A96.005 18.A80.A91.005	V_scogliera_valle	m³	0.18
18.A80.A05.005	L_palif_semplice	m	0
18.A80.A40.005	V_palif_doppia	m³	0
18.A85.A05.005	V_spandimento	m³	0.15

Scala 1:100

Misure in metri

Sezione 49tris_b	0+764.52
Quota Asse	609.27 m
ΔH	-0.56 m
p_pendio	52.7%

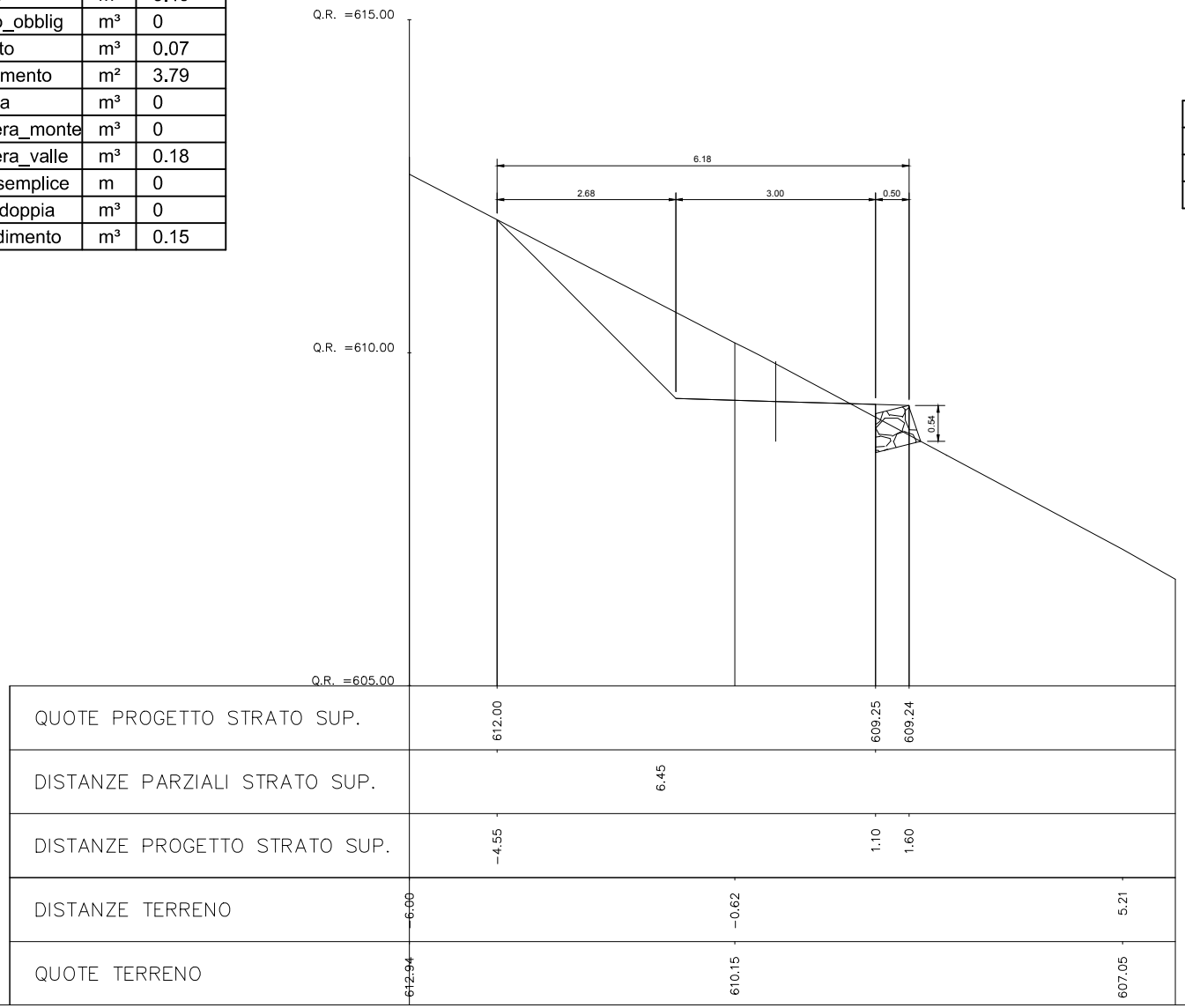

Prezzario 2015	Variabile	U.M.	Quantità
18.A65.A30.015	A_decesp+50%	m²	7.56
18.A05.A25.005	V_scavo	m³	2.53
18.A05.B10.005	V_scavo_obblig	m³	0.29
18.A05.C15.005	V_rilevato	m³	0.33
18.A55.A15.005	A_inerbimento	m²	3.79
18.A80.A91.005	V_unghia	m³	0
18.A80.A96.005 18.A80.A91.005	V_scogliera_monte	m³	0
18.A80.A96.005 18.A80.A91.005	V_scogliera_valle	m³	0.75
18.A80.A05.005	L_palif_semplice	m	0
18.A80.A40.005	V_palif_doppia	m³	0
18.A85.A05.005	V_spandimento	m³	0.15

Scala 1:100

Misure in metri

Sezione 50	0+767.6
Quota Asse	609.2 m
ΔH	-0.27 m
p_pendio	57%

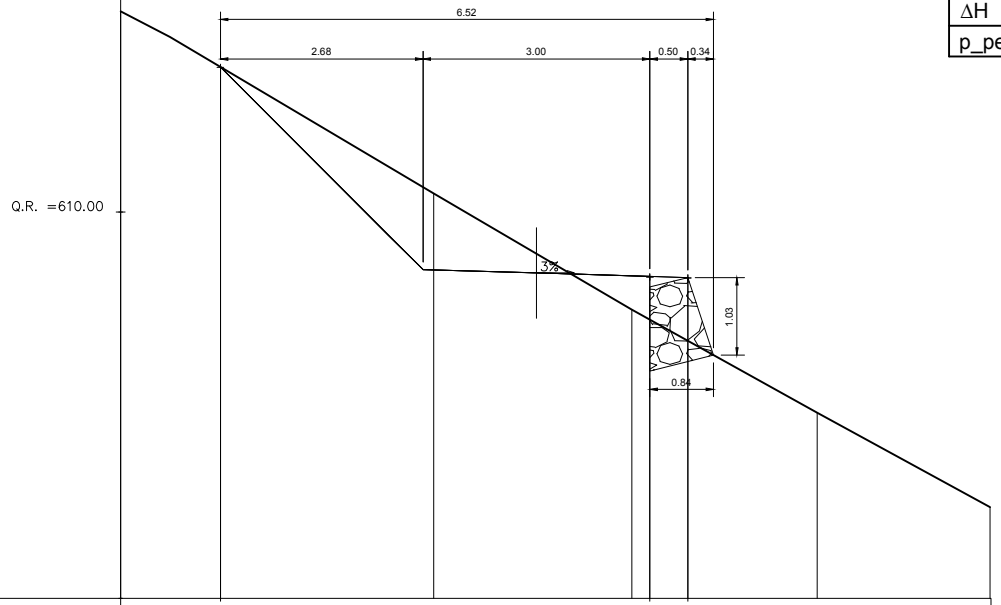

QUOTE PROGETTO STRATO SUP.		611.92		609.15	609.14	
DISTANZE PARZIALI STRATO SUP.			5.68			
DISTANZE PROGETTO STRATO SUP.		-4.18		1.50	2.00	
DISTANZE TERRENO	-5.50		-1.36	1.26	3.71	6.00
QUOTE TERRENO	612.66		610.25	608.71	607.35	606.10

Prezzario 2015	Variabile	U.M.	Quantità
18.A65.A30.015	A_decesp+50%	m²	6.57
18.A05.A25.005	V_scavo	m³	1.29
18.A05.B10.005	V_scavo_obblig	m³	0.34
18.A05.C15.005	V_rilevato	m³	0.62
18.A55.A15.005	A_inerbimento	m²	2.58
18.A80.A91.005	V_unghia	m³	0
18.A80.A96.005 18.A80.A91.005	V_scogliera_monte	m³	0
18.A80.A96.005 18.A80.A91.005	V_scogliera_valle	m³	0.97
18.A80.A05.005	L_palif_semplice	m	0
18.A80.A40.005	V_palif_doppia	m³	0
18.A85.A05.005	V_spandimento	m³	0.15

Scala 1:100

Misure in metri

Sezione 51	0+775
Quota Asse	609.54 m
ΔH	0 m
p_pendio	56.8%

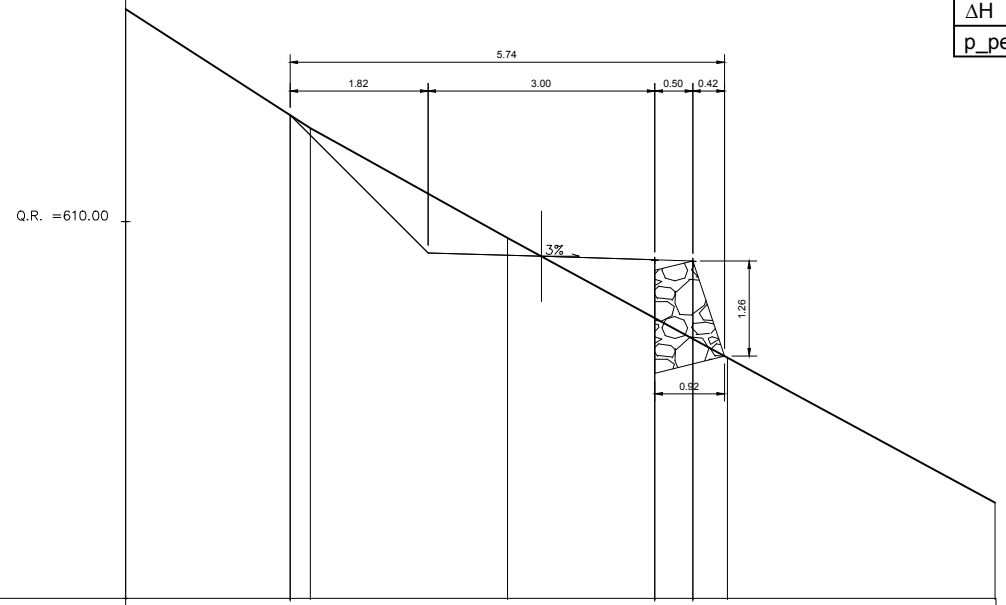

QUOTE PROGETTO STRATO SUP.			611.41		609.50	609.48
DISTANZE PARZIALI STRATO SUP.			4.82			
DISTANZE PROGETTO STRATO SUP.			−3.32		1.50	2.00
DISTANZE TERRENO	−5.50	−3.06		−0.45	2.46	6.00
QUOTE TERRENO	612.81	611.24		609.78	608.20	606.28

Prezzario 2015	Variabile	U.M.	Quantità
18.A65.A30.015	A_decesp+50%	m²	6.44
18.A05.A25.005	V_scavo	m³	1.26
18.A05.B10.005	V_scavo_obblig	m³	0.32
18.A05.C15.005	V_rilevato	m³	0.60
18.A55.A15.005	A_inerbimento	m²	2.47
18.A80.A91.005	V_unghia	m³	0
18.A80.A96.005 18.A80.A91.005	V_scogliera_monte	m³	0
18.A80.A96.005 18.A80.A91.005	V_scogliera_valle	m³	0.93
18.A80.A05.005	L_palif_semplice	m	0
18.A80.A40.005	V_palif_doppia	m³	0
18.A85.A05.005	V_spandimento	m³	0.15

Scala 1:100

Misure in metri

Sezione 52	0+800
Quota Asse	613.32 m
ΔH	0 m
p_pendio	55.7%

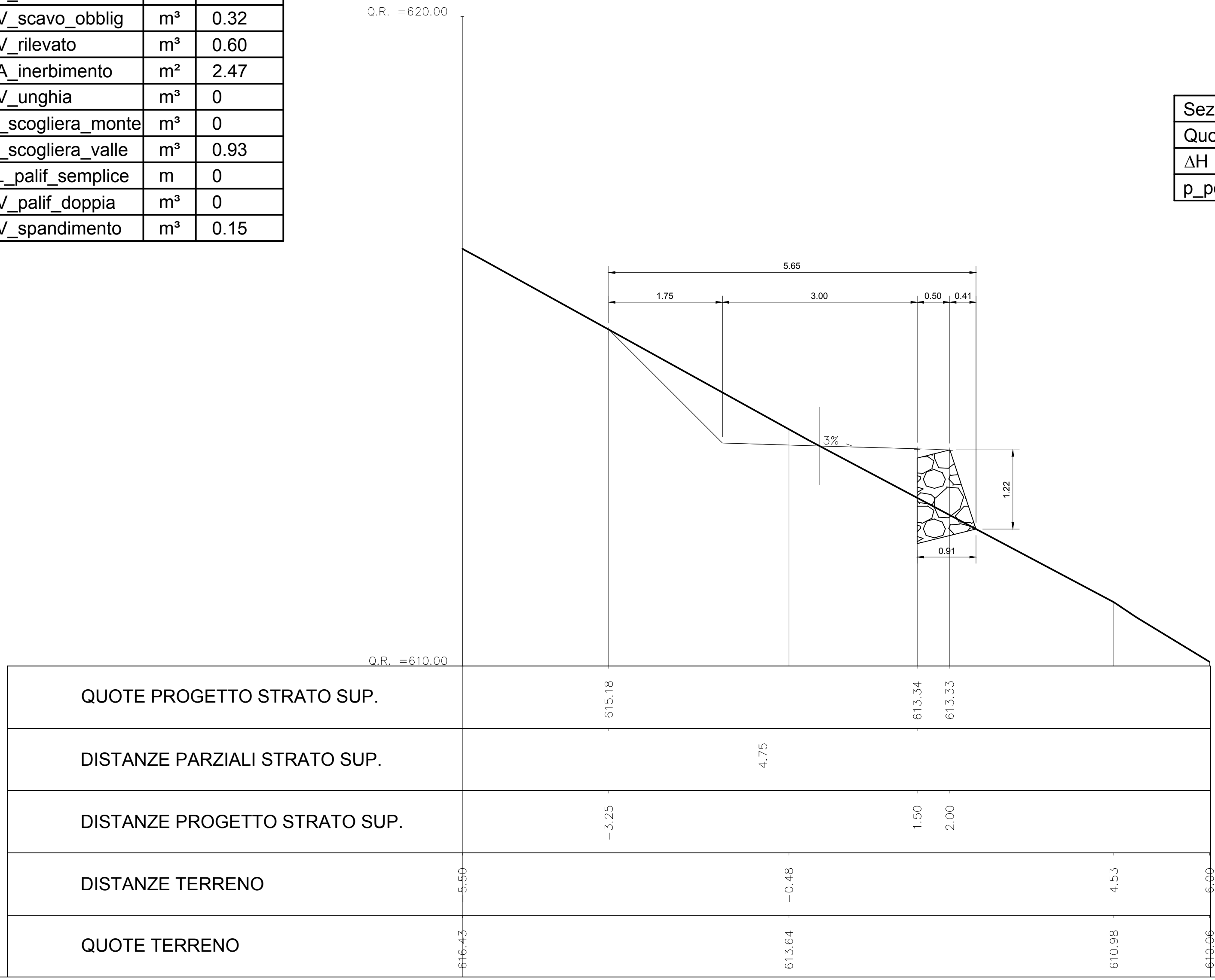

Prezzario 2015	Variabile	U.M.	Quantità
18.A65.A30.015	A_decesp+50%	m²	6.77
18.A05.A25.005	V_scavo	m³	1.41
18.A05.B10.005	V_scavo_obblig	m³	0.37
18.A05.C15.005	V_rilevato	m³	0.66
18.A55.A15.005	A_inerbimento	m²	2.72
18.A80.A91.005	V_unghia	m³	0
18.A80.A96.005 18.A80.A91.005	V_scogliera_monte	m³	0
18.A80.A96.005 18.A80.A91.005	V_scogliera_valle	m³	1.05
18.A80.A05.005	L_palif_semplice	m	0
18.A80.A40.005	V_palif_doppia	m³	0
18.A85.A05.005	V_spandimento	m³	0.15

Scala 1:100

Misure in metri

Sezione 53	0+825
Quota Asse	616.75 m
ΔH	0 m
p_pendio	56.8%

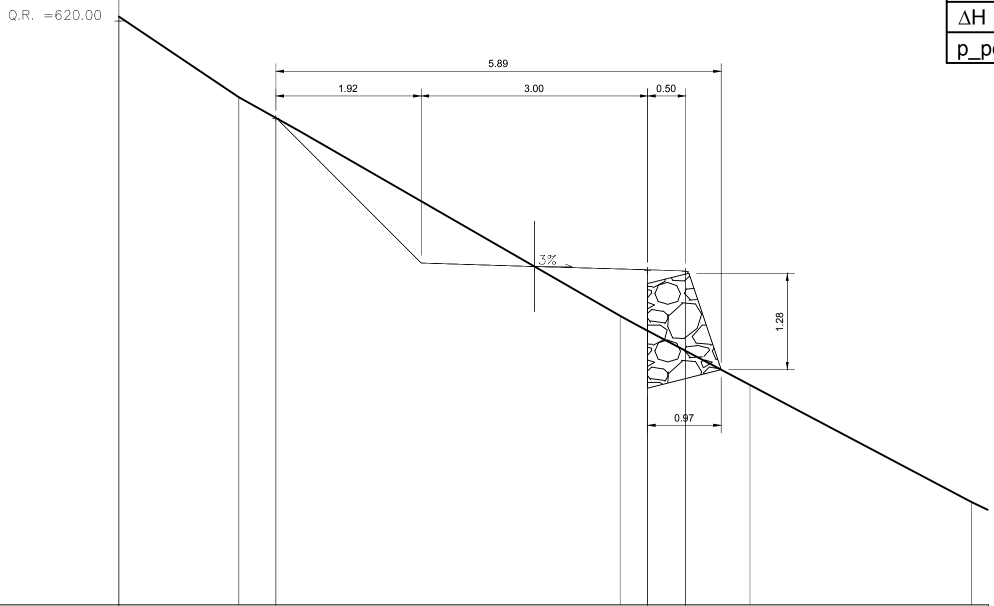

QUOTE PROGETTO STRATO SUP.		618.72		616.71	616.69		
DISTANZE PARZIALI STRATO SUP.			4.92				
DISTANZE PROGETTO STRATO SUP.		-3.42		1.50	2.00		
DISTANZE TERRENO	-5.50	-3.91		1.14		2.85	5.78
QUOTE TERRENO	620.06	618.99		616.10		615.18	613.63

Prezzario 2015	Variabile	U.M.	Quantità
18.A65.A30.015	A_decesp+50%	m²	9.32
18.A05.A25.005	V_scavo	m³	3.81
18.A05.B10.005	V_scavo_obblig	m³	0.29
18.A05.C15.005	V_rilevato	m³	0.22
18.A55.A15.005	A_inerbimento	m²	5.67
18.A80.A91.005	V_unghia	m³	0
18.A80.A96.005 18.A80.A91.005	V_scogliera_monte	m³	0
18.A80.A96.005 18.A80.A91.005	V_scogliera_valle	m³	0.67
18.A80.A05.005	L_palif_semplice	m	0
18.A80.A40.005	V_palif_doppia	m³	0
18.A85.A05.005	V_spandimento	m³	0.15

Scala 1:100

Misure in metri

Sezione 53bis_a	0+833.79
Quota Asse	618.05 m
ΔH	-0.42 m
p_pendio	61.8%

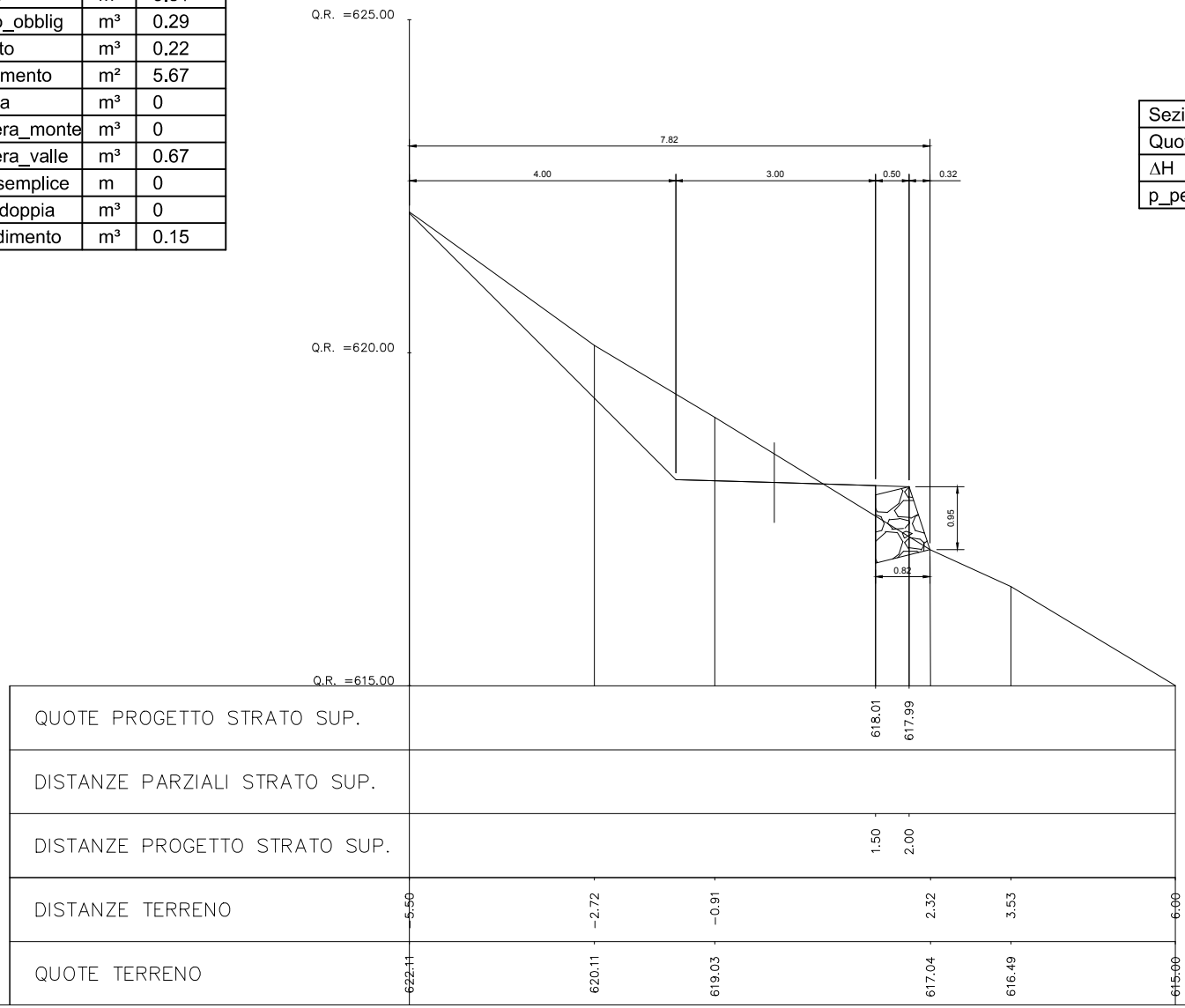

Prezzario 2015	Variabile	U.M.	Quantità
18.A65.A30.015	A_decesp+50%	m²	7.40
18.A05.A25.005	V_scavo	m³	5.32
18.A05.B10.005	V_scavo_obblig	m³	0.29
18.A05.C15.005	V_rilevato	m³	0.22
18.A55.A15.005	A_inerbimento	m²	0
18.A80.A91.005	V_unghia	m³	0
18.A80.A96.005 18.A80.A91.005	V_scogliera_monte	m³	2.37
18.A80.A96.005 18.A80.A91.005	V_scogliera_valle	m³	0.67
18.A80.A05.005	L_palif_semplice	m	0
18.A80.A40.005	V_palif_doppia	m³	0
18.A85.A05.005	V_spandimento	m³	0.15
01.A01.B87.020	V_reinterro	m³	1.33

Scala 1:100

Misure in metri

Sezione 53bis_b	0+833.79
Quota Asse	618.05 m
ΔH	-0.42 m
p_pendio	61.8%

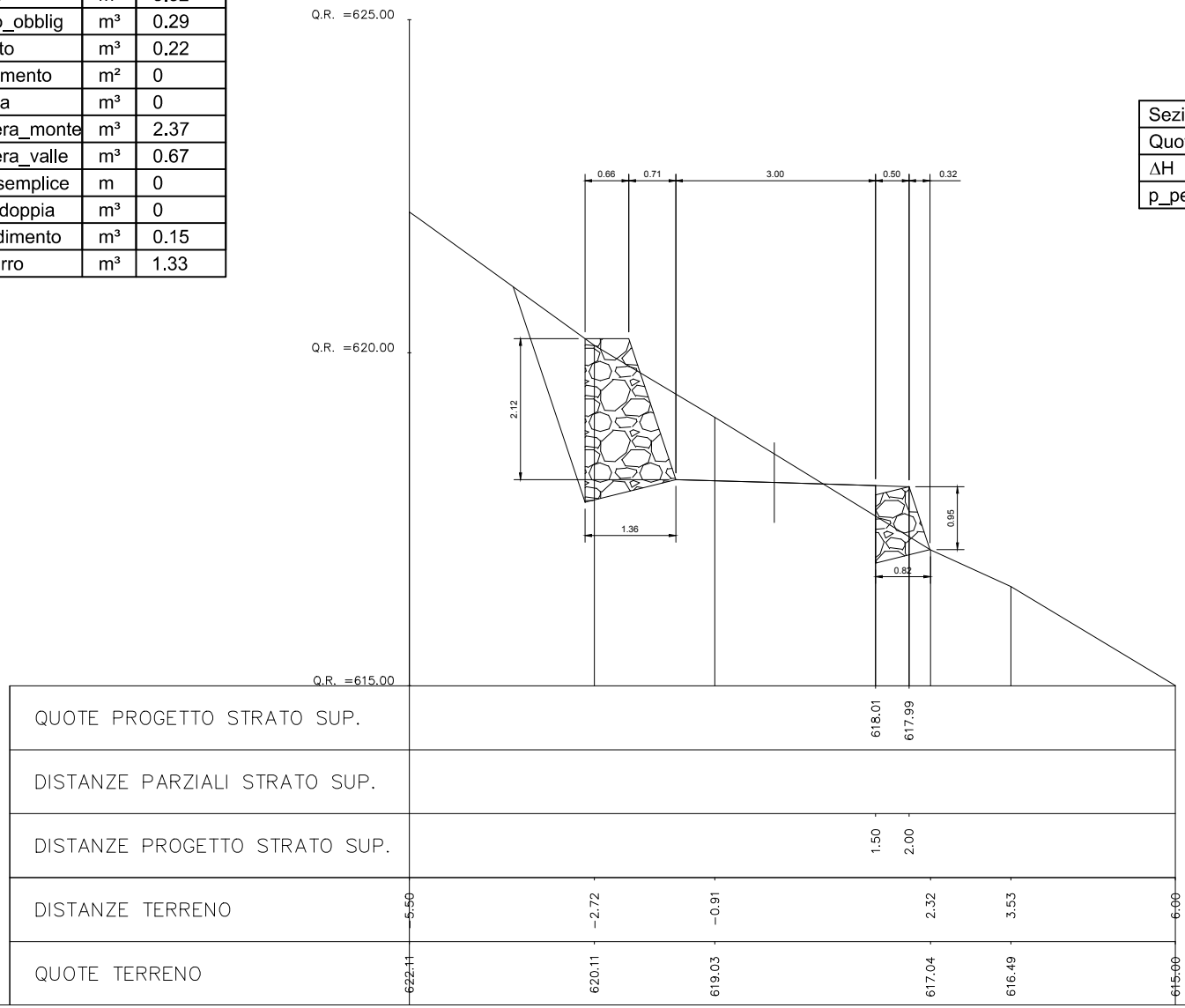

Prezzario 2015	Variabile	U.M.	Quantità
18.A65.A30.015	A_decesp+50%	m²	9.15
18.A05.A25.005	V_scavo	m³	6.48
18.A05.B10.005	V_scavo_obblig	m³	0.47
18.A05.C15.005	V_rilevato	m³	0.73
18.A55.A15.005	A_inerbimento	m²	2.07
18.A80.A91.005	V_unghia	m³	0
18.A80.A96.005 18.A80.A91.005	V_scogliera_monte	m³	3.26
18.A80.A96.005 18.A80.A91.005	V_scogliera_valle	m³	1.30
18.A80.A05.005	L_palif_semplice	m	0
18.A80.A40.005	V_palif_doppia	m³	0
18.A85.A05.005	V_spandimento	m³	0.15
01.A01.B87.020	V_reinterro	m³	2.33

Scala 1:100

Misure in metri

Sezione 54	0+850
Quota Asse	620.44 m
ΔH	0 m
p_pendio	76.9%

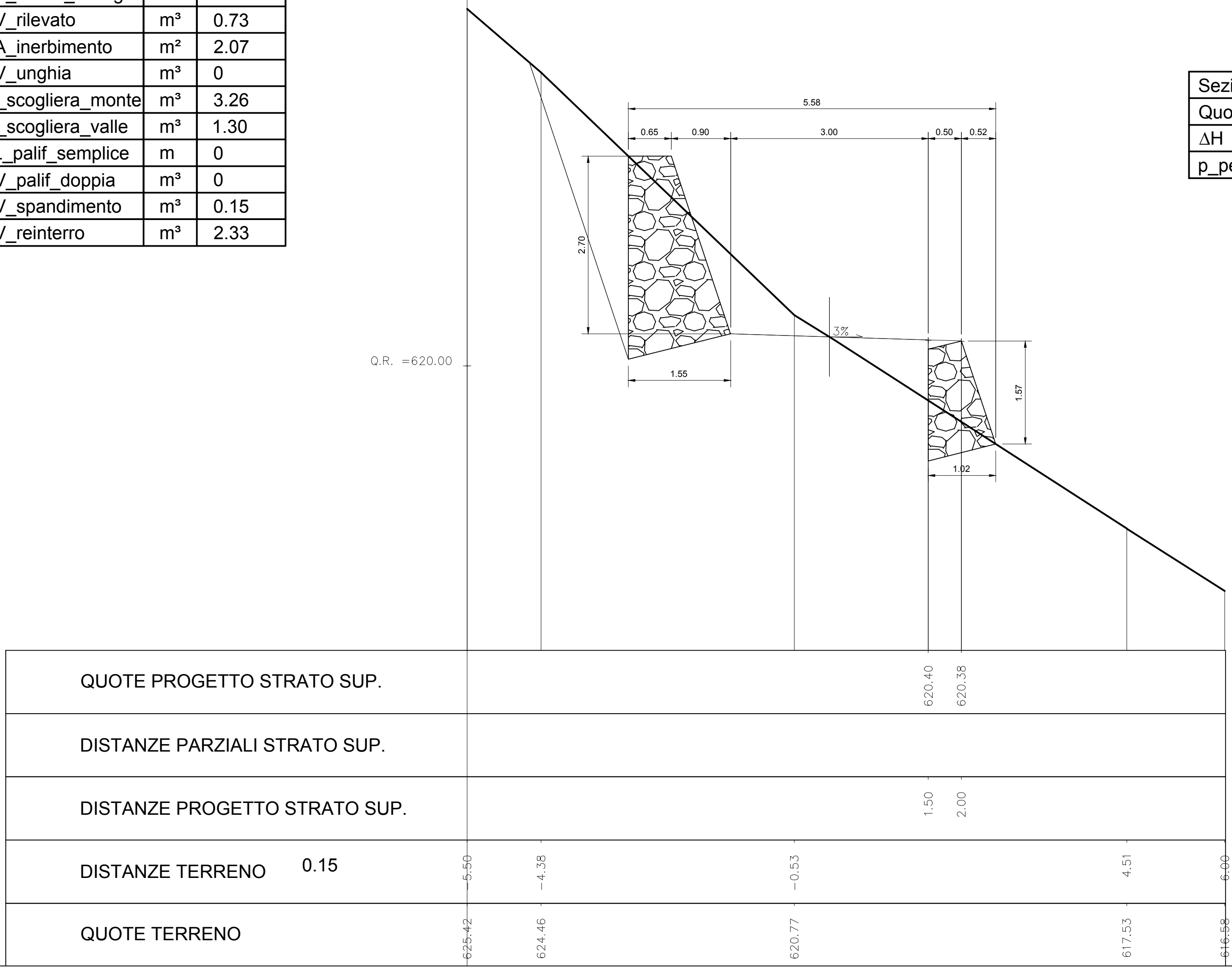

Prezzario 2015	Variabile	U.M.	Quantità
18.A65.A30.015	A_decesp+50%	m²	7.78
18.A05.A25.005	V_scavo	m³	4.00
18.A05.B10.005	V_scavo_obblig	m³	0.67
18.A05.C15.005	V_rilevato	m³	0.68
18.A55.A15.005	A_inerbimento	m²	0
18.A80.A91.005	V_unghia	m³	0
18.A80.A96.005 18.A80.A91.005	V_scogliera_monte	m³	1.95
18.A80.A96.005 18.A80.A91.005	V_scogliera_valle	m³	1.68
18.A80.A05.005	L_palif_semplice	m	0
18.A80.A40.005	V_palif_doppia	m³	0
18.A85.A05.005	V_spandimento	m³	0.15
01.A01.B87.020	V_reinterro	m³	1.13

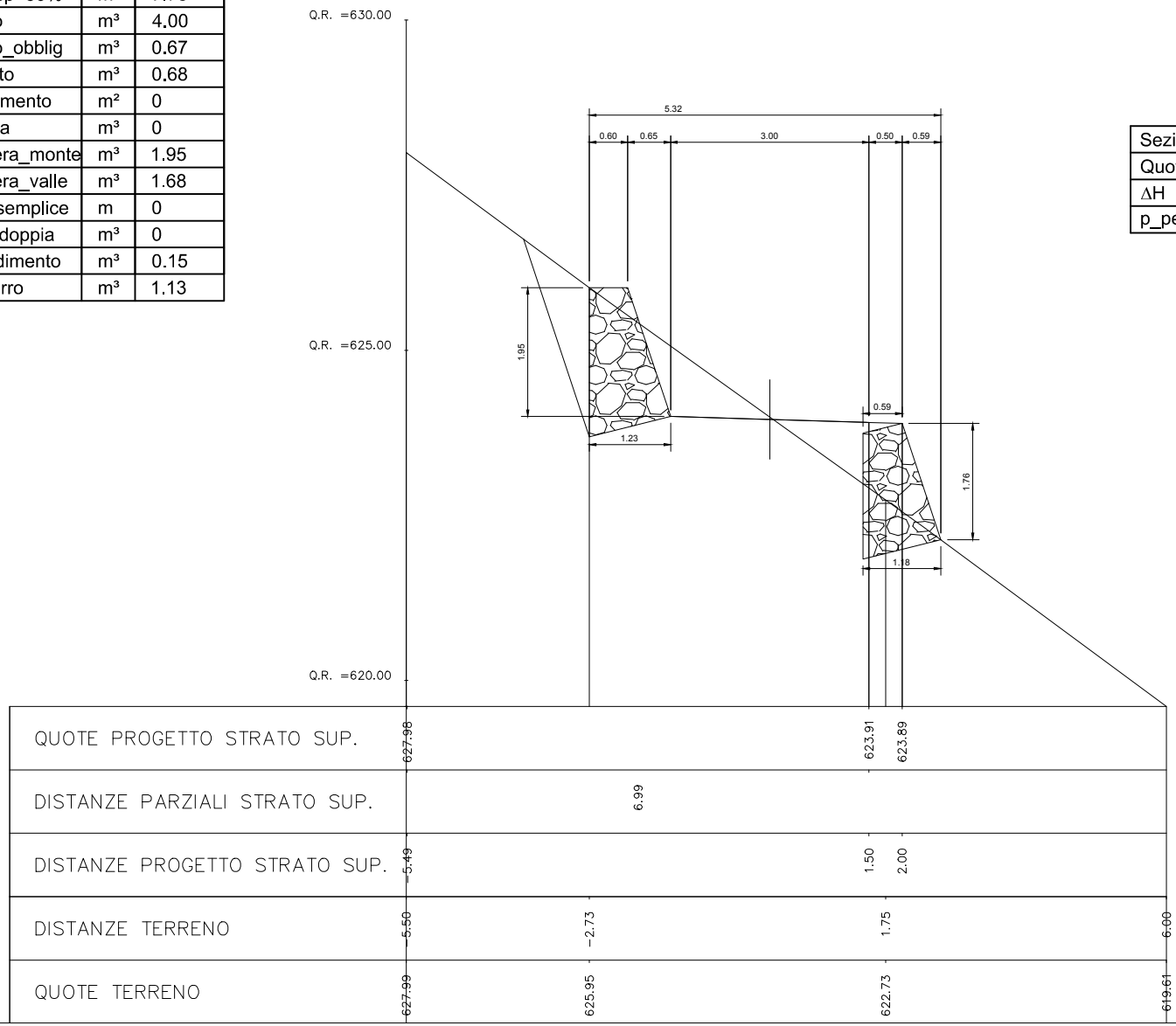

Scala 1:100

Misure in metri

Sezione 54bis_a	0+871.12
Quota Asse	623.95 m
ΔH	-0.04 m
p_pendio	72.8%

Prezzario 2015	Variabile	U.M.	Quantità
18.A65.A30.015	A_decesp+50%	m²	9.99
18.A05.A25.005	V_scavo	m³	2.92
18.A05.B10.005	V_scavo_obblig	m³	0.67
18.A05.C15.005	V_rilevato	m³	0.68
18.A55.A15.005	A_inerbimento	m²	5.62
18.A80.A91.005	V_unghia	m³	0
18.A80.A96.005 18.A80.A91.005	V_scogliera_monte	m³	0
18.A80.A96.005 18.A80.A91.005	V_scogliera_valle	m³	1.68
18.A80.A05.005	L_palif_semplice	m	0
18.A80.A40.005	V_palif_doppia	m³	0
18.A85.A05.005	V_spandimento	m³	0.15

Scala 1:100

Misure in metri

Sezione 54bis_b	0+871.12
Quota Asse	623.95 m
ΔH	-0.04 m
p_pendio	72.8%

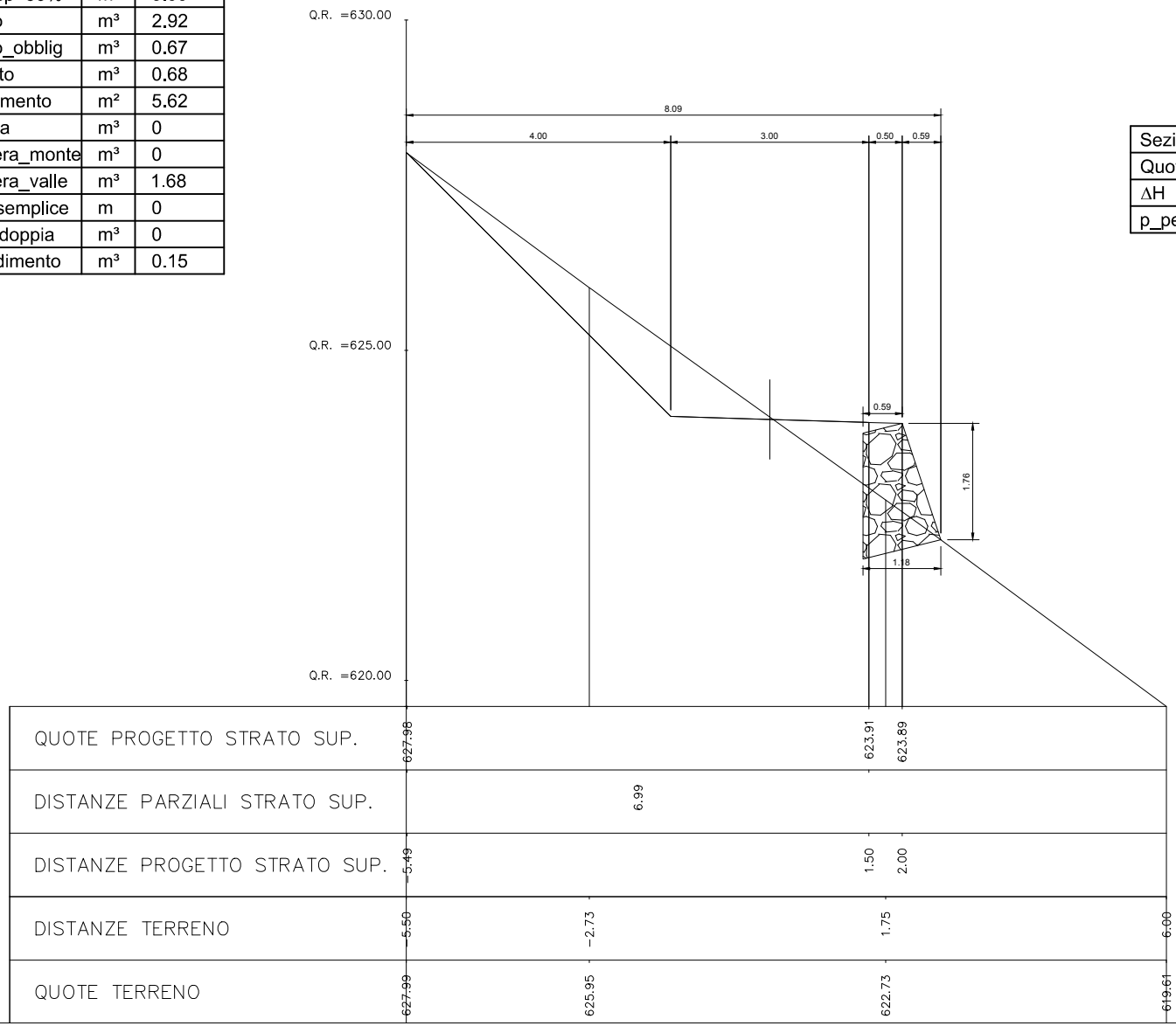

Prezzario 2015	Variabile	U.M.	Quantità
18.A65.A30.015	A_decesp+50%	m²	9.38
18.A05.A25.005	V_scavo	m³	2.59
18.A05.B10.005	V_scavo_obblig	m³	0.68
18.A05.C15.005	V_rilevato	m³	0.72
18.A55.A15.005	A_inerbimento	m²	5.02
18.A80.A91.005	V_unghia	m³	0
18.A80.A96.005 18.A80.A91.005	V_scogliera_monte	m³	0
18.A80.A96.005 18.A80.A91.005	V_scogliera_valle	m³	1.73
18.A80.A05.005	L_palif_semplice	m	0
18.A80.A40.005	V_palif_doppia	m³	0
18.A85.A05.005	V_spandimento	m³	0.15

Scala 1:100

Misure in metri

Sezione 55	0+875
Quota Asse	624.6 m
ΔH	0 m
p_pendio	71%

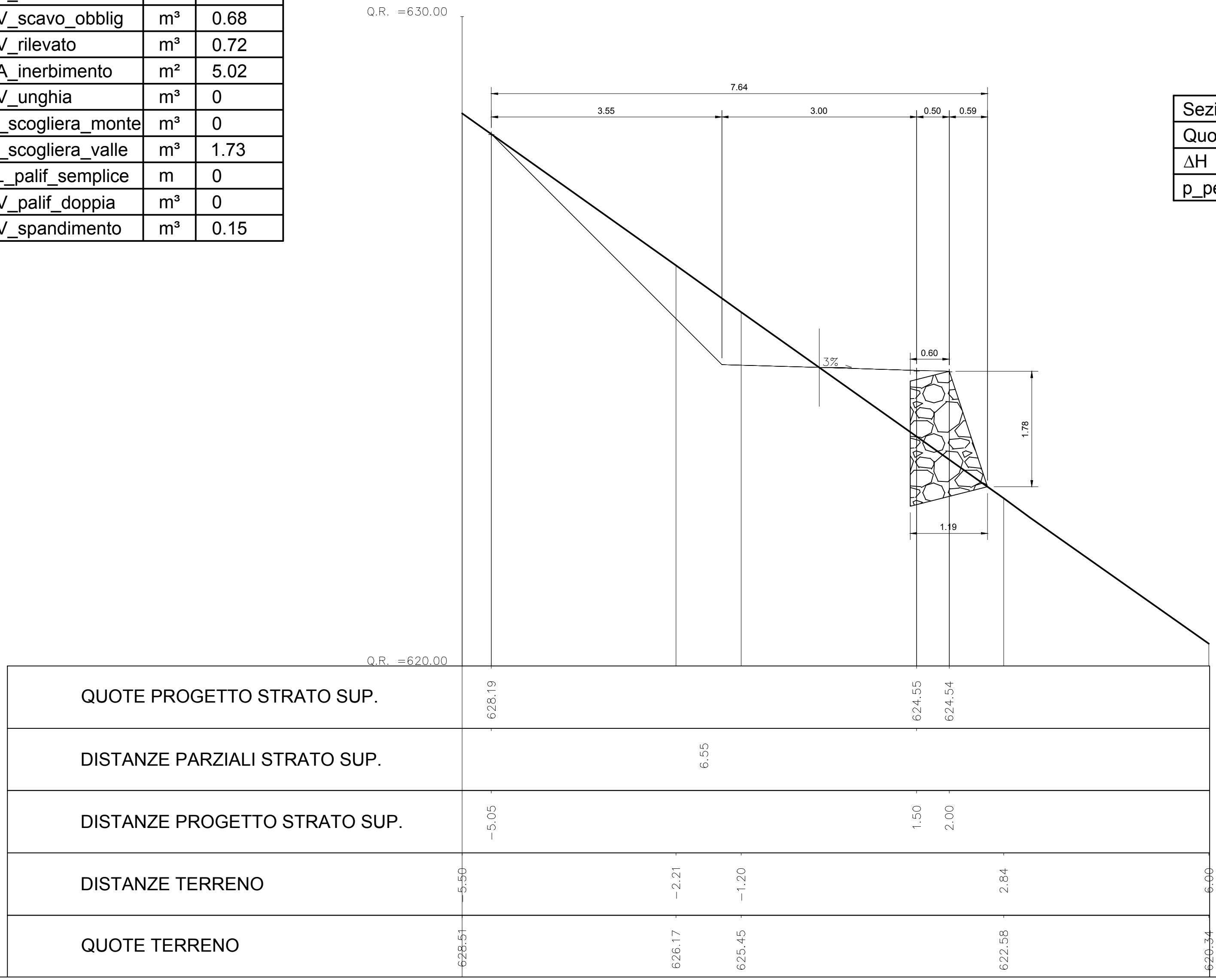

Prezzario 2015	Variabile	U.M.	Quantità
18.A65.A30.015	A_decesp+50%	m²	6.65
18.A05.A25.005	V_scavo	m³	1.36
18.A05.B10.005	V_scavo_obblig	m³	0.34
18.A05.C15.005	V_rilevato	m³	0.62
18.A55.A15.005	A_inerbimento	m²	2.65
18.A80.A91.005	V_unghia	m³	0
18.A80.A96.005 18.A80.A91.005	V_scogliera_monte	m³	0
18.A80.A96.005 18.A80.A91.005	V_scogliera_valle	m³	0.99
18.A80.A05.005	L_palif_semplice	m	0
18.A80.A40.005	V_palif_doppia	m³	0
18.A85.A05.005	V_spandimento	m³	0.15

Scala 1:100

Misure in metri

Sezione 56	0+900
Quota Asse	628.4 m
ΔH	0 m
p_pendio	57.3%

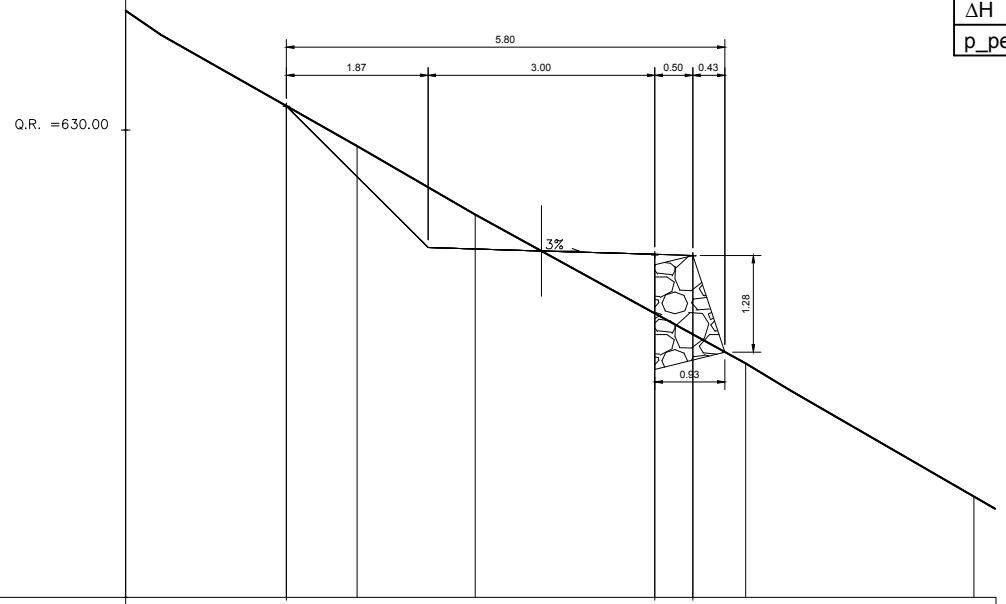

QUOTE PROGETTO STRATO SUP.		630.32		628.36	628.34	
DISTANZE PARZIALI STRATO SUP.		4.87				
DISTANZE PROGETTO STRATO SUP.		-3.37		1.50	2.00	
DISTANZE TERRENO	-5.50	-2.44	-0.88	2.70		5.72
QUOTE TERRENO	631.58	629.79	628.89	626.91		625.15

Prezzario 2015	Variabile	U.M.	Quantità
18.A65.A30.015	A_decesp+50%	m²	6.10
18.A05.A25.005	V_scavo	m³	1.11
18.A05.B10.005	V_scavo_obblig	m³	0.30
18.A05.C15.005	V_rilevato	m³	0.57
18.A55.A15.005	A_inerbimento	m²	2.17
18.A80.A91.005	V_unghia	m³	0
18.A80.A96.005 18.A80.A91.005	V_scogliera_monte	m³	0
18.A80.A96.005 18.A80.A91.005	V_scogliera_valle	m³	0.87
18.A80.A05.005	L_palif_semplice	m	0
18.A80.A40.005	V_palif_doppia	m³	0
18.A85.A05.005	V_spandimento	m³	0.15

Scala 1:100

Misure in metri

Sezione 57	0+925
Quota Asse	361.83 m
ΔH	0 m
p_pendio	52.3%

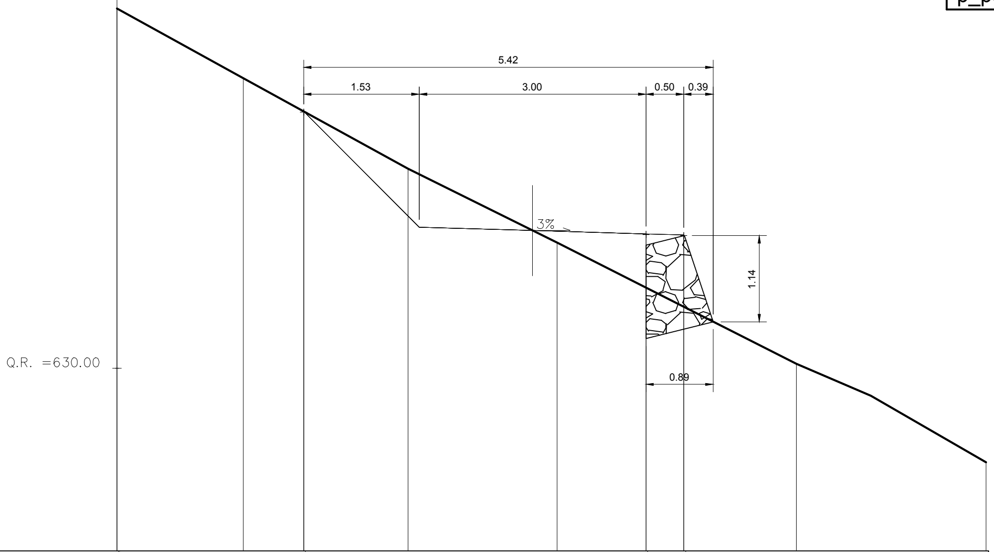

QUOTE PROGETTO STRATO SUP.			633.40				631.78	631.76		
DISTANZE PARZIALI STRATO SUP.					4.53					
DISTANZE PROGETTO STRATO SUP.			−3.03				1.50	2.00		
DISTANZE TERRENO	−5.50	−3.83		−1.65		0.32			3.49	6.00
QUOTE TERRENO	634.76	633.84		632.64		631.66			630.06	628.76

Prezzario 2015	Variabile	U.M.	Quantità
18.A65.A30.015	A_decesp+50%	m²	8.71
18.A05.A25.005	V_scavo	m³	2.30
18.A05.B10.005	V_scavo_obblig	m³	0.84
18.A05.C15.005	V_rilevato	m³	0.71
18.A55.A15.005	A_inerbimento	m²	4.22
18.A80.A91.005	V_unghia	m³	0
18.A80.A96.005 18.A80.A91.005	V_scogliera_monte	m³	0
18.A80.A96.005 18.A80.A91.005	V_scogliera_valle	m³	2.02
18.A80.A05.005	L_palif_semplice	m	0
18.A80.A40.005	V_palif_doppia	m³	0
18.A85.A05.005	V_spandimento	m³	0.15

Scala 1:100

Misure in metri

Sezione 58	0+950
Quota Asse	636.04 m
ΔH	0 m
p_pendio	70.7%

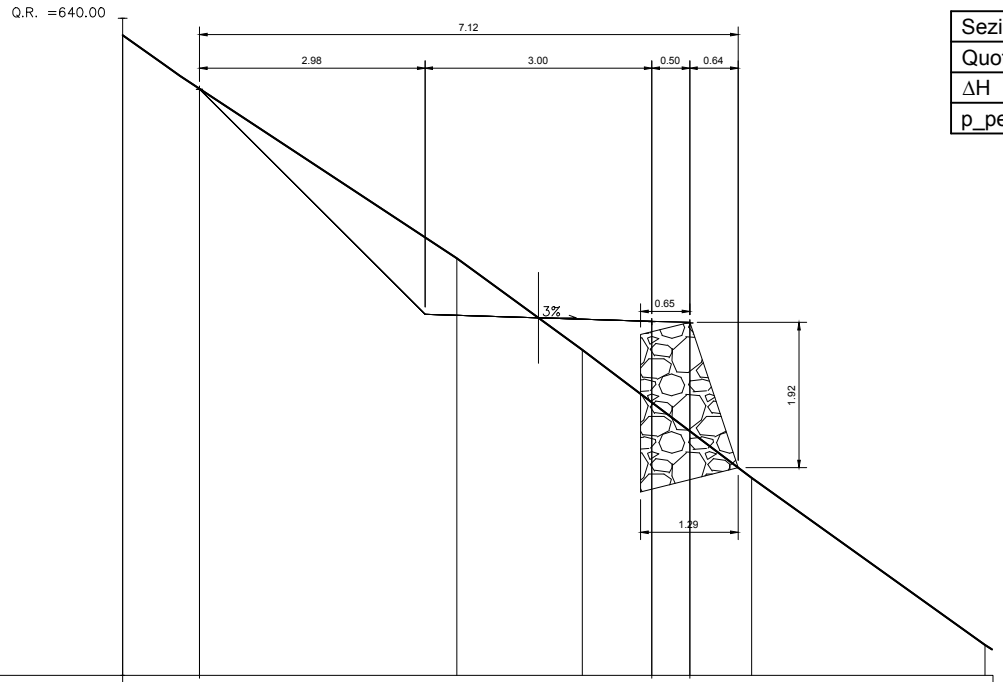

QUOTE PROGETTO STRATO SUP.	639.07			635.99	635.98	
DISTANZE PARZIALI STRATO SUP.		5.98				
DISTANZE PROGETTO STRATO SUP.	-4.48			1.50	2.00	
DISTANZE TERRENO	-5.50	-1.08	0.58	2.82	5.90	
QUOTE TERRENO	639.78	636.83	635.61	633.92	631.71	

Prezzario 2015	Variabile	U.M.	Quantità
18.A65.A30.015	A_decesp+50%	m²	10.01
18.A05.A25.005	V_scavo	m³	3.03
18.A05.B10.005	V_scavo_obblig	m³	0.74
18.A05.C15.005	V_rilevato	m³	0.72
18.A55.A15.005	A_inerbimento	m²	5.66
18.A80.A91.005	V_unghia	m³	0
18.A80.A96.005 18.A80.A91.005	V_scogliera_monte	m³	0
18.A80.A96.005 18.A80.A91.005	V_scogliera_valle	m³	1.85
18.A80.A05.005	L_palif_semplice	m	0
18.A80.A40.005	V_palif_doppia	m³	0
18.A85.A05.005	V_spandimento	m³	0.15

Scala 1:100

Misure in metri

Sezione 59	0+975
Quota Asse	639.45 m
ΔH	0 m
p_pendio	72.3%

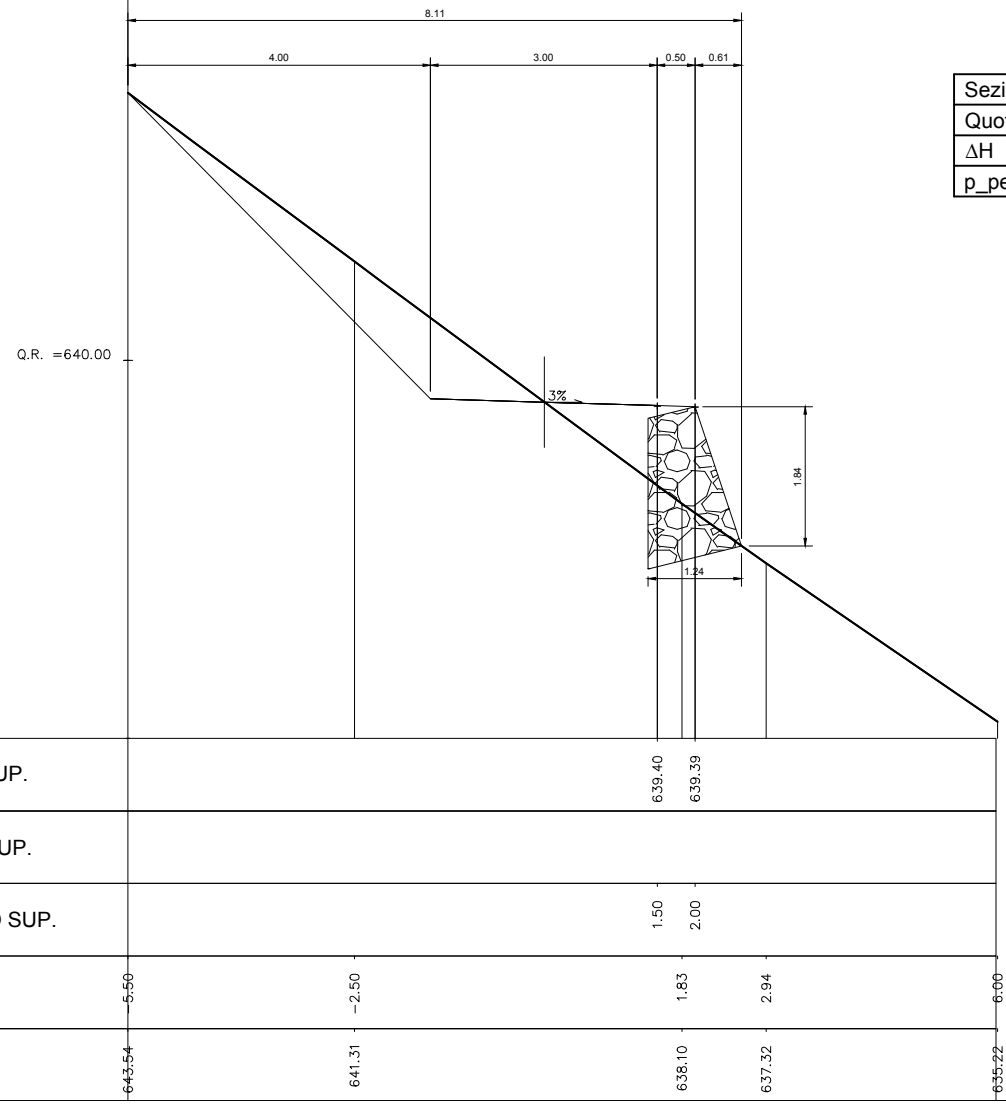

Prezzario 2015	Variabile	U.M.	Quantità
18.A65.A30.015	A_decesp+50%	m²	7.68
18.A05.A25.005	V_scavo	m³	1.85
18.A05.B10.005	V_scavo_obblig	m³	0.49
18.A05.C15.005	V_rilevato	m³	0.75
18.A55.A15.005	A_inerbimento	m²	3.43
18.A80.A91.005	V_unghia	m³	0
18.A80.A96.005 18.A80.A91.005	V_scogliera_monte	m³	0
18.A80.A96.005 18.A80.A91.005	V_scogliera_valle	m³	1.35
18.A80.A05.005	L_palif_semplice	m	0
18.A80.A40.005	V_palif_doppia	m³	0
18.A85.A05.005	V_spandimento	m³	0.15

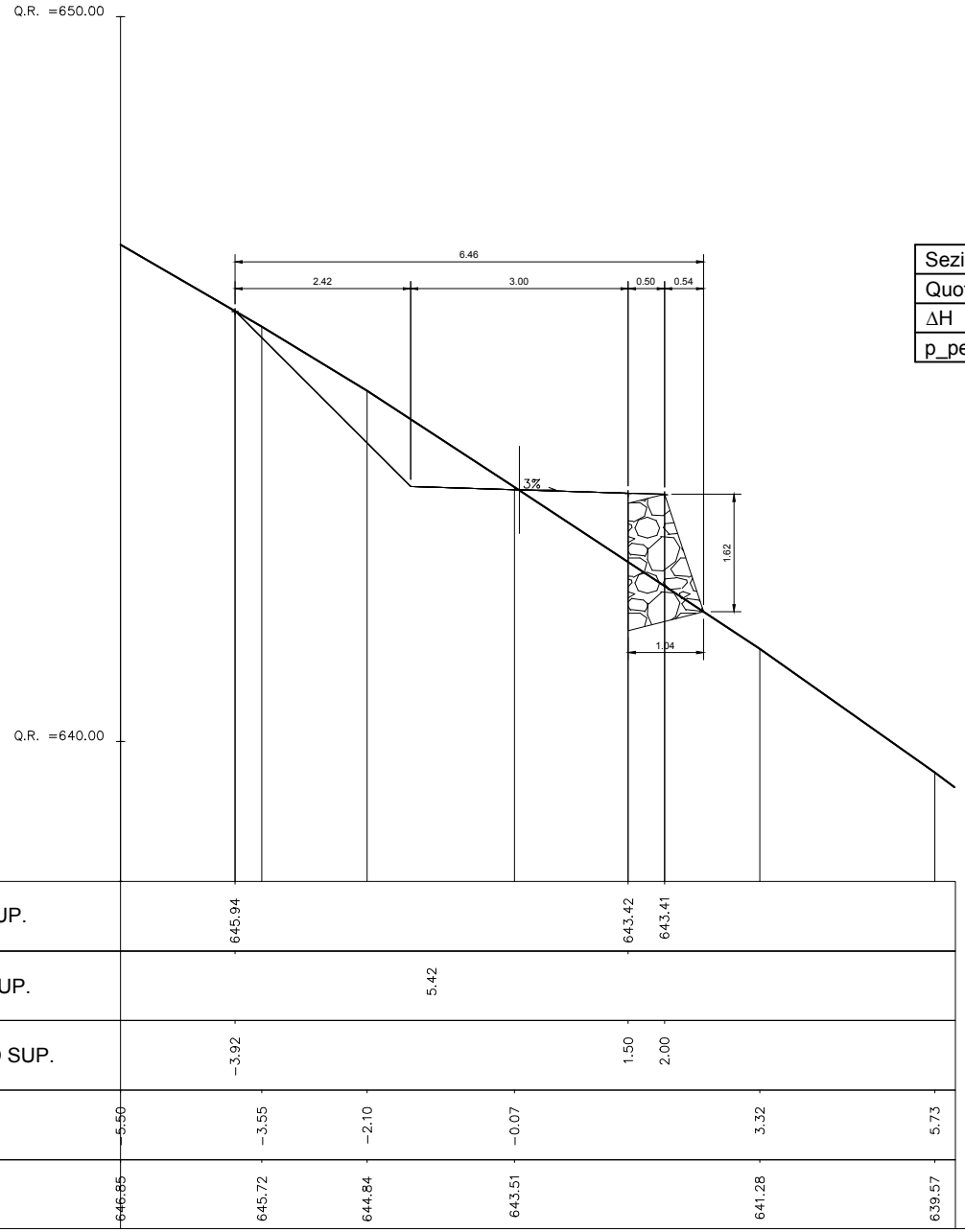

Scala 1:100

Misure in metri

Sezione 60	1+000
Quota Asse	643.47 m
ΔH	0 m
p_pendio	65%

QUOTE PROGETTO STRATO SUP.	645.94 / 643.42 / 643.41
DISTANZE PARZIALI STRATO SUP.	5.42
DISTANZE PROGETTO STRATO SUP.	-3.92 / 1.50 / 2.00
DISTANZE TERRENO	-5.50 / -3.55 / -2.10 / -0.07 / 3.32 / 5.73
QUOTE TERRENO	646.85 / 645.72 / 644.84 / 643.51 / 641.28 / 639.57

A.3 Schema di calcolo delle UCS

Figura 51 - Schema di calcolo di una nuova UCS per una sezione tipologica

SEZIONE TIPO				**IF-p-L-ΔH***		
CODICE	DESCRIZIONE	UNITA' DI MISURA	PREZZO UNITARIO	QUANTITA'	€/m.l.	% SU TOTALE
A_i	B_i	C_i	D_i	E_i	$F_i=D_i \times E_i$	$G_i=F_i/UCS \times 100$
		€/m.l.			**UCS=Σ_i F_i**	

Legenda:

* = codice identificativo della sezione: IF (Infrastruttura Forestale), p (pendenza del pendio), L (larghezza della carreggiata), ΔH (differenza di quota tra progetto e terreno)
A = codice identificativo del materiale/lavorazione, come da **Prezzario Regione Piemonte 2015**
B = descrizione del materiale/lavorazione derivata dal Prezzario
C = unità di misura riportata nel Prezzario
D = prezzo relativo al materiale/lavorazione scelto, stabilito dal Prezzario
E = misura del materiale/lavorazione presente nella sezione di computo, per metro lineare di sviluppo dell'infrastruttura
F = costo al metro lineare di infrastruttura, ottenuto come prodotto del prezzo unitario per la quantità misurata
G = incidenza del materiale/lavorazione sul costo totale della sezione da computare
UCS = costo della sezione computata, ovvero sommatoria dei costi al metro lineare

Figura 52- Schema di calcolo di una nuova UCS per un elemento tipologico ricorrente

SEZIONE TIPO				**IF-p-L-ΔH***		
CODICE	DESCRIZIONE	UNITA' DI MISURA	PREZZO UNITARIO	QUANTITA'	€/m.l.	% SU TOTALE
A_i	B_i	C_i	D_i	E_i	$F_i=D_i \times E_i$	$G_i=F_i/UCS \times 100$
		€/m.l.			**UCS=Σ_i F_i**	
UCS elemento con sviluppo lineare (es. canaletta trasversale)		**€/cad.**	L		**$UCS_{el}=UCS \times L$**	

Legenda:

* = codice identificativo della sezione: IF (Infrastruttura Forestale), p (pendenza del pendio). L (larghezza della carreggiata), ΔH (differenza di quota tra progetto e terreno)
A = codice identificativo del materiale/lavorazione, come da Prezzario Regione Piemonte 2015
B = descrizione del materiale/lavorazione derivata dal Prezzario
C = unità di misura riportata nel Prezzario
D = prezzo relativo al materiale/lavorazione scelto, stabilito dal Prezzario
E = misura del materiale/lavorazione presente nella sezione di computo, per metro lineare di sviluppo dell'infrastruttura
F = costo al metro lineare di infrastruttura, ottenuto come prodotto del prezzo unitario per la quantità misurata
G = incidenza del materiale/lavorazione sul costo totale della sezione da computare
UCS = costo della sezione computata, ovvero sommatoria dei costi al metro lineare
L = lunghezza dell'elemento lineare
UCS_{el} = costo dell'elemento con sviluppo lineare, ottenuto dal prodotto dell'UCS (€/m) per la lunghezza dell'elemento